SIEMENS

Foglio dati

3RT2646-1NP35

contattore per condensatore, AC-6b 100 kVAr, / 400 V, a 3 poli, AC/DC 175...280 V, 50/60 Hz, con varistore integrato, contatti ausiliari: 2 NC, morsetti a vite, grandezza costruttiva: S3

marca del prodotto	SIRIUS
denominazione del prodotto	Contattori per condensatori
designazione del tipo di prodotto	3RT26
Dati tecnici generali	
grandezza costruttiva del contattore	S3
ampliamento del prodotto blocchetto di contatti ausiliari	Sì
tensione di isolamento	
● del circuito principale con grado di inquinamento 3 valore nominale	1 000 V
● del circuito ausiliario con grado di inquinamento 3 valore nominale	690 V
tensione di tenuta a impulso	
● del circuito principale valore nominale	8 kV
● del circuito ausiliario valore nominale	6 kV
tensione max. ammissibile per separazione sicura tra bobina e contatti principali secondo EN 60947-1	400 V
resistenza agli urti con colpo ad onda rettangolare	
● con AC	10,3g / 5 ms, 6,7g / 10 ms
● con DC	6,7 g / 5 ms, 4g / 10 ms
resistenza agli urti con colpo ad onda sinusoidale	
● con AC	16,3g / 5 ms, 10,5g / 10 ms
● con DC	10,6 g / 5 ms, 6,3 g / 10 ms
durata di vita meccanica (cicli di manovra)	
● del contattore con blocchetto di contatti ausiliari montato tip.	3 000 000
durata di vita elettrica (cicli di manovra)	120 000
codice di riferimento secondo IEC 81346-2:2009	Q
Direttiva RoHS (data)	06/26/2017
Condizioni ambientali	
altitudine di installazione per altitudine s.l.m. max.	2 000 m
temperatura ambiente	
● durante l'esercizio	-25 ... +60 °C
● durante l'immagazzinaggio	-55 ... +80 °C
umidità relativa min.	10 %
umidità relativa a 55 °C secondo IEC 60068-2-30 max.	95 %
Environmental footprint	
dichiarazione ambientale del prodotto(EPD)	Sì
potenziale di riscaldamento globale [CO2 eq] totale	106 kg
potenziale di riscaldamento globale [CO2 eq] durante la fabbricazione	2,47 kg
potenziale di riscaldamento globale [CO2 eq] durante l'esercizio	104 kg
potenziale di riscaldamento globale [CO2 eq] alla fine del ciclo	-0,226 kg

Con riserva di modifiche
© Copyright Siemens

di vita	
Circuito elettrico principale	
numero di poli per circuito principale	3
numero dei contatti nO per contatti principali	3
numero dei contatti nC per contatti principali	0
corrente di impiego con AC-6b con 690 V con temperatura ambiente di 60 °C valore nominale	144 A
potenza reattiva di esercizio con AC-6b	
● con 230 V a 50/60 Hz con temperatura ambiente di 60 °C valore nominale	19 ... 57 kvar
● con 400 V a 50/60 Hz con temperatura ambiente di 60 °C valore nominale	33 ... 100 kvar
● con 500 V a 50/60 Hz con temperatura ambiente di 60 °C valore nominale	41 ... 125 kvar
● con 690 V a 50/60 Hz con temperatura ambiente di 60 °C valore nominale	57 ... 172 kvar
frequenza di manovra a vuoto	
● con AC	500 1/h
● con DC	500 1/h
frequenza di commutazione con AC-6b	
● con 230 V max.	150 1/h
● con 240 V max.	150 1/h
● con 400 V max.	60 1/h
● con 480 V max.	40 1/h
● con 500 V max.	40 1/h
● con 600 V max.	20 1/h
● con 690 V max.	20 1/h
Circuito di comando/ Comando	
tipo di tensione	AC/DC
tipo di tensione della tensione di alimentazione di comando	AC/DC
tensione di alimentazione di comando con AC	
● a 50 Hz valore nominale	175 ... 280 V
● a 60 Hz valore nominale	175 ... 280 V
frequenza della tensione di alimentazione comando	
● 1 valore nominale	50 Hz
● 2 valore nominale	60 Hz
tensione di alimentazione di comando con DC valore nominale	
●	175 ... 280 V
fattore campo di lavoro valore nominale tensione di alimentazione di comando della bobina magnetica con DC	
● valore iniziale	0,8
● valore finale	1,1
fattore campo di lavoro valore nominale tensione di alimentazione di comando della bobina magnetica con AC	
● a 50 Hz	0,8 ... 1,1
● a 60 Hz	0,8 ... 1,1
picco della corrente di inserzione	65 A
durata del picco della corrente di inserzione	5 µs
corrente di spunto valore medio	0,44 A
picco della corrente di spunto	1,2 A
durata della corrente di spunto	150 ms
corrente di ritenuta valore medio	10 mA
potenza di eccitazione apparente della bobina magnetica con AC	163 VA
potenza di ritenuta apparente della bobina magnetica con AC	3,1 VA
potenza di attrazione della bobina magnetica con DC	76 W
potenza di ritenuta della bobina magnetica con DC	1,8 W
ritardo di chiusura	
● con AC	50 ... 70 ms
● con DC	50 ... 70 ms
ritardo di apertura	
● con AC	38 ... 57 ms

Con riserva di modifiche
© Copyright Siemens

● con DC	38 ... 57 ms
durata dell'arco	10 ... 20 ms
esecuzione del comando del comando di commutazione	Standard A1 - A2
Circuito elettrico ausiliario	
numero dei contatti nC per contatti ausiliari	2
● montabile	1
● con commutazione istantanea	2
numero dei contatti nO per contatti ausiliari	0
● montabile	1
● con commutazione istantanea	0
corrente di impiego dei contatti ausiliari con AC-12 max.	10 A
corrente di impiego dei contatti ausiliari con AC-15	
● con 230 V	6 A
● con 400 V	3 A
● con 690 V	0 A
corrente di impiego dei contatti ausiliari con DC-13	
● con 24 V	6 A
● con 60 V	2 A
● con 110 V	1 A
● con 125 V	0,9 A
● con 220 V	0,3 A
affidabilità di contatto dei contatti ausiliari	0,00000001
Dati nominali UL/CSA	
caricabilità dei contatti dei contatti ausiliari secondo UL	A600 / Q600
Protezione da cortocircuito	
esecuzione della cartuccia fusibile	
● per protezione da cortocircuito del circuito principale con tipo di assegnazione 1 necessario	gG: 250 A (690 V, 50 kA)
● per protezione da cortocircuito dei blocchetti di contatti ausiliari necessario	gG: 10 A (500 V, 1 kA)
Montaggio/ Fissaggio/ Dimensioni	
posizione di montaggio	con piano di montaggio verticale ruotabile a +/-180°, con piano di montaggio verticale inclinabile a +/- 22,5° in avanti e indietro
● **tipo di fissaggio**	fissaggio a vite e a scatto su guida profilata da 35 mm a norma DIN EN 50022
altezza	140 mm
larghezza	80 mm
profondità	152 mm
distanza da rispettare	
● per il montaggio in fila di lato	10 mm
● da componenti messi a terra di lato	10 mm
Connessioni /Morsetti	
esecuzione del collegamento elettrico	
● per circuito principale	morsetti a vite
● per circuito ausiliario e di comando	morsetti a vite
● sul contattore per contatti ausiliari	Morsetti a vite
● della bobina magnetica	Morsetti a vite
tipo di sezioni di conduttore collegabili per contatti principali	
● filo rigido	2x (10 ... 16 mm²)
● multifilare	2x (10 ... 70 mm²), 1x (10 ... 70 mm²)
● filo rigido o multifilare	2x (10 ... 70 mm²), 1x (10 ... 70 mm²)
● filo flessibile con preparazione dell'estremità del conduttore	2x (10 ... 50 mm²)
tipo di sezioni di conduttore collegabili	
● per contatti ausiliari	
— filo rigido	2x (0,5 ... 1,5 mm²), 2x (0,75 ... 2,5 mm²), 2x 4 mm²
— filo rigido o multifilare	2x (0,5 ... 1,5 mm²), 2x (0,75 ... 2,5 mm²), 2x 4 mm²
— filo flessibile con preparazione dell'estremità del conduttore	2x (0,5 ... 1,5 mm²), 2x (0,75 ... 2,5 mm²)
● con conduttori AWG per contatti ausiliari	2x (20 ... 16), 2x (18 ... 14), 2x 12
tipo di sezioni minime collegabili per contatti principali con AC-6b	

Con riserva di modifiche
© Copyright Siemens

● a 40 °C	1x 70 mm²
● a 60 °C	2x 50 mm²
numero AWG come sezione di conduttore collegabile codificata per contatti principali	8

Sicurezza

funzione del prodotto	
● contatto speculare secondo IEC 60947-4-1	No
● guida forzata secondo IEC 60947-5-1	No
Sicurezza elettrica	
grado di protezione IP lato frontale secondo IEC 60529	IP20
protezione contro i contatti accidentali lato frontale secondo IEC 60529	sicuro a prova di dito per contatto verticale dal davanti

Approvazioni Certificati

General Product Approval

EG-Konf.		CCC	Confirmation	UL	KC

General Product Approval	EMV	Test Certificates	Marine / Shipping		
	RCM	Type Test Certificates/Test Report	LRS	PRS	RINA

other	Dangerous Good	Environment
Confirmation	Transport Information	EPD Typ II/III (with life cylce assessment)

Ulteriori informazioni

Informazioni sull'imballaggio
https://support.industry.siemens.com/cs/ww/it/view/109813875
Information- and Downloadcenter (Cataloghi, Opuscoli,…)
https://www.siemens.com/ic10
Industry Mall (sistema di ordinazione Online)
https://mall.industry.siemens.com/mall/it/it/Catalog/product?mlfb=3RT2646-1NP35
Generatore CAx online
http://support.automation.siemens.com/WW/CAXorder/default.aspx?lang=en&mlfb=3RT2646-1NP35
Service&Support (Manuali, Certificati, Caratteristiche, FAQ, …)
https://support.industry.siemens.com/cs/ww/it/ps/3RT2646-1NP35
Banca dati immagini (foto prodotto, disegni dimensionali 2D, modelli 3D, schemi delle connessioni, macro EPLAN…)
http://www.automation.siemens.com/bilddb/cax_de.aspx?mlfb=3RT2646-1NP35&lang=en
Caratteristica: Comportamento di sgancio, I^2t, Corrente di interruzione limitata
https://support.industry.siemens.com/cs/ww/en/ps/3RT2646-1NP35/char
Ulteriori curve caratteristiche (ad es. durata di vita elettrica, frequenza di manovra)
http://www.automation.siemens.com/bilddb/index.aspx?view=Search&mlfb=3RT2646-1NP35&objecttype=14&gridview=view1

Con riserva di modifiche
© Copyright Siemens

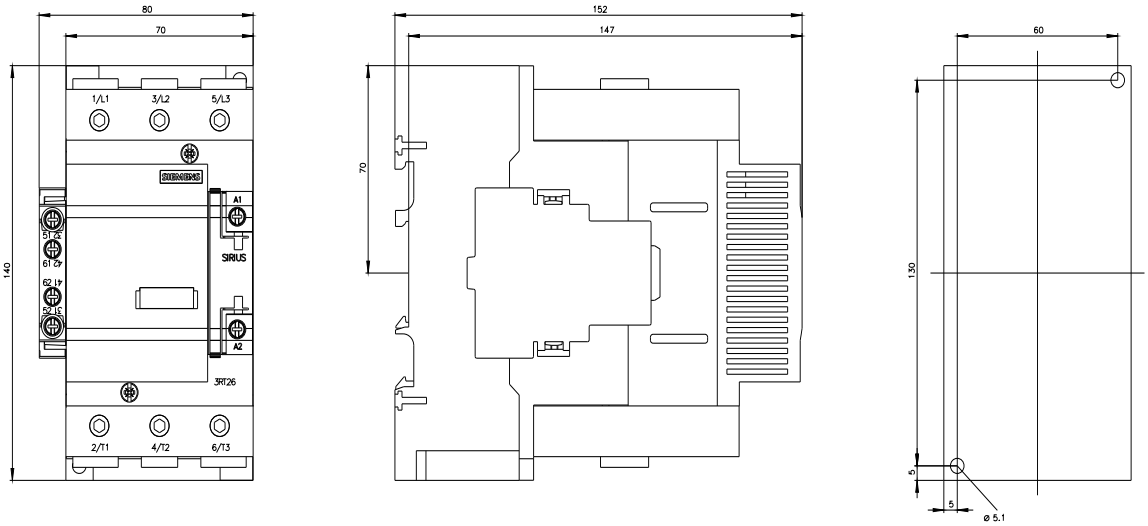

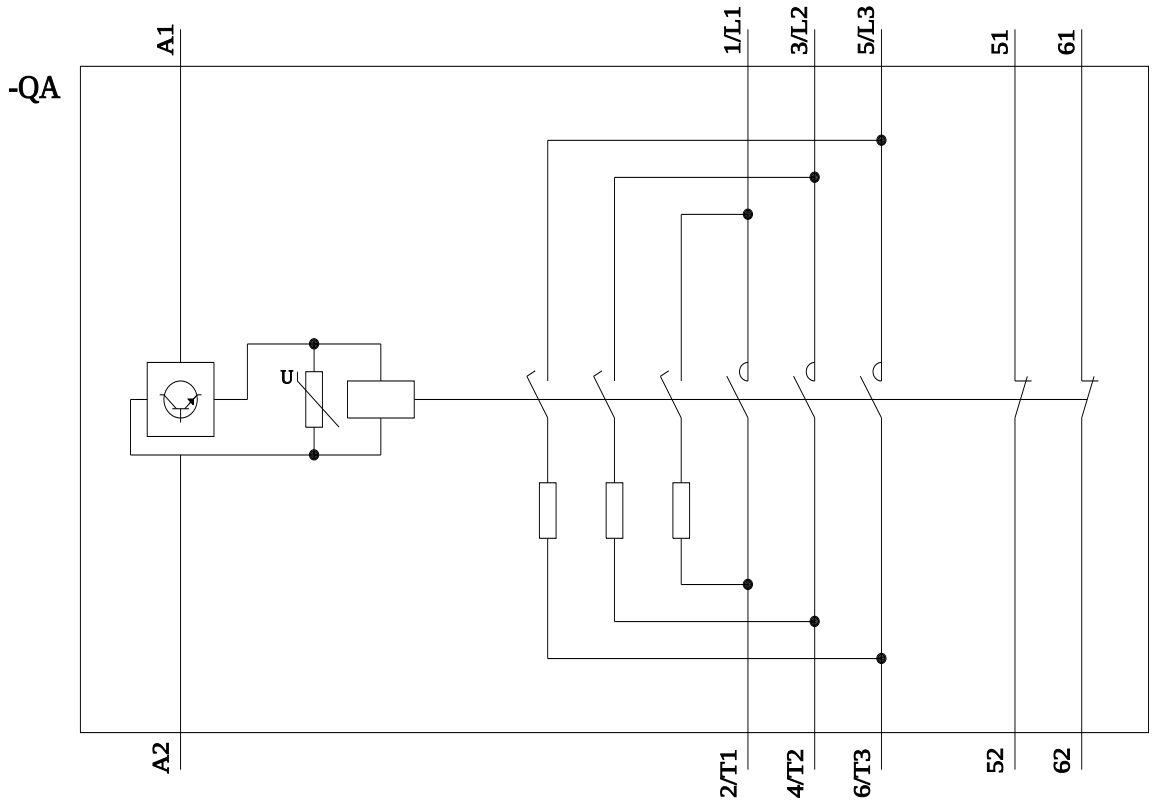

Ultima modifica: 28/10/2023

Con riserva di modifiche
© Copyright Siemens

Con riserva di modifiche
© Copyright Siemens