SIEMENS

Foglio dati 3RT2518-2BM40

contattore di potenza, AC-3, 16 A, 7,5 kW / 400 V, a 4 poli, DC 220 V, contatti principali: 2 NO + 2 NC, morsetti a molla, grandezza costruttiva: S00

marca del prodotto	SIRIUS
denominazione del prodotto	Contattore
designazione del tipo di prodotto	3RT25
Dati tecnici generali	
grandezza costruttiva del contattore	S00
ampliamento del prodotto	
● modulo funzionale per la comunicazione	No
● blocchetto di contatti ausiliari	Sì
tensione di isolamento	
● del circuito principale con grado di inquinamento 3 valore nominale	690 V
● del circuito ausiliario con grado di inquinamento 3 valore nominale	690 V
tensione di tenuta a impulso	
● del circuito principale valore nominale	6 kV
● del circuito ausiliario valore nominale	6 kV
tensione max. ammissibile per separazione sicura tra bobina e contatti principali secondo EN 60947-1	400 V
resistenza agli urti con colpo ad onda rettangolare	
● con DC	7,3g / 5 ms, 4,7g / 10 ms
resistenza agli urti con colpo ad onda sinusoidale	
● con DC	11,4g / 5 ms, 7,3g / 10 ms
durata di vita meccanica (cicli di manovra)	
● del contattore tip.	30 000 000
● del contattore con blocchetto di contatti ausiliari montato adatto per l'elettronica tip.	5 000 000
● del contattore con blocchetto di contatti ausiliari montato tip.	10 000 000
codice di riferimento secondo IEC 81346-2:2009	Q
Direttiva RoHS (data)	10/01/2009
Condizioni ambientali	
altitudine di installazione per altitudine s.l.m. max.	2 000 m
temperatura ambiente	
● durante l'esercizio	-25 ... +60 °C
● durante l'immagazzinaggio	-55 ... +80 °C
umidità relativa min.	10 %
umidità relativa a 55 °C secondo IEC 60068-2-30 max.	95 %
Environmental footprint	
dichiarazione ambientale del prodotto(EPD)	Sì
potenziale di riscaldamento globale [CO2 eq] totale	153 kg
potenziale di riscaldamento globale [CO2 eq] durante la fabbricazione	1,42 kg

Con riserva di modifiche
© Copyright Siemens

potenziale di riscaldamento globale [CO2 eq] durante l'esercizio	152 kg
potenziale di riscaldamento globale [CO2 eq] alla fine del ciclo di vita	-0,305 kg
Circuito elettrico principale	
numero di poli per circuito principale	4
numero dei contatti nO per contatti principali	2
numero dei contatti nC per contatti principali	2
corrente di impiego	
● con AC-1 fino a 690 V	
— con temperatura ambiente di 40 °C valore nominale	22 A
— con temperatura ambiente di 60 °C valore nominale	20 A
● con AC-2 con AC-3 con 400 V	
— per ogni contatto NO valore nominale	16 A
— per ogni contatto NC valore nominale	9 A
sezione minima nel circuito principale con valore nominale AC-1 max.	4 mm²
corrente di impiego	
● **per 1 via di corrente con DC-1**	
— con 24 V valore nominale	20 A
— con 110 V valore nominale	2,1 A
— con 220 V valore nominale	0,8 A
— con 440 V valore nominale	0,6 A
● **con 2 vie di corrente in serie con DC-1**	
— con 24 V valore nominale	20 A
— con 110 V valore nominale	12 A
— con 220 V valore nominale	1,6 A
— con 440 V valore nominale	0,8 A
● **per 1 via di corrente con DC-3 con DC-5**	
— con 24 V per ogni contatto NC valore nominale	20 A
— con 24 V per ogni contatto NO valore nominale	20 A
— con 110 V per ogni contatto NC valore nominale	0,075 A
— con 110 V per ogni contatto NO valore nominale	0,15 A
— con 220 V per ogni contatto NC valore nominale	0,375 A
— con 220 V per ogni contatto NO valore nominale	0,75 A
● **con 2 vie di corrente in serie con DC-3 con DC-5**	
— con 24 V per ogni contatto NC valore nominale	20 A
— con 24 V per ogni contatto NO valore nominale	20 A
— con 110 V per ogni contatto NC valore nominale	0,175 A
— con 110 V per ogni contatto NO valore nominale	0,35 A
potenza di impiego con AC-2 con AC-3	
● con 230 V per ogni contatto NC valore nominale	2,2 kW
● con 230 V per ogni contatto NO valore nominale	4 kW
● con 400 V per ogni contatto NC valore nominale	4 kW
● con 400 V per ogni contatto NO valore nominale	7,5 kW
corrente di breve durata ammissibile in stato di funzionamento freddo fino a 40 °C	
● limitato a 1 s con interruzione di corrente max.	165 A; Utilizzare la sezione minima conformemente al valore nominale AC-1
● limitato a 5 s con interruzione di corrente max.	165 A; Utilizzare la sezione minima conformemente al valore nominale AC-1
● limitato a 10 s con interruzione di corrente max.	128 A; Utilizzare la sezione minima conformemente al valore nominale AC-1
● limitata a 30 s con interruzione di corrente max.	92 A; Utilizzare la sezione minima conformemente al valore nominale AC-1
● limitata a 60 s con interruzione di corrente max.	74 A; Utilizzare la sezione minima conformemente al valore nominale AC-1
potenza dissipata [W] con AC-3 con 400 V con valore nominale della corrente di impiego per ogni conduttore	2,2 W
frequenza di manovra a vuoto	
● con AC	10 000 1/h
● con DC	10 000 1/h
frequenza di commutazione	
● con AC-1 max.	1 000 1/h
Circuito di comando/ Comando	
tipo di tensione della tensione di alimentazione di comando	DC
tensione di alimentazione di comando con DC valore nominale	220 V
fattore campo di lavoro valore nominale tensione di	

Con riserva di modifiche
© Copyright Siemens

alimentazione di comando della bobina magnetica con DC	
● valore iniziale	0,8
● valore finale	1,1
potenza di attrazione della bobina magnetica con DC	4 W
potenza di ritenuta della bobina magnetica con DC	4 W
ritardo di chiusura	
● con DC	30 ... 100 ms
ritardo di apertura	
● con DC	7 ... 13 ms
durata dell'arco	10 ... 15 ms
Circuito elettrico ausiliario	
numero dei contatti nC per contatti ausiliari con commutazione istantanea	0
numero dei contatti nO per contatti ausiliari con commutazione istantanea	0
corrente di impiego con AC-12 max.	10 A
corrente di impiego con AC-15	
● con 230 V valore nominale	10 A
● con 400 V valore nominale	3 A
corrente di impiego con DC-12	
● con 48 V valore nominale	6 A
● con 60 V valore nominale	6 A
● con 110 V valore nominale	3 A
● con 125 V valore nominale	2 A
● con 220 V valore nominale	1 A
● con 600 V valore nominale	0,15 A
corrente di impiego con DC-13	
● con 24 V valore nominale	10 A
● con 48 V valore nominale	2 A
● con 60 V valore nominale	2 A
● con 110 V valore nominale	1 A
● con 220 V valore nominale	0,3 A
● con 600 V valore nominale	0,1 A
affidabilità di contatto dei contatti ausiliari	un'inserzione errata ogni 100 mln. (17 V, 1 mA)
Dati nominali UL/CSA	
potenza meccanica erogata [hp]	
● per motore monofase in corrente alternata con 230 V valore nominale	2 hp
● per motore trifase con 460/480 V valore nominale	5 hp
caricabilità dei contatti dei contatti ausiliari secondo UL	A600 / Q600
Protezione da cortocircuito	
esecuzione della cartuccia fusibile	
● per protezione da cortocircuito del circuito principale	
— con tipo di assegnazione 1 necessario	gG: 35 A (690 V, 100 kA)
— con tipo di assegnazione 2 necessario	gG: 20A (690V, 100kA)
● per protezione da cortocircuito dei blocchetti di contatti ausiliari necessario	fusibile gG: 10 A
Montaggio/ Fissaggio/ Dimensioni	
posizione di montaggio	con piano di montaggio verticale ruotabile a +/-180°, con piano di montaggio verticale inclinabile a +/- 22,5° in avanti e indietro
● **tipo di fissaggio**	fissaggio a vite e a scatto su guida profilata da 35 mm a norma DIN EN 50022
● tipo di fissaggio montaggio in fila	Sì
altezza	70 mm
larghezza	45 mm
profondità	73 mm
distanza da rispettare	
● per il montaggio in fila	
— in avanti	0 mm
— indietro	0 mm
— verso l'alto	0 mm
— verso il basso	0 mm

Con riserva di modifiche
© Copyright Siemens

— di lato	0 mm
● da componenti messi a terra	
— in avanti	0 mm
— indietro	0 mm
— verso l'alto	0 mm
— di lato	6 mm
— verso il basso	0 mm
● da componenti in tensione	
— in avanti	0 mm
— indietro	0 mm
— verso l'alto	0 mm
— verso il basso	0 mm
— di lato	6 mm
Connessioni /Morsetti	
esecuzione del collegamento elettrico	
● per circuito principale	morsetti di linea a molla
● per circuito ausiliario e di comando	morsetti a molla
● sul contattore per contatti ausiliari	Morsetti a molla
● della bobina magnetica	Morsetti a molla
tipo di sezioni di conduttore collegabili per contatti principali	
● filo rigido	2x (0,5 ... 4 mm²)
● filo rigido o multifilare	2x (0,5 ... 4 mm²)
● filo flessibile con preparazione dell'estremità del conduttore	2x (0,5 ... 2,5 mm²)
● filo flessibile senza preparazione dell'estremità del conduttore	2x (0,5 ... 2,5 mm²)
tipo di sezioni di conduttore collegabili	
● per contatti ausiliari	
— filo rigido	2x (0,5 ... 4 mm²)
— filo rigido o multifilare	2x (0,5 ... 4 mm²)
— filo flessibile con preparazione dell'estremità del conduttore	2x (0,5 ... 2,5 mm²)
— filo flessibile senza preparazione dell'estremità del conduttore	2x (0,5 ... 2,5 mm²)
● con conduttori AWG per contatti ausiliari	2x (20 ... 12)
numero AWG come sezione di conduttore collegabile codificata per contatti principali	20 ... 12
Sicurezza	
funzione del prodotto	
● contatto speculare secondo IEC 60947-4-1	Sì; con 3RH29
● guida forzata secondo IEC 60947-5-1	No
IEC 61508	
valore T1	
● per intervallo di proof test o durata di utilizzo secondo IEC 61508	20 a
Sicurezza elettrica	
grado di protezione IP lato frontale secondo IEC 60529	IP20
protezione contro i contatti accidentali lato frontale secondo IEC 60529	sicuro a prova di dito per contatto verticale dal davanti
Approvazioni Certificati	
General Product Approval	

CSA EG-Konf. UK CA Confirmation CCC UL

General Product Approval	EMV	Functional Saftey	Test Certificates	Marine / Shipping

Con riserva di modifiche
© Copyright Siemens

EAC	RCM	Type Examination Certificate	Type Test Certificates/Test Report	Special Test Certificate	ABS

Marine / Shipping					
BUREAU VERITAS	DNV	LRS	PRS	RINA	RMRS

other		Dangerous Good	Environment
Miscellaneous	Confirmation	Transport Information	EPD Typ II/III (with life cylce assessment)

Ulteriori informazioni

Informazioni sull'imballaggio
https://support.industry.siemens.com/cs/ww/it/view/109813875
Information- and Downloadcenter (Cataloghi, Opuscoli,…)
https://www.siemens.com/ic10
Industry Mall (sistema di ordinazione Online)
https://mall.industry.siemens.com/mall/it/it/Catalog/product?mlfb=3RT2518-2BM40
Generatore CAx online
http://support.automation.siemens.com/WW/CAXorder/default.aspx?lang=en&mlfb=3RT2518-2BM40
Service&Support (Manuali, Certificati, Caratteristiche, FAQ, …)
https://support.industry.siemens.com/cs/ww/it/ps/3RT2518-2BM40
Banca dati immagini (foto prodotto, disegni dimensionali 2D, modelli 3D, schemi delle connessioni, macro EPLAN…)
http://www.automation.siemens.com/bilddb/cax_de.aspx?mlfb=3RT2518-2BM40&lang=en
Caratteristica: Comportamento di sgancio, I^2t, Corrente di interruzione limitata
https://support.industry.siemens.com/cs/ww/en/ps/3RT2518-2BM40/char
Ulteriori curve caratteristiche (ad es. durata di vita elettrica, frequenza di manovra)
http://www.automation.siemens.com/bilddb/index.aspx?view=Search&mlfb=3RT2518-2BM40&objecttype=14&gridview=view1

Con riserva di modifiche
© Copyright Siemens

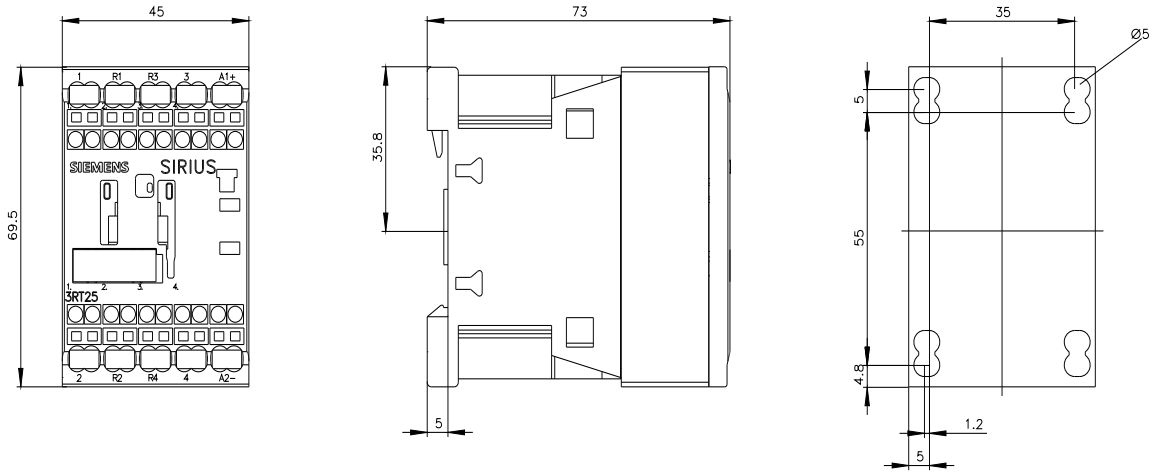

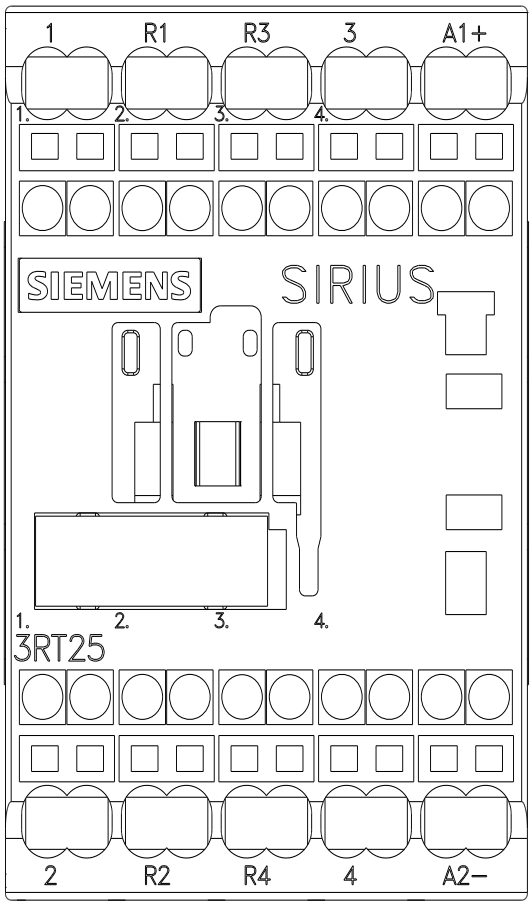

Con riserva di modifiche
© Copyright Siemens

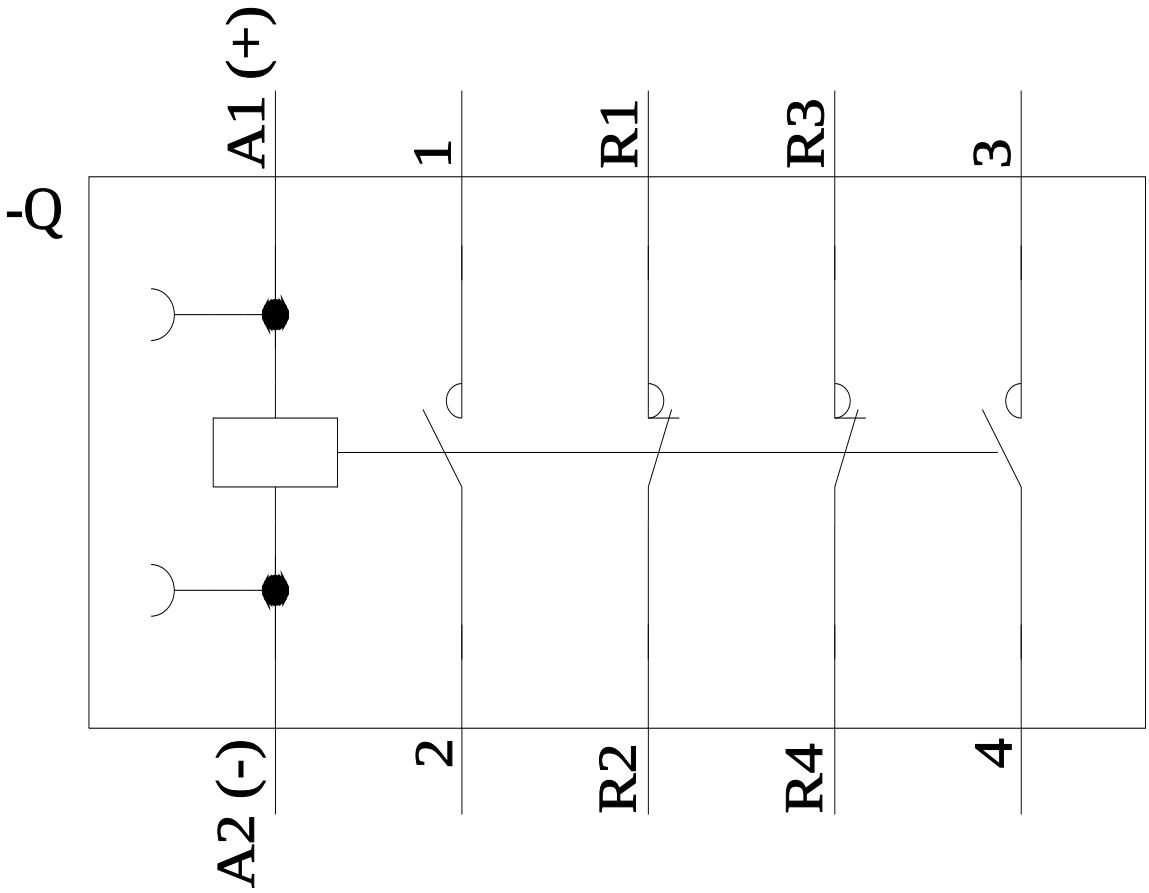

Ultima modifica: 28/10/2023

Con riserva di modifiche
© Copyright Siemens