SIEMENS

Foglio dati 3RQ1200-1EB00

morsetto d'interfaccia a relè a guida forzata in custodia industriale 1 NO / 1 NC (24V) DC 24 V SIL 3 / PL e morsetti a vite

marca del prodotto	SIRIUS
denominazione del prodotto	Morsetti d'interfaccia a relè a guida forzata
esecuzione del prodotto	fail-safe fino a SIL 3/PL e
designazione del tipo di prodotto	3RQ1
Dati tecnici generali	
caratteristica del prodotto vernice di protezione sulla scheda di circuito stampato	No
potenza attiva assorbita	0,9 W
tensione di isolamento per categoria di sovratensione III secondo norma IEC 60664 con grado di inquinamento 3 valore nominale	300 V
grado di inquinamento	3
tensione di tenuta a impulso valore nominale	4 kV
grado di protezione IP	IP20
resistenza agli urti	
● **secondo IEC 60068-2-27**	11g / 15 ms
frequenza di commutazione max.	360 1/h
comportamento di commutazione	monostabile
durata di vita meccanica (cicli di manovra) tip.	10 000 000
corrente termica dell'elemento di commutazione a contatto max.	5 A
codice di riferimento secondo IEC 81346-2:2009	K
Direttiva RoHS (data)	05/31/2018
Funzione del prodotto	
idoneità all'impiego connettore di apparecchiatura 3ZY12	Sì
Circuito di comando/ Comando	
tensione di alimentazione di comando 1 con DC	
● valore nominale	24 V
●	24 ... 24 V
fattore campo di lavoro valore nominale tensione di alimentazione di comando con DC	
● valore iniziale	0,8
● valore finale	1,2
ritardo all'inserzione	
● con AC max.	15 ms
● con DC max.	15 ms
ritardo alla disinserzione max.	35 ms
Dati meccanici	
parte integrante del prodotto zoccolo da innesto	No
esecuzione dell'azionamento relè	polarizzato
Protezione da cortocircuito	

Con riserva di modifiche
© Copyright Siemens

esecuzione della cartuccia fusibile per protezione da cortocircuito dei blocchetti di contatti ausiliari necessario	NO: fusibile gL/gG: 6 A; NC: fusibile gL/gG: 4 A
Circuito elettrico ausiliario	
materiale dei contatti di commutazione	AgNi + Au flash
numero dei contatti nC per contatti ausiliari	0
numero dei contatti nO per contatti ausiliari	1
numero dei contatti CO per contatti ausiliari	0
tipo di tensione	DC
caricabilità in corrente del relè di uscita con AC-15	
● con 250 V a 50/60 Hz	2 A
caricabilità in corrente del relè di uscita con DC-13	
● con 24 V	2 A
● con 125 V	0,2 A
● con 250 V	0,1 A
Compatibilità elettromagnetica	
emissione di disturbi eMC secondo IEC 60947-1	ambiente A (ambiente industriale)
immunità ai disturbi EMC secondo IEC 60947-1	conforme al grado di severità 3
disturbi condotti	
● di tipo burst secondo IEC 61000-4-4	2 kV
● conduttore-terra di tipo surge secondo IEC 61000-4-5	2 kV (line to earth)
● conduttore-conduttore di tipo surge secondo IEC 61000-4-5	1 kV (line to line)
disturbi indotti dal campo secondo IEC 61000-4-3	10 V/m
scarica elettrostatica secondo IEC 61000-4-2	4 kV scarica a contatto / 8 kV scarica in aria
IEC 62061	
limite SIL richiesto (sistema parziale) secondo EN 62061	3
ISO 13849	
performance Level (pL) secondo EN ISO 13849-1	e
IEC 61508	
livello di integrità di sicurezza (SIL) secondo IEC 61508	3
PFHD per alto tasso di richiesta secondo IEC 61508	5E-10 1/h
PFHD per basso tasso di richiesta secondo IEC 61508	8E-7 1/h
Connessioni /Morsetti	
parte integrante del prodotto morsetto rimovibile per circuito ausiliario e di comando	Sì
esecuzione del collegamento elettrico	collegamento a vite
lunghezza cavo con DC max.	2 000 m
tipo di sezioni di conduttore collegabili	
● filo rigido	1x (0,5 ... 4 mm²), 2x (0,5 ... 2,5 mm²)
● filo flessibile con preparazione dell'estremità del conduttore	1x (0,5 ... 4 mm²), 2x (0,5 ... 1,5 mm²)
● con conduttori AWG filo rigido	1x (20 ... 12), 2x (20 ... 14)
sezione di conduttore collegabile	
● filo rigido	0,5 ... 4 mm²
● filo flessibile con preparazione dell'estremità del conduttore max.	4 mm²
● filo flessibile senza preparazione dell'estremità del conduttore min.	0,5 mm²
numero AWG come sezione di conduttore collegabile codificata	
● filo rigido	12 ... 20
● multifilare	12 ... 20
coppia di serraggio con morsetti a vite	0,6 ... 0,8 N·m
lunghezza di spelatura del cavo per contatti ausiliari e di comando	10 mm
Montaggio/ Fissaggio/ Dimensioni	
posizione di montaggio	a piacere
tipo di fissaggio	fissaggio a vite e a scatto su guida profilata 35 mm
altezza	100 mm
larghezza	17,5 mm
profondità	120 mm
Condizioni ambientali	
altitudine di installazione per altitudine s.l.m. max.	2 000 m

Con riserva di modifiche
© Copyright Siemens

temperatura ambiente	
● durante l'esercizio	-25 ... +60 °C
● durante l'immagazzinaggio	-40 ... +80 °C
● durante il trasporto	-40 ... +80 °C
umidità relativa durante l'esercizio	10 ... 95 %

Approvazioni Certificati

General Product Approval

Confirmation

General Product Approval	EMV	Marine / Shipping	other

Confirmation

Ulteriori informazioni

Informazioni sull'imballaggio
https://support.industry.siemens.com/cs/ww/it/view/109813875
Information- and Downloadcenter (Cataloghi, Opuscoli,…)
https://www.siemens.com/ic10
Industry Mall (sistema di ordinazione Online)
https://mall.industry.siemens.com/mall/it/it/Catalog/product?mlfb=3RQ1200-1EB00
Generatore CAx online
http://support.automation.siemens.com/WW/CAXorder/default.aspx?lang=en&mlfb=3RQ1200-1EB00
Service&Support (Manuali, Certificati, Caratteristiche, FAQ, …)
https://support.industry.siemens.com/cs/ww/it/ps/3RQ1200-1EB00
Banca dati immagini (foto prodotto, disegni dimensionali 2D, modelli 3D, schemi delle connessioni, macro EPLAN…)
http://www.automation.siemens.com/bilddb/cax_de.aspx?mlfb=3RQ1200-1EB00&lang=en
Caratteristica: Derating
https://support.industry.siemens.com/cs/ww/en/ps/3RQ1200-1EB00/manual

Con riserva di modifiche
© Copyright Siemens

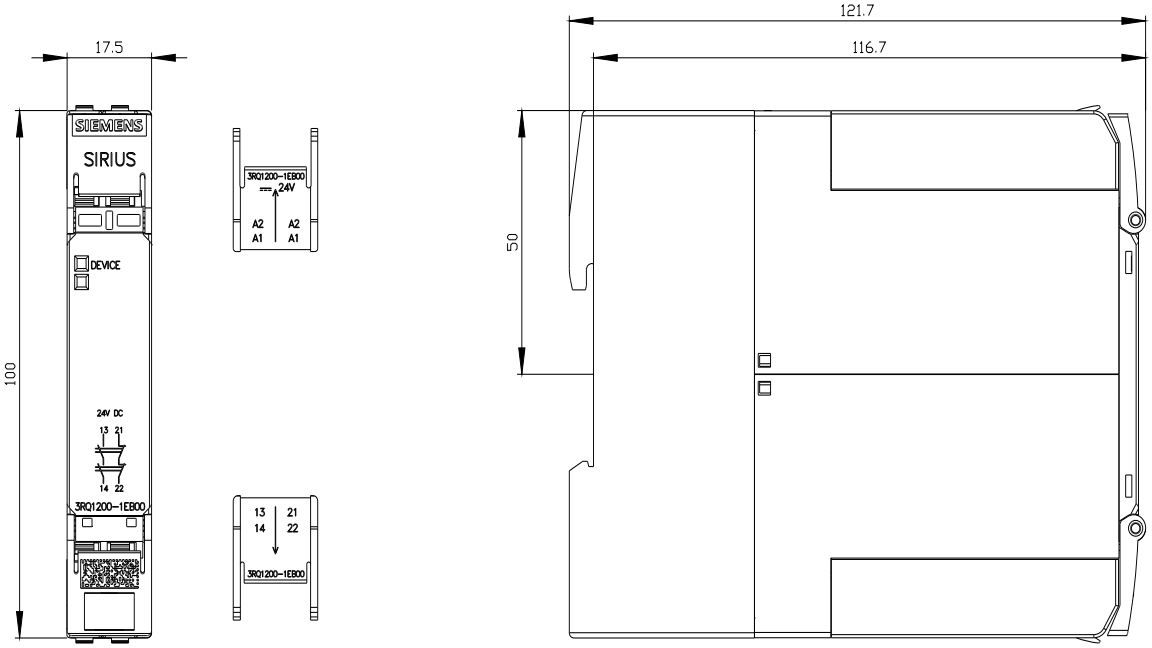

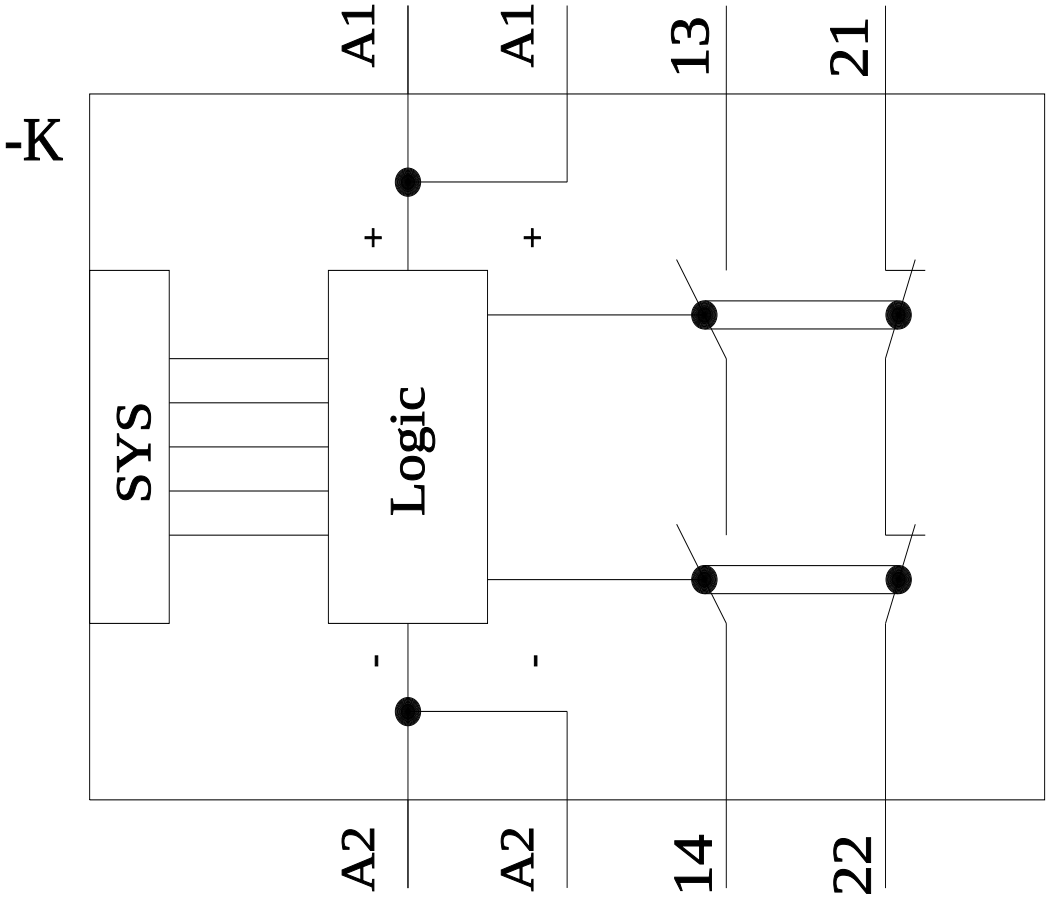

Ultima modifica: 11/08/2023

Con riserva di modifiche
© Copyright Siemens

Con riserva di modifiche
© Copyright Siemens