SIEMENS

Foglio dati 3RA2210-1DA15-2AP0

partenza senza fusibili, funzionamento con inversione AC 400 V, grandezza costruttiva S00 2,20 ... 3,20 A AC 230 V morsetti a vite per montaggio su guida DIN (conformemente anche al tipo di coordinamento 1) tipo di coordinamento 2, Iq = 150 kA 1 NC (contattore)

marca del prodotto	SIRIUS
denominazione del prodotto	Avviatore invertitore
esecuzione del prodotto	per il montaggio su guida DIN o fissaggio a vite
designazione del tipo di prodotto	3RA22
n. di articolo del produttore	
● del contattore fornito in dotazione	3RT2015-1AP02
● dell'interruttore automatico in dotazione	3RV2011-1DA10
● del modulo di collegamento fornito in dotazione	3RA1921-1DA00
Dati tecnici generali	
grandezza costruttiva dell'interruttore automatico	S00
grandezza costruttiva della partenza motore	S00
potenza dissipata [W] con valore nominale di corrente	
● con AC in stato di funzionamento caldo per ogni polo	2,6 W
● senza il valore della corrente di carico tip.	4,2 W
tensione di isolamento con grado di inquinamento 3 con AC valore nominale	690 V
tensione di tenuta a impulso valore nominale	6 kV
grado di protezione NEMA	altri
resistenza agli urti secondo IEC 60068-2-27	6 g / 11 ms
durata di vita meccanica (cicli di manovra) del contattore tip.	30 000 000
tipo di coordinamento	2
tipo di protezione antideflagrante secondo la Direttiva di prodotto ATEX 2014/34/UE	Ex II (2) GD
certificato di idoneità secondo la Direttiva di prodotto ATEX 2014/34/UE	DMT 02 ATEX F 001
codice di riferimento secondo IEC 81346-2:2019	Q
Direttiva RoHS (data)	10/01/2009
Condizioni ambientali	
temperatura ambiente	
● durante l'esercizio	-20 ... +60 °C
● durante l'immagazzinaggio	-50 ... +80 °C
● durante il trasporto	-50 ... +80 °C
compensazione di temperatura	-20 ... +60 °C
umidità relativa durante l'esercizio	10 ... 95 %
Circuito elettrico principale	
numero di poli per circuito principale	3
esecuzione del contatto di commutazione	comando elettromeccanico
valore di intervento impostabile per corrente dello sganciatore di sovraccarico dipendente dalla corrente	2,2 ... 3,2 A
tensione di impiego	
● valore nominale	690 V

Con riserva di modifiche
© Copyright Siemens

● con AC-3 valore nominale max.	690 V
● con AC-3e valore nominale max.	690 V
frequenza di impiego valore nominale	50 ... 60 Hz
corrente di impiego	
● con AC-3 con 400 V valore nominale	3,2 A
● con AC-3e con 400 V valore nominale	3,2 A
potenza di impiego	
● con AC-3	
— con 400 V valore nominale	1 100 W
● con AC-3e	
— con 400 V valore nominale	1 100 W
Circuito di comando/ Comando	
tipo di tensione della tensione di alimentazione di comando	AC
tensione di alimentazione di comando con AC	
● a 50 Hz valore nominale	230 V
● a 50 Hz valore nominale	230 ... 230 V
● a 60 Hz valore nominale	230 V
● a 60 Hz valore nominale	230 ... 230 V
potenza di ritenuta apparente della bobina magnetica con AC	4,2 VA
● a 50 Hz	4,2 VA
● a 60 Hz	3,3 VA
fattore di potenza induttivo con potenza di ritenuta della bobina	0,25
● a 50 Hz	0,25
● a 60 Hz	0,25
Circuito elettrico ausiliario	
ampliamento del prodotto blocchetto di contatti ausiliari	Sì
Funzione di protezione/ monitoraggio	
classe di intervento	CLASS 10
esecuzione dello sganciatore di sovraccarico	termico (bimetallo)
valore di intervento corrente dello sganciatore di cortocircuito istantaneo	42 A
Dati nominali UL/CSA	
corrente a pieno carico (FLA) per motore trifase	
● con 480 V valore nominale	3,2 A
● con 600 V valore nominale	3,2 A
potenza meccanica erogata [hp]	
● per motore monofase in corrente alternata	
— con 110/120 V valore nominale	0,12 hp
— con 230 V valore nominale	0,33 hp
● per motore trifase	
— con 200/208 V valore nominale	0,75 hp
— con 220/230 V valore nominale	1 hp
— con 460/480 V valore nominale	2 hp
— con 575/600 V valore nominale	3 hp
Protezione da cortocircuito	
funzione del prodotto protezione da cortocircuito	Sì
esecuzione dello sganciatore di cortocircuito	magnetico
corrente di cortocircuito condizionata (Iq)	
● con 400 V secondo IEC 60947-4-1 valore nominale	150 000 A
Montaggio/ Fissaggio/ Dimensioni	
posizione di montaggio	verticale
tipo di fissaggio	fissaggio a vite e a scatto su guida profilata 35 mm
altezza	170 mm
larghezza	90 mm
profondità	97 mm
distanza da rispettare	
● da componenti messi a terra	
— in avanti	32 mm
— indietro	0 mm

Con riserva di modifiche
© Copyright Siemens

— verso l'alto	50 mm
— di lato	10 mm
— verso il basso	10 mm
● da componenti in tensione	
— in avanti	32 mm
— indietro	0 mm
— verso l'alto	50 mm
— verso il basso	10 mm
— di lato	10 mm
Connessioni /Morsetti	
esecuzione del collegamento elettrico	
● per circuito principale	morsetti a vite
● per circuito ausiliario e di comando	morsetti a vite
Sicurezza	
quota di guasti pericolosi	
● per alto tasso di richiesta secondo SN 31920	73 %
valore B10 per alto tasso di richiesta secondo SN 31920	1 000 000
Sicurezza elettrica	
protezione contro i contatti accidentali lato frontale secondo IEC 60529	sicuro a prova di dito per contatto verticale dal davanti
Comunicazione/ Protocollo	
protocollo viene supportato	
● protocollo PROFINET IO	No
● protocollo PROFIsafe	No
protocollo viene supportato protocollo AS-Interface	No
Approvazioni Certificati	

General Product Approval	For use in hazardous locations
EG-Konf. UKCA Confirmation UL EAC	ATEX

Test Certificates		Marine / Shipping
Special Test Certificate	Type Test Certificates/Test Report	ABS, BUREAU VERITAS, DNV, LRS

Marine / Shipping	other
PRS, RINA, RMRS	Confirmation

Ulteriori informazioni

Informazioni sull'imballaggio
https://support.industry.siemens.com/cs/ww/it/view/109813875
Information- and Downloadcenter (Cataloghi, Opuscoli,…)
https://www.siemens.com/ic10
Industry Mall (sistema di ordinazione Online)
https://mall.industry.siemens.com/mall/it/it/Catalog/product?mlfb=3RA2210-1DA15-2AP0
Generatore CAx online
http://support.automation.siemens.com/WW/CAXorder/default.aspx?lang=en&mlfb=3RA2210-1DA15-2AP0
Service&Support (Manuali, Certificati, Caratteristiche, FAQ, …)
https://support.industry.siemens.com/cs/ww/it/ps/3RA2210-1DA15-2AP0
Banca dati immagini (foto prodotto, disegni dimensionali 2D, modelli 3D, schemi delle connessioni, macro EPLAN…)
http://www.automation.siemens.com/bilddb/cax_de.aspx?mlfb=3RA2210-1DA15-2AP0&lang=en
Caratteristica: Comportamento di sgancio, I^2t, Corrente di interruzione limitata
https://support.industry.siemens.com/cs/ww/en/ps/3RA2210-1DA15-2AP0/char
Ulteriori curve caratteristiche (ad es. durata di vita elettrica, frequenza di manovra)

Con riserva di modifiche
© Copyright Siemens

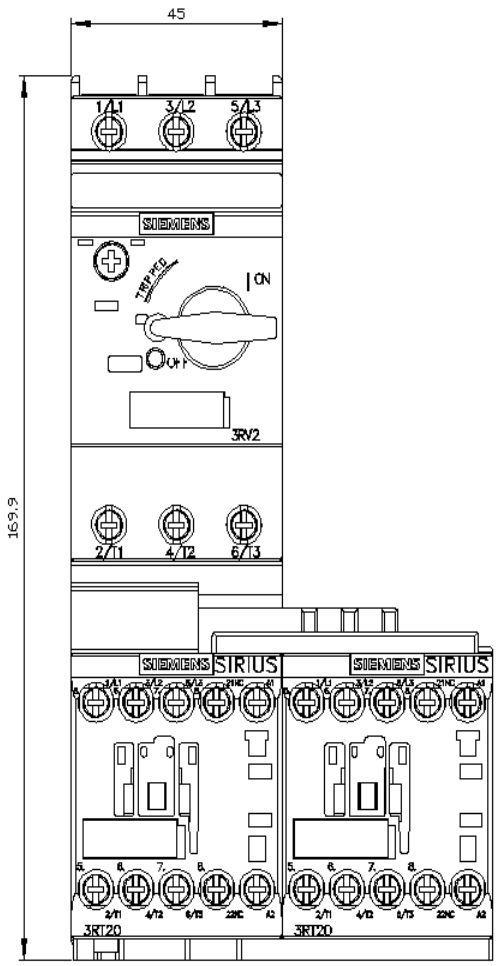

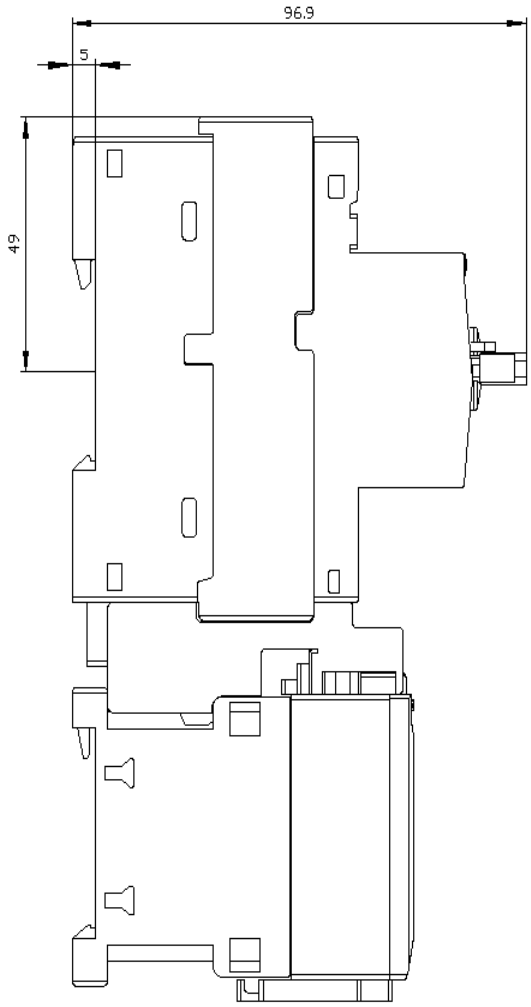

Con riserva di modifiche
© Copyright Siemens

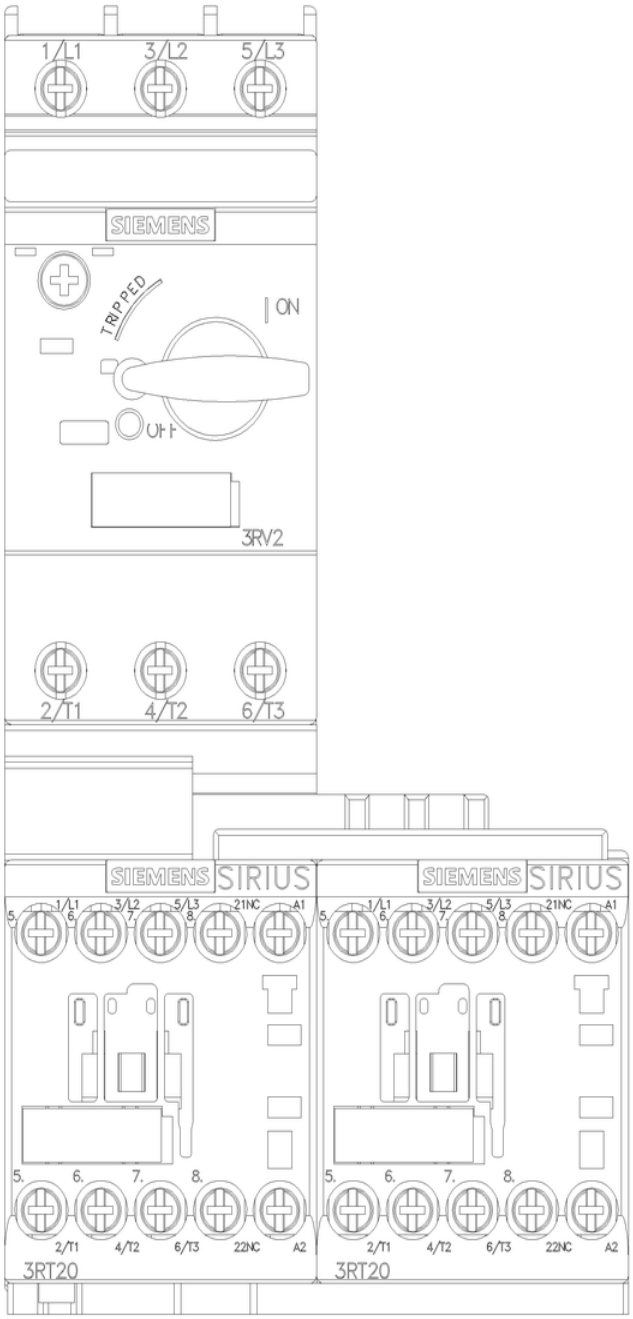

Con riserva di modifiche
© Copyright Siemens

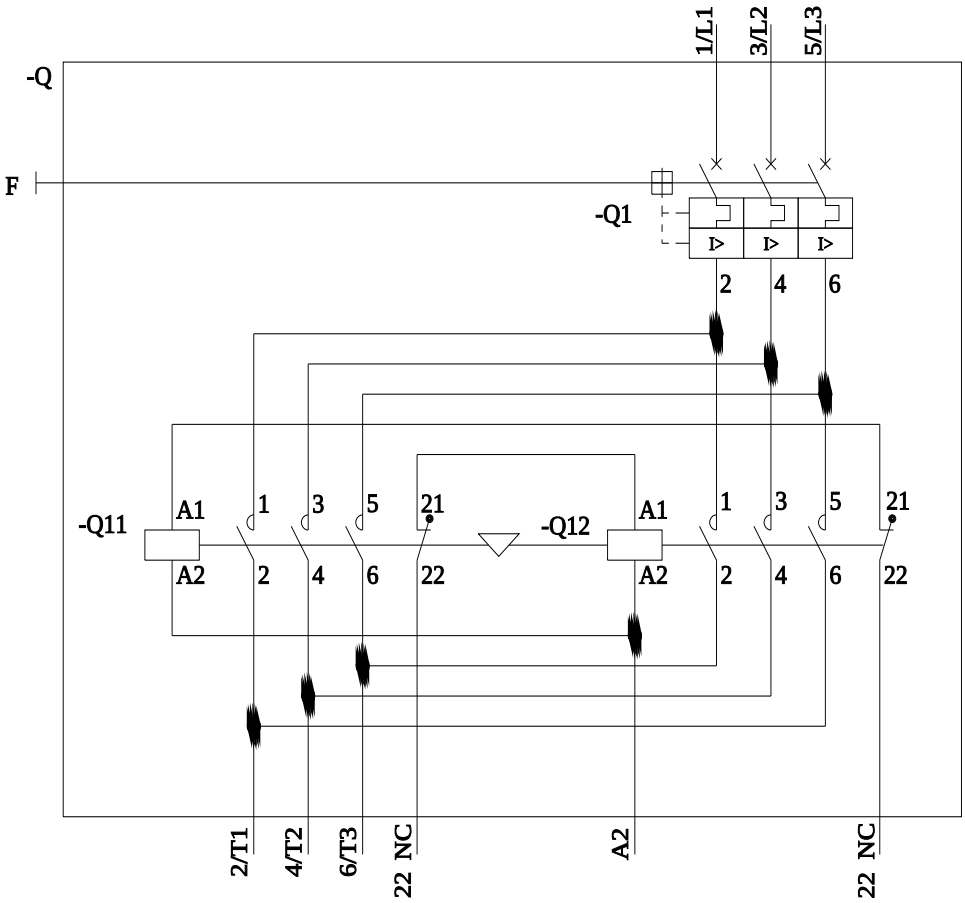

Ultima modifica: 28/08/2023

Con riserva di modifiche
© Copyright Siemens