# RULED T13
# KT5806LBNBAS

INTERNI > INCASSI > RULED

Paese di produzione: Italia



## CARATTERISTICHE

| | |
|---|---|
| Destinazione d'uso: | Interni |
| Installazione: | Incasso a Soffitto |
| Foro incasso: | ø 129 mm |
| Fissaggio: | Molle in acciaio |
| Corpo/Struttura: | Corpo in lamiera d'alluminio e anello in pressofusione di alluminio |
| Finitura: | Nero |
| Riflettore/Ottica: | Lente LED in PMMA |
| Vetro/Schermo: | Vetro chiaro serigrafato temprato |
| Driver: | Driver remoto per LED, uscita stabilizzata 700mA dc |

## DATI TECNICI

| | |
|---|---|
| Tensione: | 220-240V 50/60Hz |
| Fascio: | Doppio Asimmetrico BAS° |
| Corrente: | 700mA |
| Classe isolamento: | 5 |
| Peso: | 1 kg |
| Grado IP: | 20/40 |
| Filo incandescente: | 650 °C |
| Lampada inclusa: | Si |
| Tipo LED: | Power LED |
| Potenza complessiva: | 42.5 W |
| Flusso apparecchio: | 1866 lm |
| Durata nominale: | 50.000 (h) L80 B20 |
| Temperatura di colore: | 4000 K |
| Indice resa cromatica: | >90 |
| Consistenza cromatica: | 3 SDCM |
| Dimensioni | ø135 x h95mm |
| Peso prodotto imballato | 0.7 kg |
| Dimensioni prodotto imballato | 165x165xh260mm |
| Composizione materiale imballo | 100% riciclabile e riciclato |

Sorgente luminosa: 1 x LED 38.50W 4000lm

## NOTE

A richiesta: DALI EM

SIDE S.P.A. SOCIO UNICO. Via C. Cattaneo, 90 - 20851 Lissone (MB)
tel +39 039 2449001 - www.sidespa.it - info@sidespa.it
p. iva 00827650961 - Cap. Soc. int. vers 3.000.000,00 - Reg. Soc. Trib. di Monza (MB) n.22645 - C.C.I.A. n 1102034
© Copyright Side 2010 tutti i diritti riservati

# RULED T13
# KT5806LBNBAS

INTERNI > INCASSI > RULED

Paese di produzione: Italia

## DISEGNO TECNICO

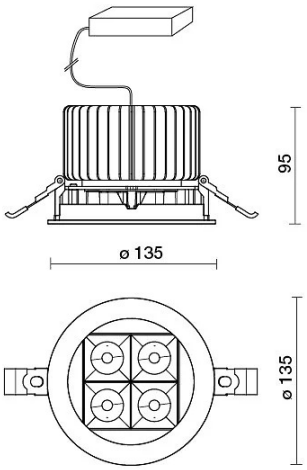


## CURVE FOTOMETRICHE

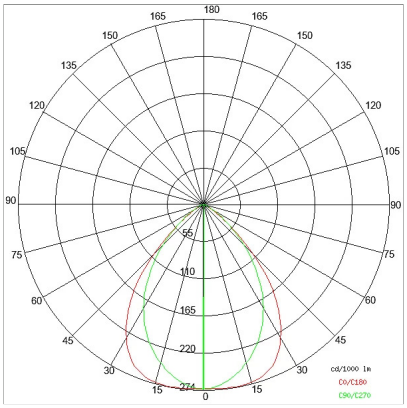


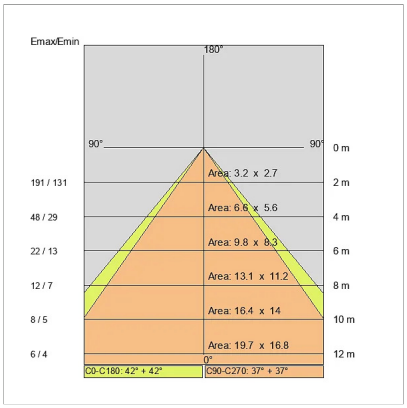


## AZIENDA

Side Spa è da sempre un punto di riferimento nel settore manifatturiero per la sua costante attenzione alla qualità del prodotto, all'assemblaggio e alla sostenibilità dei suoi articoli. L'azienda si distingue per la sua dedizione nell'offrire ai clienti prodotti di altissima qualità che soddisfino le esigenze e superino le aspettative.

Side Spa pone la massima attenzione alla qualità dei suoi prodotti. Ogni fase della produzione è sottoposta a rigorosi controlli di qualità per garantire che solo articoli di prima classe raggiungano il mercato. Utilizzando materiali di alta qualità e adottando processi di produzione all'avanguardia, l'azienda è in grado di offrire prodotti che resistono al tempo e mantengono le loro prestazioni nel corso degli anni. La qualità è una priorità assoluta per Side Spa, che si impegna a soddisfare i più elevati standard di eccellenza.


SIDE S.P.A. SOCIO UNICO. Via C. Cattaneo, 90 - 20851 Lissone (MB)
tel +39 039 2449001 - www.sidespa.it - info@sidespa.it
p. iva 00827650961 - Cap. Soc. int. vers 3.000.000,00 - Reg. Soc. Trib. di Monza (MB) n.22645 - C.C.I.A. n 1102034


© Copyright Side 2010 tutti i diritti riservati