OLODUM-RULED 300-Q MDF FLAT
E8345F-LBC-12

ESTERNI > INCASSI TERRA CALPESTABILI CARRABILI > OLODUM-RULED

Paese di produzione: Italia





CARATTERISTICHE

Destinazione d'uso:	Esterni
Installazione:	Incasso a Terra
Corpo/Struttura:	Corpo in pressofusione di alluminio EN AB-47100 - Anello in acciaio INOX e cassaforma da murare in materiale termoplastico.
Verniciatura:	Verniciatura in polveri di poliestere con trattamento speciale per esterni (sabbiatura, decappaggio, n.3 lavaggi, fluorzirconatura, fondo in polveri epossidiche e finitura di superficie in polvere di poliestere).
Finitura:	Acciaio inox satinato
Riflettore/Ottica:	Lente LED in PMMA
Vetro/Schermo:	Vetro temprato chiaro
Driver:	Driver integrato per LED, uscita stabilizzata 1200mA dc

DATI TECNICI

Tensione:	220-240V 50/60Hz
Fascio:	Simmetrico concentrante 12°
Corrente:	1200mA
Classe isolamento:	1
Peso:	9 kg
Grado IP:	67
Grado IK:	10
Calpestabilità:	Si
Carrabilità:	Si
Carico statico:	1000 kg
Velocità massima:	5 km/h
Temperatura vetro:	42 °C
Filo incandescente:	850 °C
Lampada inclusa:	Si
Tipo LED:	Power LED
Potenza complessiva:	34 W
Flusso apparecchio:	3403 lm
Durata nominale:	30.000 (h) L80 B20
Temperatura di colore:	3000 K
Indice resa cromatica:	>90
Consistenza cromatica:	3 SDCM
Dimensioni	ø316 x h378mm
Peso prodotto imballato	9.7 kg
Dimensioni prodotto imballato	325x325x410mm
Composizione materiale imballo	100% riciclabile e riciclato

Sorgente luminosa: 1 x LED 30.00W 3860lm

NOTE

Cavo alimentazione con dispositivo anti-traspirazione acqua, L. 0,9m.

SIDE S.P.A. SOCIO UNICO. Via C. Cattaneo, 90 - 20851 Lissone (MB)
tel +39 039 2449001 - www.sidespa.it - info@sidespa.it
p. iva 00827650961 - Cap. Soc. int. vers 3.000.000,00 - Reg. Soc. Trib. di Monza (MB) n.22645 - C.C.I.A. n 1102034
© Copyright Side 2010 tutti i diritti riservati

A richiesta: ...-TSC TORX viti di sicurezza.

Temperatura massima ambiente notturno ad apparecchio acceso non superiore a 50°C
Temperatura minima ambiente notturno ad apparecchio acceso non inferiore a -20°C
Temperatura massima ambiente diurno ad apparecchio spento non superiore a 60°C

SIDE S.P.A. SOCIO UNICO. Via C. Cattaneo, 90 - 20851 Lissone (MB)
tel +39 039 2449001 - www.sidespa.it - info@sidespa.it
p. iva 00827650961 - Cap. Soc. int. vers 3.000.000,00 - Reg. Soc. Trib. di Monza (MB) n.22645 - C.C.I.A. n 1102034
© Copyright Side 2010 tutti i diritti riservati

OLODUM-RULED 300-Q MDF FLAT

E8345F-LBC-12

ESTERNI > INCASSI TERRA CALPESTABILI CARRABILI > OLODUM-RULED

Paese di produzione: Italia

DISEGNO TECNICO

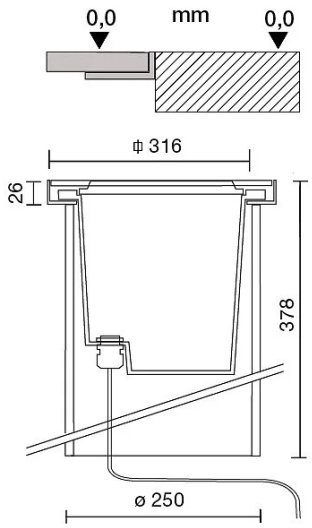

CURVE FOTOMETRICHE

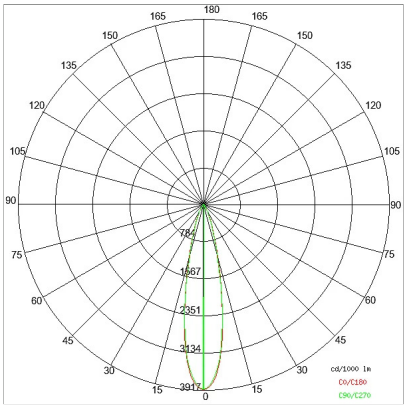

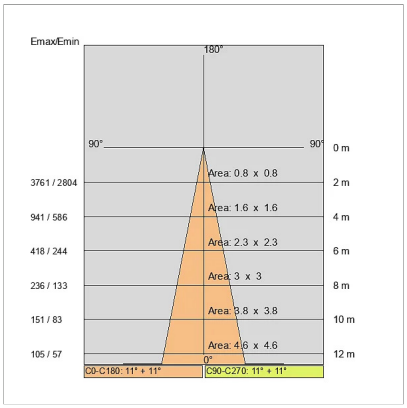

ACCESSORI

Connettore IP68 ø da 7 a 12mm

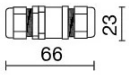

646308 NE Connettore IP68 ø da 7 a 12mm

Connettore IP68 a “T” ø da 7 a 10mm per file continue

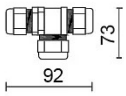

646636 NE Connettore IP68 a “T” per file continue

Connettore IP68 ø da 7 a 12mm



SIDE S.P.A. SOCIO UNICO. Via C. Cattaneo, 90 - 20851 Lissone (MB)
tel +39 039 2449001 - www.sidespa.it - info@sidespa.it
p. iva 00827650961 - Cap. Soc. int. vers 3.000.000,00 - Reg. Soc. Trib. di Monza (MB) n.22645 - C.C.I.A. n 1102034
© Copyright Side 2010 tutti i diritti riservati

Connettore IP68 ø da 7 a 12mm



646308 NE Connettore IP68 ø da 7 a 12mm

Connettore IP68 a "T" ø da 7 a 10mm per file continue



646636 NE Connettore IP68 a "T" per file continue

Connettore IP68 a "T" ø da 7 a 10mm per file continue



646636 NE Connettore IP68 a "T" per file continue

Connettore IP68 ø da 7 a 12mm

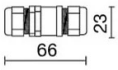

646308 NE Connettore IP68 ø da 7 a 12mm

Connettore IP68 ø da 7 a 12mm



646308 NE Connettore IP68 ø da 7 a 12mm

Connettore IP68 a "T" ø da 7 a 10mm per file continue



646636 NE Connettore IP68 a "T" per file continue

Connettore IP68 ø da 7 a 12mm



© Copyright Side 2010 tutti i diritti riservati

OLODUM-RULED 300-Q MDF FLAT

E8345F-LBC-12

ESTERNI > INCASSI TERRA CALPESTABILI CARRABILI > OLODUM-RULED

Paese di produzione: Italia

	Connettore IP68 ø da 7 a 12mm		
	646308	NE	Connettore IP68 ø da 7 a 12mm

AZIENDA

Side Spa è da sempre un punto di riferimento nel settore manifatturiero per la sua costante attenzione alla qualità del prodotto, all'assemblaggio e alla sostenibilità dei suoi articoli. L'azienda si distingue per la sua dedizione nell'offrire ai clienti prodotti di altissima qualità che soddisfino le esigenze e superino le aspettative.

Side Spa pone la massima attenzione alla qualità dei suoi prodotti. Ogni fase della produzione è sottoposta a rigorosi controlli di qualità per garantire che solo articoli di prima classe raggiungano il mercato. Utilizzando materiali di alta qualità e adottando processi di produzione all'avanguardia, l'azienda è in grado di offrire prodotti che resistono al tempo e mantengono le loro prestazioni nel corso degli anni. La qualità è una priorità assoluta per Side Spa, che si impegna a soddisfare i più elevati standard di eccellenza.

SIDE S.P.A. SOCIO UNICO. Via C. Cattaneo, 90 - 20851 Lissone (MB)
tel +39 039 2449001 - www.sidespa.it - info@sidespa.it
p. iva 00827650961 - Cap. Soc. int. vers 3.000.000,00 - Reg. Soc. Trib. di Monza (MB) n.22645 - C.C.I.A. n 1102034
© Copyright Side 2010 tutti i diritti riservati