ACCESSORI INTERNI - Testate di chiusura in alluminio

98001306-T-82

INTERNI > ACCESSORI > ACCESSORI

Paese di produzione: Italia



CARATTERISTICHE

Destinazione d'uso:	Interni
Corpo/Struttura:	Corpo in pressofusione di alluminio EN AB-47100
Verniciatura:	Verniciatura per interni in polveri di poliestere
Finitura:	Bianco
Vetro/Schermo:	Schermo in policarbonato prismatizzato UGR<19

DATI TECNICI

Grado IP:	20
Filo incandescente:	850° °C
Lampada inclusa:	Si
Peso prodotto imballato	A richiesta kg
Dimensioni prodotto imballato	A richiesta
Composizione materiale imballo	100% riciclabile e riciclato

NOTE

KIT 2 pezzi

SIDE S.P.A. SOCIO UNICO. Via C. Cattaneo, 90 - 20851 Lissone (MB)
tel +39 039 2449001 - www.sidespa.it - info@sidespa.it
p. iva 00827650961 - Cap. Soc. int. vers 3.000.000,00 - Reg. Soc. Trib. di Monza (MB) n.22645 - C.C.I.A. n 1102034
© Copyright Side 2010 tutti i diritti riservati

ACCESSORI INTERNI - Testate di chiusura in alluminio

98001306-T-82

INTERNI > ACCESSORI > ACCESSORI

Paese di produzione: Italia

DISEGNO TECNICO

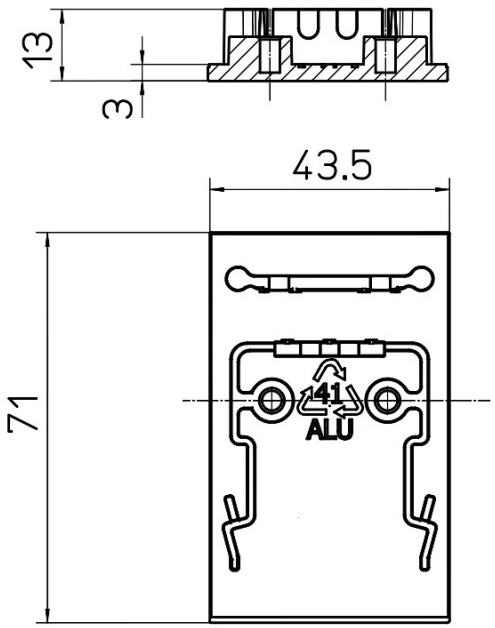

AZIENDA

Side Spa è da sempre un punto di riferimento nel settore manifatturiero per la sua costante attenzione alla qualità del prodotto, all'assemblaggio e alla sostenibilità dei suoi articoli. L'azienda si distingue per la sua dedizione nell'offrire ai clienti prodotti di altissima qualità che soddisfino le esigenze e superino le aspettative.

Side Spa pone la massima attenzione alla qualità dei suoi prodotti. Ogni fase della produzione è sottoposta a rigorosi controlli di qualità per garantire che solo articoli di prima classe raggiungano il mercato. Utilizzando materiali di alta qualità e adottando processi di produzione all'avanguardia, l'azienda è in grado di offrire prodotti che resistono al tempo e mantengono le loro prestazioni nel corso degli anni. La qualità è una priorità assoluta per Side Spa, che si impegna a soddisfare i più elevati standard di eccellenza.

SIDE S.P.A. SOCIO UNICO. Via C. Cattaneo, 90 - 20851 Lissone (MB)
tel +39 039 2449001 - www.sidespa.it - info@sidespa.it
p. iva 00827650961 - Cap. Soc. int. vers 3.000.000,00 - Reg. Soc. Trib. di Monza (MB) n.22645 - C.C.I.A. n 1102034
© Copyright Side 2010 tutti i diritti riservati