STILO 60 SLIM DALI - Versione per binario SITRACK

67842LBN56-DA

INTERNI > PROIETTORI & BINARI 230V > STILO 60

Paese di produzione: Italia

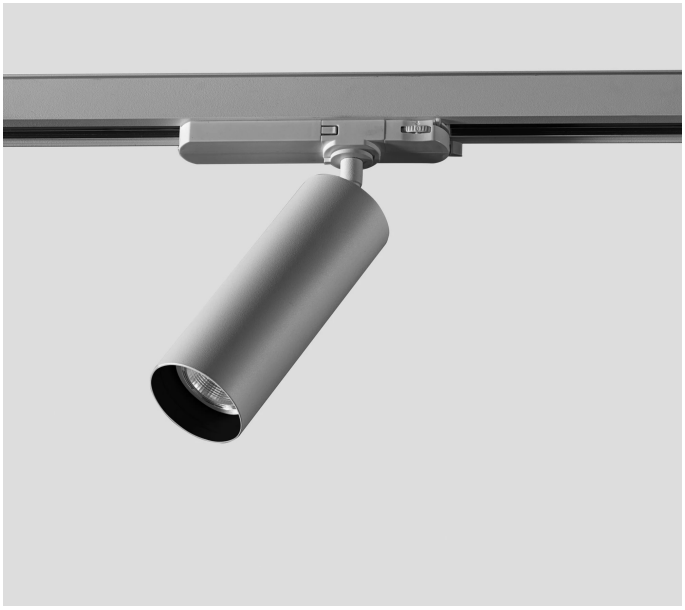

CARATTERISTICHE

Destinazione d'uso:	Interni
Installazione:	Montaggio a Binario
Fissaggio:	Adattatore elettrico per montaggio a binario
Corpo/Struttura:	Corpo in alluminio
Verniciatura:	Verniciatura per interni in polveri di poliestere
Finitura:	Grigio
Riflettore/Ottica:	Riflettore in policarbonato metallizzato a specchio
Vetro/Schermo:	Policarbonato trasparente
Orientabilità corpo ottico:	Da 0° a 180° sul piano verticale e 355° su quello orizzontale
Driver:	Driver integrato dimmerabile DALI per LED, uscita max 500mA dc

DATI TECNICI

Tensione:	220-240V 50/60Hz
Fascio:	Simmetrico extra diffondente 56°
Corrente:	500mA
Classe isolamento:	2
Peso:	0.65 kg
Grado IP:	20
Filo incandescente:	650 °C
Lampada inclusa:	Si
Tipo LED:	COB LED
Potenza complessiva:	20 W
Flusso apparecchio:	1633 lm
Durata nominale:	50.000 (h) L80 B60
Temperatura di colore:	4000 K
Indice resa cromatica:	> 90
Consistenza cromatica:	3 SDCM
Dimensioni	ø60 x h175mm
Peso prodotto imballato	0.85 kg
Dimensioni prodotto imballato	230x230xh100mm
Composizione materiale imballo	100% riciclabile e riciclato

Sorgente luminosa: 1 x LED 17.00W 2085lm

NOTE

Accessori consigliati: cornice frontabile BW 3126-1 NE 3126-2 ORO 3126-3 SILVER 3126-4
COLORI A RICHIESTA 3126-5

SIDE S.P.A. SOCIO UNICO. Via C. Cattaneo, 90 - 20851 Lissone (MB)
tel +39 039 2449001 - www.sidespa.it - info@sidespa.it
p. iva 00827650961 - Cap. Soc. int. vers 3.000.000,00 - Reg. Soc. Trib. di Monza (MB) n.22645 - C.C.I.A. n 1102034
© Copyright Side 2010 tutti i diritti riservati

STILO 60 SLIM DALI - Versione per binario SITRACK

67842LBN56-DA

INTERNI > PROIETTORI & BINARI 230V > STILO 60

Paese di produzione: Italia

DISEGNO TECNICO

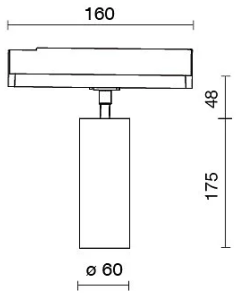

CURVE FOTOMETRICHE

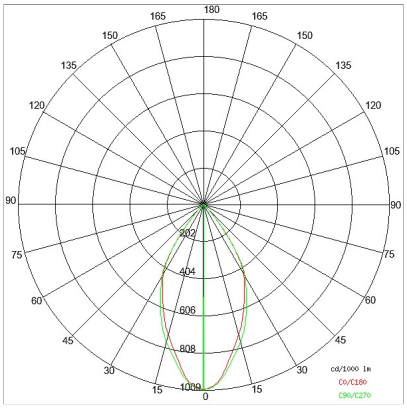

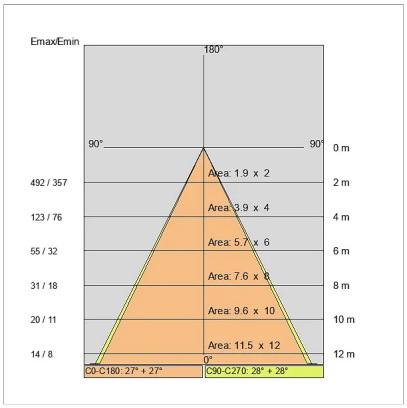

ACCESSORI



3114	BR	Cilindro di schermatura
3115	NE	Cilindro di schermatura

Griglia alveolare



3117	NE	Griglia alveolare



3119	NE	Cono frangiluce

SIDE S.P.A. SOCIO UNICO. Via C. Cattaneo, 90 - 20851 Lissone (MB)
tel +39 039 2449001 - www.sidespa.it - info@sidespa.it
p. iva 00827650961 - Cap. Soc. int. vers 3.000.000,00 - Reg. Soc. Trib. di Monza (MB) n.22645 - C.C.I.A. n 1102034

© Copyright Side 2010 tutti i diritti riservati

STILO 60 SLIM DALI - Versione per binario SITRACK

67842LBN56-DA

INTERNI > PROIETTORI & BINARI 230V > STILO 60

Paese di produzione: Italia

	3121		Lente ellittica
	3123		Lente diffondente
	3163	BR	Alette direzionali
	3164	NE	Alette direzionali
	3165	GR	Alette direzionali

AZIENDA

Side Spa è da sempre un punto di riferimento nel settore manifatturiero per la sua costante attenzione alla qualità del prodotto, all'assemblaggio e alla sostenibilità dei suoi articoli. L'azienda si distingue per la sua dedizione nell'offrire ai clienti prodotti di altissima qualità che soddisfino le esigenze e superino le aspettative.

Side Spa pone la massima attenzione alla qualità dei suoi prodotti. Ogni fase della produzione è sottoposta a rigorosi controlli di qualità per garantire che solo articoli di prima classe raggiungano il mercato. Utilizzando materiali di alta qualità e adottando processi di produzione all'avanguardia, l'azienda è in grado di offrire prodotti che resistono al tempo e mantengono le loro prestazioni nel corso degli anni. La qualità è una priorità assoluta per Side Spa, che si impegna a soddisfare i più elevati standard di eccellenza.

SIDE S.P.A. SOCIO UNICO. Via C. Cattaneo, 90 - 20851 Lissone (MB)
tel +39 039 2449001 - www.sidespa.it - info@sidespa.it
p. iva 00827650961 - Cap. Soc. int. vers 3.000.000,00 - Reg. Soc. Trib. di Monza (MB) n.22645 - C.C.I.A. n 1102034
© Copyright Side 2010 tutti i diritti riservati