VEGA XL BINARIO - Binario

67792-LBC

INTERNI > PROIETTORI & BINARI 230V > VEGA BINARIO

Paese di produzione: Italia

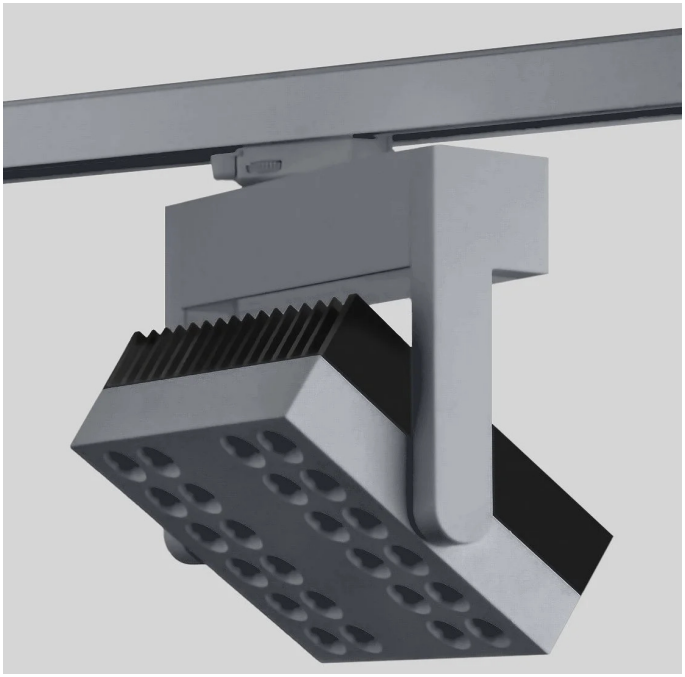

CARATTERISTICHE

Destinazione d'uso:	Interni
Installazione:	Montaggio a Binario
Fissaggio:	Adattatore elettrico per montaggio a binario
Corpo/Struttura:	Corpo vano componenti in estruso in alluminio e vano ottico in pressofusione d'alluminio
Verniciatura:	Verniciatura per interni in polveri di poliestere
Finitura:	Grigio
Riflettore/Ottica:	Lente LED in metacrilato - Ottica orientabile
Orientabilità corpo ottico:	Da 0° a 180° sul piano verticale e 350° su quello orizzontale
Driver:	Driver integrato per LED, uscita stabilizzata 700mA dc

DATI TECNICI

Tensione:	220-240V 50/60Hz
Fascio:	Simmetrico diffondente 30°
Corrente:	700mA
Classe isolamento:	1
Peso:	2.4 kg
Grado IP:	40
Filo incandescente:	851 °C
Lampada inclusa:	Si
Tipo LED:	Power LED
Potenza complessiva:	67 W
Flusso apparecchio:	4530 lm
Durata nominale:	50.000 (h) L80 B50
Temperatura di colore:	3000 K
Indice resa cromatica:	>90
Consistenza cromatica:	4 SDCM
Dimensioni	194x60 x 235mm
Peso prodotto imballato	3.1 kg
Dimensioni prodotto imballato	460x160xh460mm
Composizione materiale imballo	100% riciclabile e riciclato

Sorgente luminosa: 2 x LED 30.00W 2800lm

NOTE

© Copyright Side 2010 tutti i diritti riservati

VEGA XL BINARIO - Binario

67792-LBC

Paese di produzione: Italia

DISEGNO TECNICO

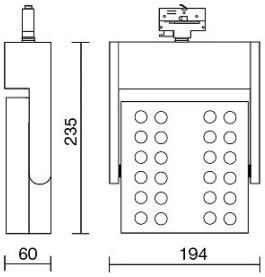

CURVE FOTOMETRICHE

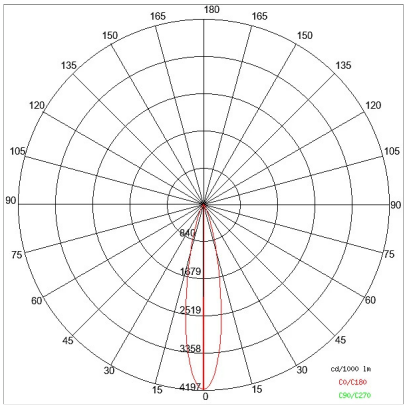

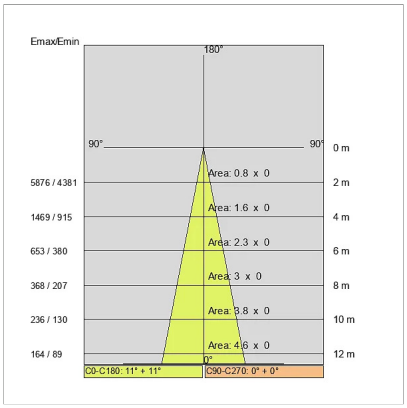

AZIENDA

Side Spa è da sempre un punto di riferimento nel settore manifatturiero per la sua costante attenzione alla qualità del prodotto, all'assemblaggio e alla sostenibilità dei suoi articoli. L'azienda si distingue per la sua dedizione nell'offrire ai clienti prodotti di altissima qualità che soddisfino le esigenze e superino le aspettative.

Side Spa pone la massima attenzione alla qualità dei suoi prodotti. Ogni fase della produzione è sottoposta a rigorosi controlli di qualità per garantire che solo articoli di prima classe raggiungano il mercato. Utilizzando materiali di alta qualità e adottando processi di produzione all'avanguardia, l'azienda è in grado di offrire prodotti che resistono al tempo e mantengono le loro prestazioni nel corso degli anni. La qualità è una priorità assoluta per Side Spa, che si impegna a soddisfare i più elevati standard di eccellenza.

SIDE S.P.A. SOCIO UNICO. Via C. Cattaneo, 90 - 20851 Lissone (MB)
tel +39 039 2449001 - www.sidespa.it - info@sidespa.it
p. iva 00827650961 - Cap. Soc. int. vers 3.000.000,00 - Reg. Soc. Trib. di Monza (MB) n.22645 - C.C.I.A. n 1102034
© Copyright Side 2010 tutti i diritti riservati