# BEND BASE MINI 1-2 Led - Versione 1 LED

## 67384-LBN-40

INTERNI > PARETE - PLAFONE - SOSPENSIONE > BEND BASE MINI

Paese di produzione: Italia



## CARATTERISTICHE

| | |
|---|---|
| Destinazione d'uso: | Interni |
| Installazione: | Fissaggio a Parete/Plafone |
| Corpo/Struttura: | Corpo in lamiera di alluminio e vano ottico in pressofusione di alluminio EN AB-47100. |
| Verniciatura: | Verniciatura per interni in polveri di poliestere |
| Finitura: | Nero |
| Riflettore/Ottica: | Riflettore in policarbonato metallizzato a specchio |
| Vetro/Schermo: | Schermo diffusore in policarbonato |
| Orientabilità corpo ottico: | Da 0° a 180° sul piano verticale e 350° su quello orizzontale |
| Driver: | Driver integrato per LED, uscita stabilizzata 350mA dc |

## DATI TECNICI

| | |
|---|---|
| Tensione: | 220-240V 50/60Hz |
| Fascio: | Simmetrico diffondente 40° |
| Corrente: | 350mA |
| Classe isolamento: | 1 |
| Peso: | 0.5 kg |
| Filo incandescente: | 850 °C |
| Lampada inclusa: | Si |
| Tipo LED: | COB LED |
| Potenza complessiva: | 14.4 W |
| Flusso apparecchio: | 1778 lm |
| Durata nominale: | 50.000 (h) L80 B20 |
| Temperatura di colore: | 4000 K |
| Indice resa cromatica: | >90 |
| Consistenza cromatica: | 3 SDCM |
| Dimensioni | ø61 x h75mm - base 125mm |
| Peso prodotto imballato | 0.9 kg |
| Dimensioni prodotto imballato | 230x230x100mm |
| Composizione materiale imballo | 90% riciclabile e riciclato |

Sorgente luminosa: 1 x LED 12.40W 1900lm

## NOTE

SIDE S.P.A. SOCIO UNICO. Via C. Cattaneo, 90 - 20851 Lissone (MB)
tel +39 039 2449001 - www.sidespa.it - info@sidespa.it
p. iva 00827650961 - Cap. Soc. int. vers 3.000.000,00 - Reg. Soc. Trib. di Monza (MB) n.22645 - C.C.I.A. n 1102034
© Copyright Side 2010 tutti i diritti riservati

# BEND BASE MINI 1-2 Led - Versione 1 LED

## 67384-LBN-40

INTERNI > PARETE - PLAFONE - SOSPENSIONE > BEND BASE MINI

Paese di produzione: Italia

## DISEGNO TECNICO

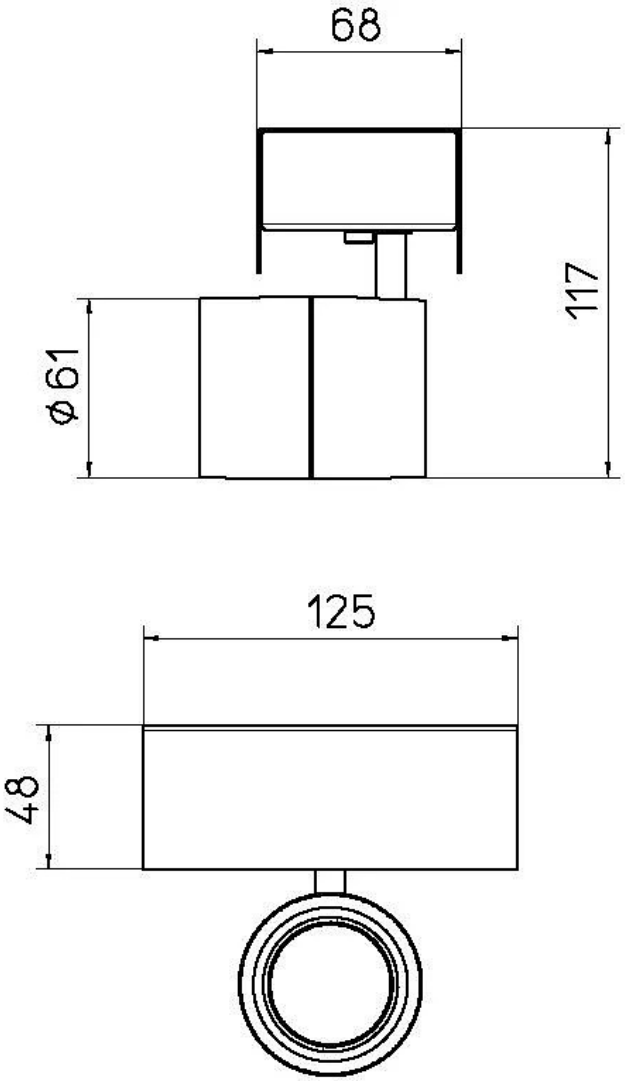


## CURVE FOTOMETRICHE

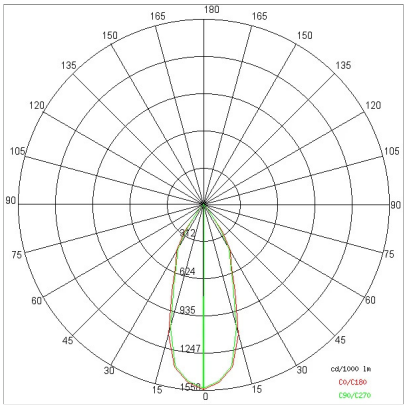


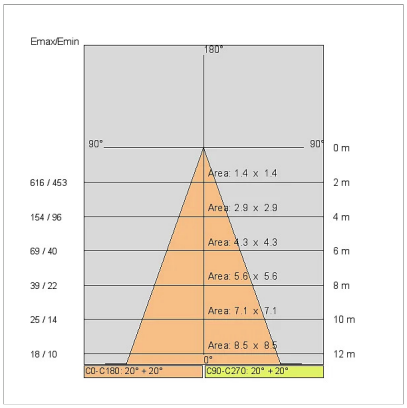


## AZIENDA

Side Spa è da sempre un punto di riferimento nel settore manifatturiero per la sua costante attenzione alla qualità del prodotto, all'assemblaggio e alla sostenibilità dei suoi articoli. L'azienda si distingue per la sua dedizione nell'offrire ai clienti prodotti di altissima qualità che soddisfino le esigenze e superino le aspettative.

Side Spa pone la massima attenzione alla qualità dei suoi prodotti. Ogni fase della produzione è sottoposta a rigorosi controlli di qualità per garantire che solo articoli di prima classe raggiungano il mercato. Utilizzando materiali di alta qualità e adottando processi di produzione all'avanguardia, l'azienda è in grado di offrire prodotti che resistono al tempo e mantengono le loro prestazioni nel corso degli anni. La qualità è una priorità assoluta per Side Spa, che si impegna a soddisfare i più elevati standard di eccellenza.


SIDE S.P.A. SOCIO UNICO. Via C. Cattaneo, 90 - 20851 Lissone (MB)
tel +39 039 2449001 - www.sidespa.it - info@sidespa.it
p. iva 00827650961 - Cap. Soc. int. vers 3.000.000,00 - Reg. Soc. Trib. di Monza (MB) n.22645 - C.C.I.A. n 1102034


© Copyright Side 2010 tutti i diritti riservati