NET RANGE 15S - Sospensione

63069-LBC-S

INTERNI > PARETE - PLAFONE - SOSPENSIONE > NET RANGE

Paese di produzione: Italia





SIDE S.P.A. SOCIO UNICO. Via C. Cattaneo, 90 - 20851 Lissone (MB)
tel +39 039 2449001 - www.sidespa.it - info@sidespa.it
p. iva 00827650961 - Cap. Soc. int. vers 3.000.000,00 - Reg. Soc. Trib. di Monza (MB) n.22645 - C.C.I.A. n 1102034
© Copyright Side 2010 tutti i diritti riservati

NET RANGE 15S - Sospensione

63069-LBC-S

INTERNI > PARETE - PLAFONE - SOSPENSIONE > NET RANGE

Paese di produzione: Italia

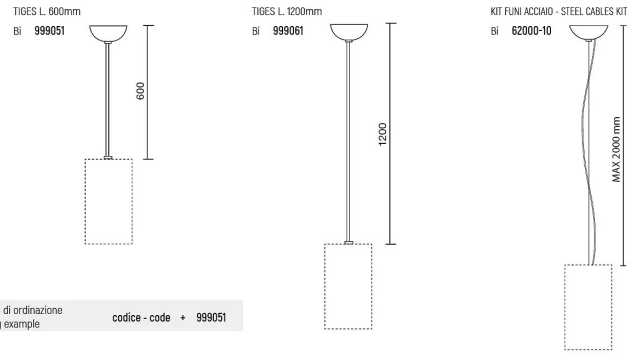

Esempio di ordinazione
Ordering example
codice - code + 999051

CARATTERISTICHE

Destinazione d'uso:	Interni
Installazione:	A Sospensione
Fissaggio:	Cavo di alimentazione L. 2100mm.
Corpo/Struttura:	Corpo in lamiera di alluminio
Verniciatura:	Verniciatura per interni in polveri di poliestere
Finitura:	Bianco
Riflettore/Ottica:	Riflettore in alluminio purissimo 99,8%
Vetro/Schermo:	Vetro satinato temprato
Driver:	Driver integrato per LED, uscita stabilizzata 1050mA dc

DATI TECNICI

Tensione:	220-240V 50/60Hz
Fascio:	Simmetrico extra diffondente 90°
Corrente:	1050mA
Classe isolamento:	1
Peso:	2 kg
Grado IP:	20
Filo incandescente:	850 °C
Lampada inclusa:	Si
Tipo LED:	COB LED
Potenza complessiva:	41 W
Flusso apparecchio:	4226 lm
Durata nominale:	50.000 (h)
Temperatura di colore:	3000 K
Indice resa cromatica:	> 90
Consistenza cromatica:	2 SDCM
Dimensioni	ø180 x h250mm
Peso prodotto imballato	2.5 kg
Dimensioni prodotto imballato	245x330xh370mm
Composizione materiale imballo	100% riciclabile e riciclato

Sorgente luminosa: 1 x LED 37.00W 5300lm

NOTE

A richiesta: Led con temperature di COLORE 2700K
A richiesta: DALI

SIDE S.P.A. SOCIO UNICO. Via C. Cattaneo, 90 - 20851 Lissone (MB)
tel +39 039 2449001 - www.sidespa.it - info@sidespa.it
p. iva 00827650961 - Cap. Soc. int. vers 3.000.000,00 - Reg. Soc. Trib. di Monza (MB) n.22645 - C.C.I.A. n 1102034
© Copyright Side 2010 tutti i diritti riservati

NET RANGE 15S - Sospensione

63069-LBC-S

INTERNI > PARETE - PLAFONE - SOSPENSIONE > NET RANGE

Paese di produzione: Italia

DISEGNO TECNICO

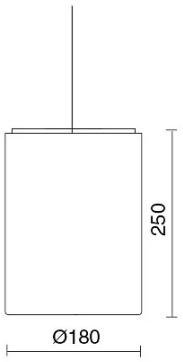

CURVE FOTOMETRICHE

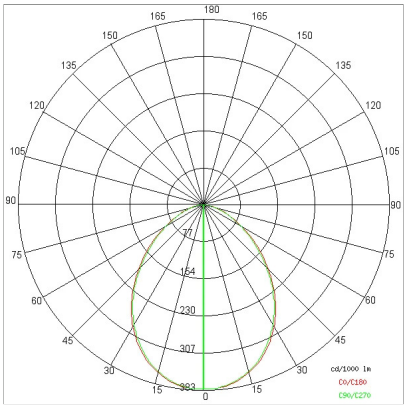

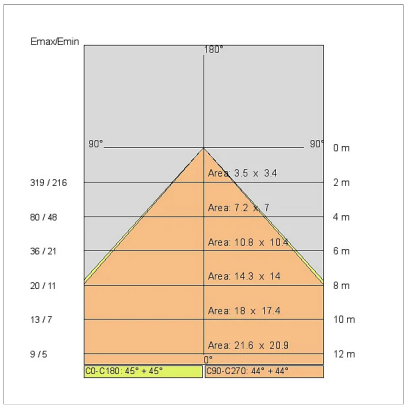

ACCESSORI



ROSONE CONICO ø55 x h84mm

304-BR	BR	ROSONE CONICO ø55 x h84mm
304-NE	NE	ROSONE CONICO ø55 x h84mm
304-GK	GK	ROSONE CONICO ø55 x h84mm
304-BT	BT	ROSONE CONICO ø55 x h84mm



ROSONE ARC ø51 x h58mm

303-BR	BR	ROSONE ARC ø51 x h58mm
303-NE	NE	ROSONE ARC ø51 x h58mm
303-GK	GK	ROSONE ARC ø51 x h58mm
303-BT	BT	ROSONE ARC ø51 x h58mm



ROSONE ARC ø87 x h93mm

299-BR	BR	ROSONE ARC ø87 x h93mm
299-NE	NE	ROSONE ARC ø87 x h93mm
299-GK	GK	ROSONE ARC ø87 x h93mm
299-BT	BT	ROSONE ARC ø87 x h93mm

SIDE S.P.A. SOCIO UNICO. Via C. Cattaneo, 90 - 20851 Lissone (MB)
tel +39 039 2449001 - www.sidespa.it - info@sidespa.it
p. iva 00827650961 - Cap. Soc. int. vers 3.000.000,00 - Reg. Soc. Trib. di Monza (MB) n.22645 - C.C.I.A. n 1102034
© Copyright Side 2010 tutti i diritti riservati

NET RANGE 15S - Sospensione

63069-LBC-S

Paese di produzione: Italia



ROSONE CILINDRICO ø58 H45

251-BR	BR	ROSONE CILINDRICO ø58 H.45mm
251-NE	NE	ROSONE CILINDRICO ø58 H.45mm
251-GK	GK	ROSONE CILINDRICO ø58 H.45mm
251-BT	BT	ROSONE CILINDRICO ø58 H.45mm

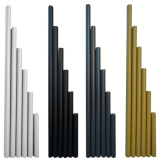

TUBICINO DECORATIVO ø 12 mm altezze varie

769800-100 h.100mm
769800-200 h.200mm
769800-250 h.250mm
769800-300 h.300mm
769800-350 h.350mm

769800	TUBETTI DECORATIVI ø12mm

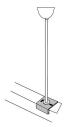

999051	BI	Tiges con rosone per montaggio a sospensione L 600mm
999061	BI	Tiges con rosone per montaggio a sospensione L.1200mm
62000-10	BI	Kit funi di acciaio per sospensione - max L. 2000mm

AZIENDA

Side Spa è da sempre un punto di riferimento nel settore manifatturiero per la sua costante attenzione alla qualità del prodotto, all'assemblaggio e alla sostenibilità dei suoi articoli. L'azienda si distingue per la sua dedizione nell'offrire ai clienti prodotti di altissima qualità che soddisfino le esigenze e superino le aspettative.

Side Spa pone la massima attenzione alla qualità dei suoi prodotti. Ogni fase della produzione è sottoposta a rigorosi controlli di qualità per garantire che solo articoli di prima classe raggiungano il mercato. Utilizzando materiali di alta qualità e adottando processi di produzione all'avanguardia, l'azienda è in grado di offrire prodotti che resistono al tempo e mantengono le loro prestazioni nel corso degli anni. La qualità è una priorità assoluta per Side Spa, che si impegna a soddisfare i più elevati standard di eccellenza.

SIDE S.P.A. SOCIO UNICO. Via C. Cattaneo, 90 - 20851 Lissone (MB)
tel +39 039 2449001 - www.sidespa.it - info@sidespa.it
p. iva 00827650961 - Cap. Soc. int. vers 3.000.000,00 - Reg. Soc. Trib. di Monza (MB) n.22645 - C.C.I.A. n 1102034
© Copyright Side 2010 tutti i diritti riservati