SWING 15 FLAT

57552R-LBC-60

INTERNI > INCASSI > SWING

Paese di produzione: Italia



CARATTERISTICHE

Destinazione d'uso:	Interni
Installazione:	Incasso a Soffitto
Foro incasso:	Ø 159mm.
Fissaggio:	Con staffe regolabili in dotazione
Corpo/Struttura:	Corpo apparecchio in estruso di alluminio, anello di finitura in pressofusione di alluminio EN AB-47100
Verniciatura:	Verniciatura per interni in polveri di poliestere
Finitura:	Bianco
Riflettore/Ottica:	Riflettore in alluminio purissimo 99,8%
Vetro/Schermo:	Vetro temprato chiaro
Driver:	Driver remoto per LED, uscita stabilizzata 1050mA dc

DATI TECNICI

Tensione:	220-240V 50/60Hz
Fascio:	Simmetrico extra diffondente 60°
Corrente:	1050mA
Classe isolamento:	2
Peso:	1.5 kg
Grado IP:	20
Filo incandescente:	850 °C
Lampada inclusa:	Si
Tipo LED:	COB LED
Potenza complessiva:	41 W
Flusso apparecchio:	5307 lm
Durata nominale:	50.000 (h) L90 B20
Temperatura di colore:	3000 K
Indice resa cromatica:	>80
Consistenza cromatica:	2 SDCM
Dimensioni	ø172 x h184mm
Peso prodotto imballato	1.8 kg
Dimensioni prodotto imballato	340x230x220mm
Composizione materiale imballo	Contiene 100% di carta riciclata

Sorgente luminosa: 1 x LED 37.00W 5775lm

NOTE

A richiesta: Led con temperatura di colore 2700K
A richiesta: Versione in emergenza SA (sempre accesso): Autonomia 1h- Flusso luminoso 20%
A richiesta: versione in emergenza aggiungendo il Kit.
INV 1052 Kit 1h
INV 1052-3 Kit 3h
A richiesta:

SIDE S.P.A. SOCIO UNICO. Via C. Cattaneo, 90 - 20851 Lissone (MB)
tel +39 039 2449001 - www.sidespa.it - info@sidespa.it
p. iva 00827650961 - Cap. Soc. int. vers 3.000.000,00 - Reg. Soc. Trib. di Monza (MB) n.22645 - C.C.I.A. n 1102034
© Copyright Side 2010 tutti i diritti riservati

SWING 15 FLAT

57552R-LBC-60

INTERNI > INCASSI > SWING

Paese di produzione: Italia

DISEGNO TECNICO

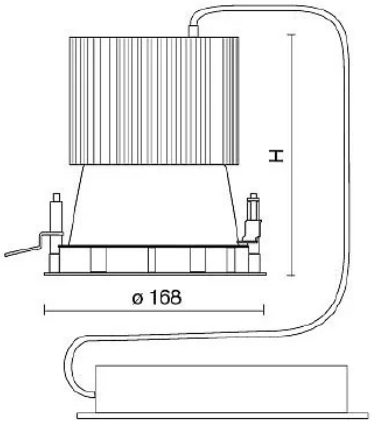

H - 27W = 122mm
41W = 184mm
47,5W = 184mm

CURVE FOTOMETRICHE

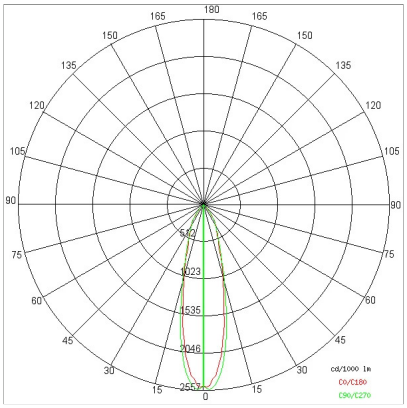

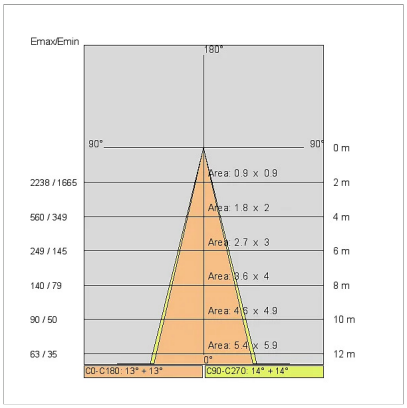

AZIENDA

Side Spa è da sempre un punto di riferimento nel settore manifatturiero per la sua costante attenzione alla qualità del prodotto, all'assemblaggio e alla sostenibilità dei suoi articoli. L'azienda si distingue per la sua dedizione nell'offrire ai clienti prodotti di altissima qualità che soddisfino le esigenze e superino le aspettative.

Side Spa pone la massima attenzione alla qualità dei suoi prodotti. Ogni fase della produzione è sottoposta a rigorosi controlli di qualità per garantire che solo articoli di prima classe raggiungano il mercato. Utilizzando materiali di alta qualità e adottando processi di produzione all'avanguardia, l'azienda è in grado di offrire prodotti che resistono al tempo e mantengono le loro prestazioni nel corso degli anni. La qualità è una priorità assoluta per Side Spa, che si impegna a soddisfare i più elevati standard di eccellenza.

SIDE S.P.A. SOCIO UNICO. Via C. Cattaneo, 90 - 20851 Lissone (MB)
tel +39 039 2449001 - www.sidespa.it - info@sidespa.it
p. iva 00827650961 - Cap. Soc. int. vers 3.000.000,00 - Reg. Soc. Trib. di Monza (MB) n.22645 - C.C.I.A. n 1102034
© Copyright Side 2010 tutti i diritti riservati