FLY920 LINEAR FISSO - DALI

3950-LBC-75-DA

INTERNI > PROIETTORI & BINARI 230V > FLY920 LINEAR



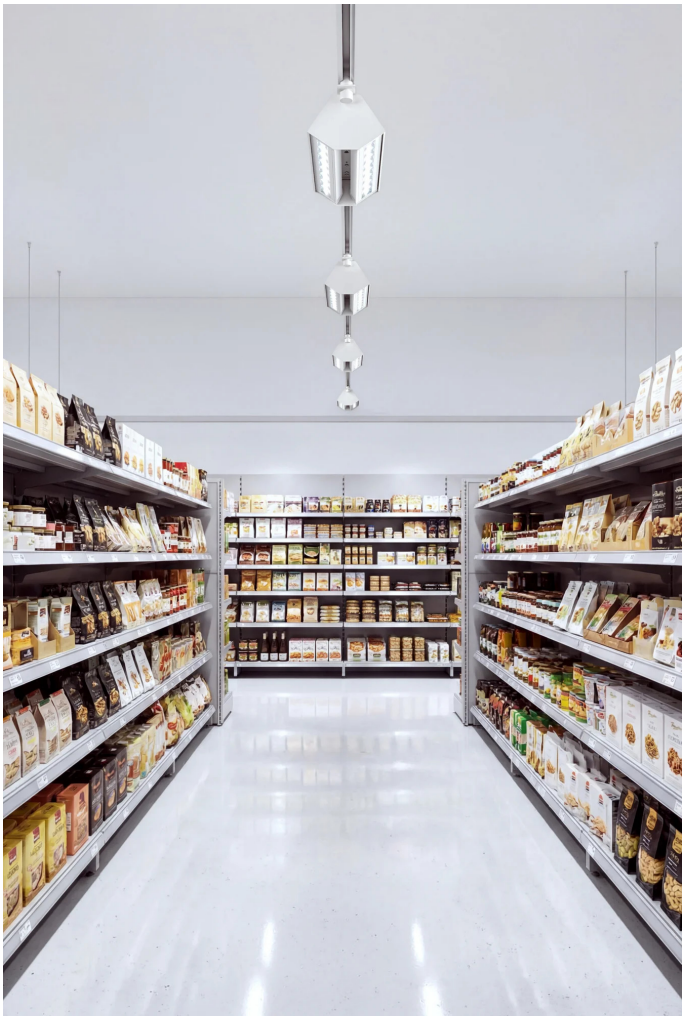

CARATTERISTICHE

Destinazione d'uso:	Interni
Installazione:	Binario
Corpo/Struttura:	Corpo esternamente in lamiera retro saldata. Vani ottici, testate e cornice in estruso di alluminio verniciato.
Verniciatura:	Polveri di poliestere
Finitura:	Bianco raggrinzante
Riflettore/Ottica:	Ottica con riflettori in policarbonato metallizzati a specchio
Driver:	driver incorporato per LED DALI, uscita stabilizzata @700mA

DATI TECNICI

Tensione:	220-240V 50/60Hz
Fascio:	Extra diffondente 75°
Corrente:	700mA
Classe isolamento:	1
Peso:	4.5 kg
Grado IP:	20
Grado IK:	07
Lampada inclusa:	Si
Tipo LED:	POWER LED
Potenza complessiva:	124 W
Flusso apparecchio:	11287 lm
Durata nominale:	50.000 (h) L80 B20
Temperatura di colore:	3000 K
Indice resa cromatica:	>80
Consistenza cromatica:	3 SDCM
Peso prodotto imballato	A richiesta kg
Dimensioni prodotto imballato	A richiesta
Composizione materiale imballo	100% riciclabile e riciclato

Sorgente luminosa: 6 x 19W 2286lm

NOTE

A richiesta: fasci 12°- 55° - AS - AE e vetro di protezione serigrafato.

SIDE S.P.A. SOCIO UNICO. Via C. Cattaneo, 90 - 20851 Lissone (MB)
tel +39 039 2449001 - www.sidespa.it - info@sidespa.it
p. iva 00827650961 - Cap. Soc. int. vers 3.000.000,00 - Reg. Soc. Trib. di Monza (MB) n.22645 - C.C.I.A. n 1102034
© Copyright Side 2010 tutti i diritti riservati

FLY920 LINEAR FISSO - DALI

3950-LBC-75-DA

INTERNI > PROIETTORI & BINARI 230V > FLY920 LINEAR

DISEGNO TECNICO

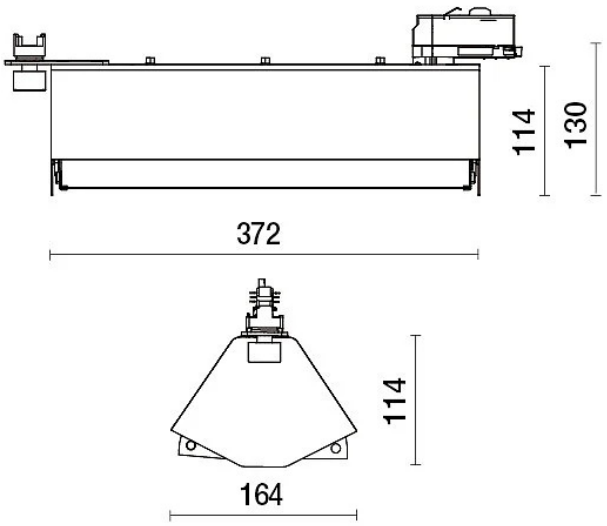

CURVE FOTOMETRICHE

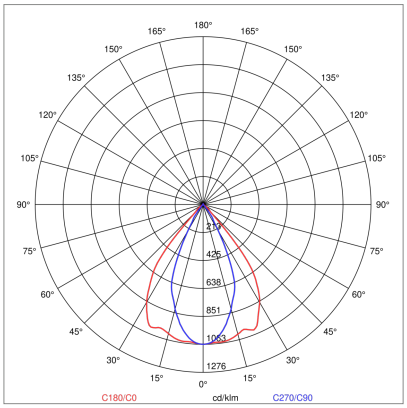

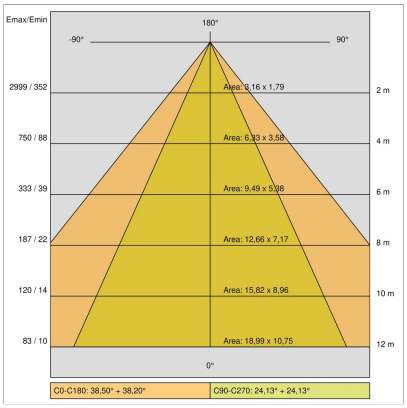

AZIENDA

Side Spa è da sempre un punto di riferimento nel settore manifatturiero per la sua costante attenzione alla qualità del prodotto, all'assemblaggio e alla sostenibilità dei suoi articoli. L'azienda si distingue per la sua dedizione nell'offrire ai clienti prodotti di altissima qualità che soddisfino le esigenze e superino le aspettative.

Side Spa pone la massima attenzione alla qualità dei suoi prodotti. Ogni fase della produzione è sottoposta a rigorosi controlli di qualità per garantire che solo articoli di prima classe raggiungano il mercato. Utilizzando materiali di alta qualità e adottando processi di produzione all'avanguardia, l'azienda è in grado di offrire prodotti che resistono al tempo e mantengono le loro prestazioni nel corso degli anni. La qualità è una priorità assoluta per Side Spa, che si impegna a soddisfare i più elevati standard di eccellenza.

SIDE S.P.A. SOCIO UNICO. Via C. Cattaneo, 90 - 20851 Lissone (MB)
tel +39 039 2449001 - www.sidespa.it - info@sidespa.it
p. iva 00827650961 - Cap. Soc. int. vers 3.000.000,00 - Reg. Soc. Trib. di Monza (MB) n.22645 - C.C.I.A. n 1102034

© Copyright Side 2010 tutti i diritti riservati