# Scheda dati

Specifiche

## Corpo contatti, Harmony XB5, contatto singolo, con base di fissaggio, plastica, NO+NC, contatti Push-in

ZB5AZ1055

**Prezzo: 13,62 EUR**

## Presentazione

| | |
|---|---|
| **Gamma Prodotto** | Harmony XB5 |
| **Tipo Prodotto** | Montaggio corpo completo/contatti |
| **Nome Dispositivo** | ZB5 |
| **materiale base di fissaggio** | Plastica |
| **Vendita quantità indivisibile** | 1 |
| **Tipo di testa** | Standard |
| **Composizione e tipologia contatti** | 1 NO + 1 NC |
| **Funzionamento dei contatti** | Ad apertura lenta |
| **Tipo blocco contatti** | Singolo |
| **Connessioni - morsetti** | Push-in, <= 2 x 1,5 mm² con puntale per cavo conforme a IEC 60947-1<br>Push-in, >= 1 x 0.34 mm² senza puntale per cavo conforme a IEC 60947-1 |

## Caratteristiche tecniche

| | |
|---|---|
| **Larghezza totale CAD** | 46,2 mm |
| **Altezza totale CAD** | 27,6 mm |
| **Profondità totale CAD** | 30 mm |
| **Descrizione morsetti ISO n°1** | (11-12)NC<br>(13-14)NO |
| **peso prodotto** | 0,016 kg |
| **Composizione Del Dispositivo** | Base di fissaggio<br>Corpo |
| **uso contatti** | Contatti standard |
| **Apertura positiva** | Con conforme a IEC 60947-5-1 appendice K |
| **Corsa di funzionamento** | 1,217 mm (NC con modifica dello stato elettrico)<br>2,05 mm (NO con modifica dello stato elettrico)<br>4,3 mm (corsa totale) |
| **forza di funzionamento** | 2,25 N NC con modifica dello stato elettrico<br>2,45 N NO con modifica dello stato elettrico |
| **Durata meccanica** | 10000000 cicli |
| **Materiale contatti** | Lega d'argento (Ag/Ni) |
| **Protezione contro i cortocircuiti** | 10 A fusibile cartuccia tipo gG conforme a IEC 60947-5-1 |
| **Corrente termica convenzionale in aria [Ith]** | 10 A conforme a IEC 60947-5-1 |
| **Tensione nominale di isolamento [Ui]** | 300 V (grado di inquinamento 3) conforme a IEC 60947-1 |

Disclaimer: La presente documentazione non ha funzione sostitutiva e non deve essere utilizzata per stabilire l'idoneità o l'affidabilità di questi prodotti per le applicazioni di utenti specifici

| | |
|---|---|
| **Tensione nominale di tenuta agli impulsi [Uimp]** | 4 kV conforme a IEC 60947-1 |
| **Corrente nominale di impiego [Ie]** | 6 A a 120 V, AC-15, A300 conforme a IEC 60947-5-1<br>3 A a 240 V, AC-15, A300 conforme a IEC 60947-5-1<br>0,55 A a 125 V, DC-13, Q300 conforme a IEC 60947-5-1<br>0,27 A a 250 V, DC-13, Q300 conforme a IEC 60947-5-1 |
| **Presentazione del dispositivo** | Basic sub-assemblies |

## Ambiente

| | |
|---|---|
| **Trattamento di protezione** | TH |
| **Temperatura Di Stoccaggio** | -40…70 °C |
| **Temperatura Ambiente** | -40…70 °C |
| **Grado di protezione IP** | IP20 conforme a CEI 60529 |
| **Norme Di Riferimento** | IEC 60947-1<br>IEC 60947-5-1<br>IEC 60947-5-4<br>IEC 60947-5-5<br>UL 60947-1<br>UL 60947-5-1<br>UL 60947-5-5<br>UL 1059<br>UL 486E<br>CSA C22.2 No 60947-1<br>CSA C22.2 No 60947-5-1<br>CSA C22.2 No 158<br>CSA C22.2 No 65<br>IACS E10 |
| **Certificazioni Prodotto** | EAC<br>IECEE CB Scheme<br>CCC<br>UL<br>CSA |
| **Resistenza alle vibrazioni** | 5 gn (f= 10…500 Hz) conforming to IEC 60068-2-6<br>25 mm picco-picco (f= 2…10 Hz) conforming to IEC 60068-2-6 |
| **Resistenza agli urti** | 25 gn (durata = 6 ms) per 1000 scosse su ciascun asse conforme a IEC 60068-2-27<br>30 gn (durata = 18 ms) per accelerazione a mezza onda sinusoidale conforme a IEC 60068-2-27<br>50 gn (durata = 11 ms) per accelerazione a mezza onda sinusoidale conforme a IEC 60068-2-27 |

## Confezionamenti

| | |
|---|---|
| **Unità di misura confezione 1** | PCE |
| **Num.unità in pkg.** | 1 |
| **Confezione 1: altezza** | 4,500 cm |
| **Confezione 1: larghezza** | 3,500 cm |
| **Confezione 1: profondità** | 5,500 cm |
| **Peso imballo (Kg)** | 22,000 g |
| **Unità di misura confezione 2** | S03 |
| **Numero di unità per confezione 2** | 250 |
| **Confezione 2: altezza** | 30,000 cm |
| **Confezione 2: larghezza** | 30,000 cm |
| **Confezione 2: profondità** | 40,000 cm |
| **Confezione 2: peso** | 5,809 kg |

## Garanzia contrattuale

| | |
|---|---|
| **Garanzia (in mesi)** | 18 |

## Environmental Data

L'obiettivo di Schneider Electric è raggiungere lo status di Net Zero entro il 2050 attraverso partnership nella supply chain, materiali a basso impatto e circolarità, grazie alla nostra campagna "Use Better, Use Longer, Use Again" (Usa meglio, usa più a lungo, utilizza di nuovo), per prolungare la durata dei prodotti e la riciclabilità.

Spiegazione dei Environmental Data >

Come valutiamo la sostenibilità dei prodotti >

### Impronta ambientale

| | |
|---|---|
| Impronta di carbonio totale del ciclo di vita | **0.2 kg CO2 eq.** |
| Impronta di carbonio della fase di produzione [A1–A3] | **0.2 kg CO2 eq.** |
| Impronta di carbonio della fase di distribuzione [A4] | **0 kg CO2 eq.** |
| Impronta di carbonio della fase di installazione [A5] | **0 kg CO2 eq.** |
| Impronta di carbonio della fase di utilizzo [B2, B3, B4, B6] | **0 kg CO2 eq.** |
| Impronta di carbonio della fase di fine vita [C1–C4] | **0 kg CO2 eq.** |

## Use Better

### Materiali e imballaggio

| | |
|---|---|
| Percentuale media di contenuto di plastica riciclata | **24 %** |
| Percentuale media di contenuto di metallo riciclato | **12 %** |
| Confezione di cartone riciclato | **Sì** |
| Imballaggio senza plastica | **Sì** |
| Direttiva RoHS dell'UE | **Conforme** |
| Regolamento REACh | **Non contiene SVHC oltre i limiti** |

## Use Longer

### Estensione durata

| | |
|---|---|
| Riparazione | **No** |

## Use Again

### Reimballaggio e rifabbricazione

| | |
|---|---|
| Potenziale di riciclabilità, in % | **0** |
| Profilo di circolarità | **Informazioni sulla fine della vita** |
| Ritiro del prodotto | **Sì** |
| Etichetta RAEE | **Nei mercati dell'Unione Europea il prodotto deve essere smaltito in base a un metodo differenziato specifico e non tra i normali rifiuti.** |

Dimensions Drawings

## Dimensions

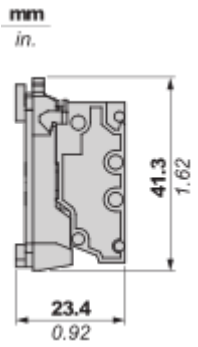

Mounting and Clearance

## Mounting

### Mounting and Unmounting

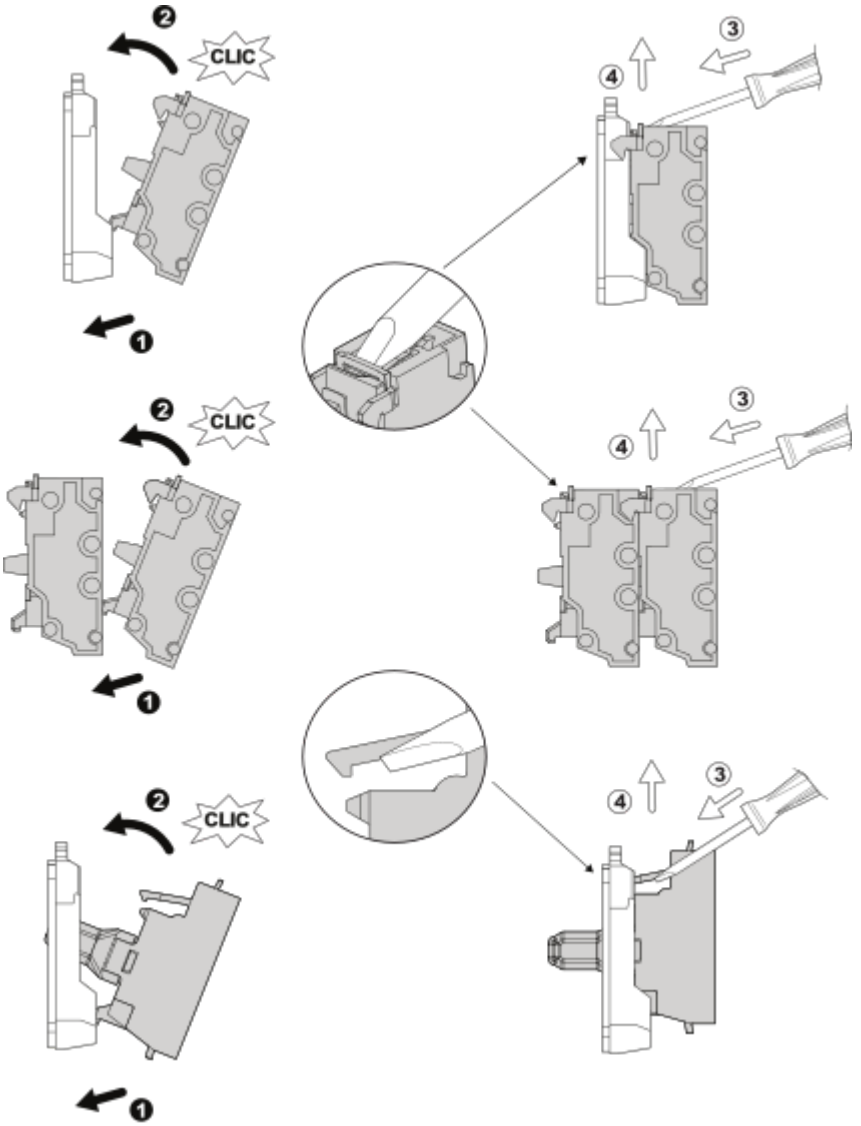


### Panel cut-out Dimension

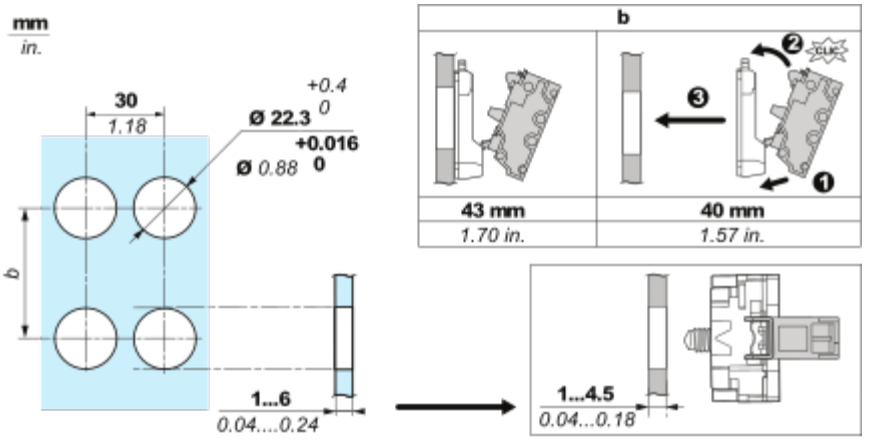
mm
in.
30
1.18
Ø 22.3 +0.4 0
Ø 0.88 +0.016 0
b
1...6
0.04....0.24
b
43 mm
1.70 in.
40 mm
1.57 in.
1...4.5
0.04...0.18

Connections and Schema

## Wiring

### Wiring and Unwiring

| | |
|---|---|
| mm<br>in. | 8<br>0.32 |
| mm²<br>AWG | 0.34...1.5<br>22...16 |

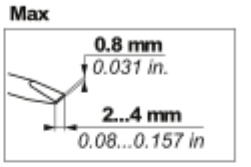


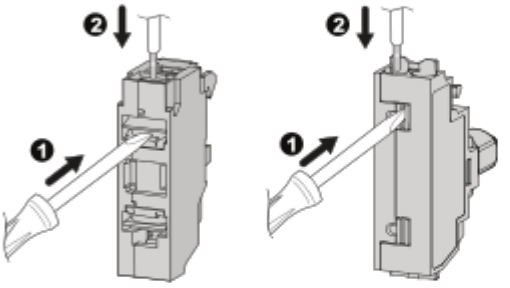


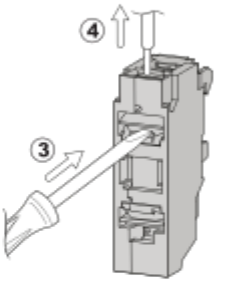


| | | | | |
|---|---|---|---|---|
| mm<br>in. | 8<br>0.32 | 8<br>0.32 (1) | | 8<br>0.32 (1) |
| mm²<br>AWG | 0.34...1.5<br>22...16 | 0.34...1<br>22...18 | 0.34...1.5<br>22...16 | 0.34...1.5<br>22...16 |

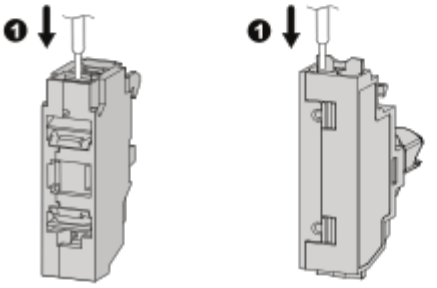


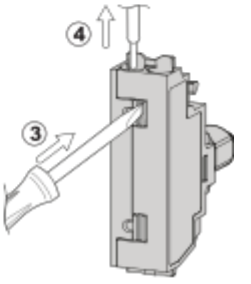

Technical Illustration

**Dimensions**

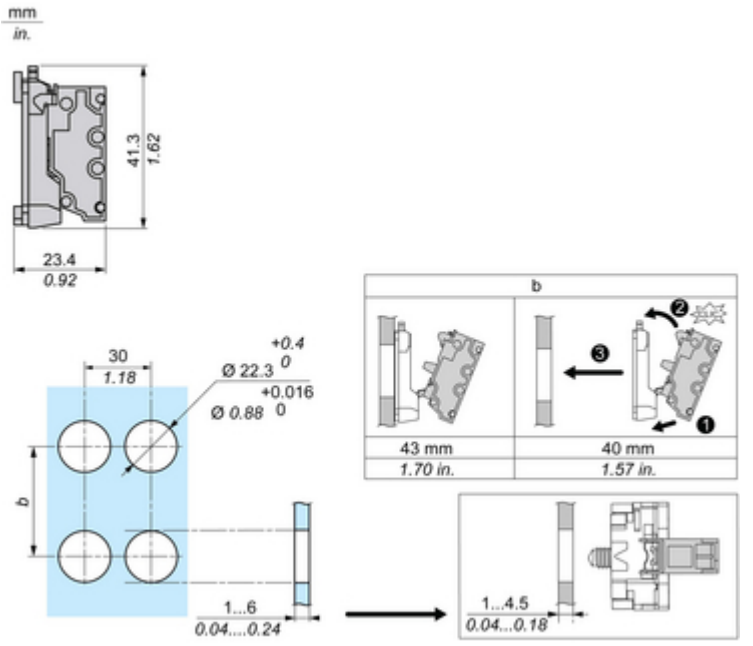

Technical Illustration

**Wiring diagram**

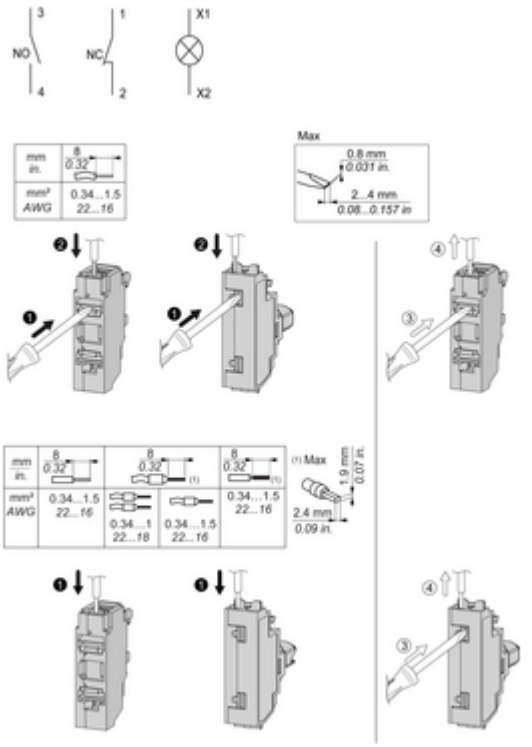

Offer Marketing Illustration

**Product benefits / Features**

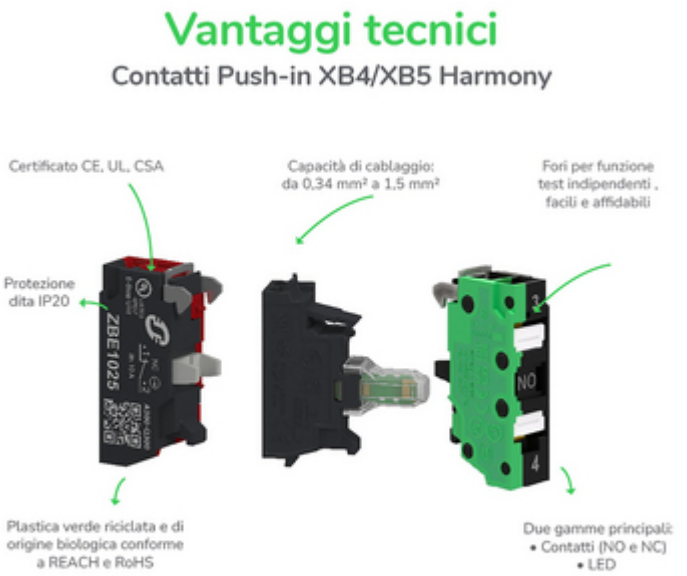

Offer Marketing Illustration

**Product benefits / Features**

Offer Marketing Illustration

**Product benefits / Features**

Offer Marketing Illustration

**Product benefits / Features**

Image of product / Alternate images

**Alternative**

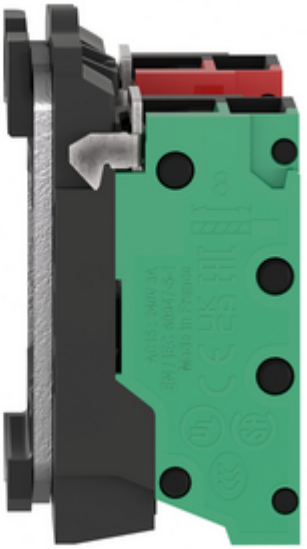

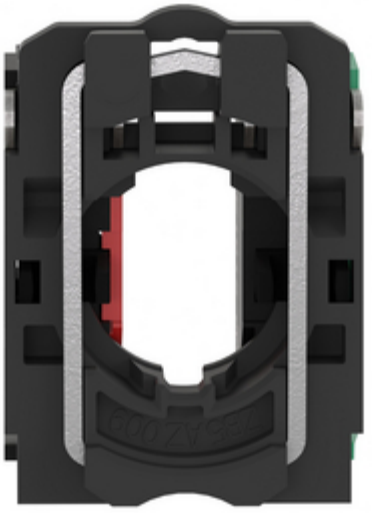

ZBE1025
ZBE1015

LISTED
4PD7
E-Stop Unit
ZBE1025
NC
.1
.2
Ith 10 A
A300-Q300