Scheda dati

Specifiche

Testa lampada spia Ø22 - circolare - gemma liscia verde

ZB5AV03

Prezzo: 5,06 EUR

Presentazione

Gamma Prodotto	Harmony XB5
Tipo Prodotto	Testa lampada spia
Compatibilità Del Prodotto	BA 9s
Nome Dispositivo	ZB5
Materiale testa	Dark grey plastic
Diametro Di Montaggio	22 mm
Tipo di testa	Standard
Vendita quantità indivisibile	1
Forma della testa	Circolare
Colore capsula o gemma	Verde
Info da operatore	Con gemma liscia

Caratteristiche tecniche

Larghezza totale CAD	29 mm
Altezza totale CAD	29 mm
Profondità totale CAD	31 mm
peso prodotto	0,018 kg
Nome stazione	XALD 1…5 fori XALK 2…5 fori
Codice di composizione elettrico	P3 in Montaggio anteriore diretto sul pulsante con BA 9s P4 in Montaggio anteriore diretto sul pulsante con BA 9s and transformer PF2 in Montaggio anteriore diretto sul pulsante con BA 9s
Presentazione del dispositivo	Prodotti base

Ambiente

Trattamento di protezione	TH
Temperatura Di Stoccaggio	-40…70 °C
Temperatura Ambiente	-40…70 °C
Categoria di sovratensione	Classe II conforme a IEC 60536
Grado di protezione IP	IP66 conforme a CEI 60529 IP67 conforme a CEI 60529 IP69 conforme a CEI 60529 IP69K conforme a ISO 20653
Enclosure Type	UL type 4X/13
Resistenza al lavaggio ad alta pressione	7000000 Pa a 55 °C, distanza: 0,1 m

Disclaimer: La presente documentazione non ha funzione sostitutiva e non deve essere utilizzata per stabilire l'idoneità o l'affidabilità di questi prodotti per le applicazioni di utenti specifici

Grado Di Protezione Ik	IK05 conforme aIEC 50102
Norme Di Riferimento	IEC 60947-5-4 JIS C8201-5-1 IEC 60947-1 CSA C22.2 No 14 IEC 60947-5-1 IEC 60947-5-5 UL 508 JIS C8201-1
Resistenza alle vibrazioni	5 gn (f= 2…500 Hz) conforming to IEC 60068-2-6
Resistenza agli urti	30 gn (durata = 18 ms) per accelerazione a mezza onda sinusoidale conforme a IEC 60068-2-27 50 gn (durata = 11 ms) per accelerazione a mezza onda sinusoidale conforme a IEC 60068-2-27

Confezionamenti

Unità di misura confezione 1	PCE
Num.unità in pkg.	1
Confezione 1: altezza	4,500 cm
Confezione 1: larghezza	3,400 cm
Confezione 1: profondità	5,400 cm
Peso imballo (Kg)	16,000 g
Unità di misura confezione 2	S03
Numero di unità per confezione 2	300
Confezione 2: altezza	30,000 cm
Confezione 2: larghezza	30,000 cm
Confezione 2: profondità	40,000 cm
Confezione 2: peso	5,194 kg
Unità di misura confezione 3	P06
Numero di unità per confezione 3	2400
Confezione 3: altezza	75,000 cm
Confezione 3: larghezza	60,000 cm
Confezione 3: profondità	80,000 cm
Confezione 3: peso	50,604 kg

Garanzia contrattuale

Garanzia (in mesi)	18

Environmental Data

L'obiettivo di Schneider Electric è raggiungere lo status di Net Zero entro il 2050 attraverso partnership nella supply chain, materiali a basso impatto e circolarità, grazie alla nostra campagna "Use Better, Use Longer, Use Again" (Usa meglio, usa più a lungo, utilizza di nuovo), per prolungare la durata dei prodotti e la riciclabilità.

Spiegazione dei Environmental Data >

Come valutiamo la sostenibilità dei prodotti >

Impronta ambientale

Impronta di carbonio totale del ciclo di vita	**0.1 kg CO2 eq.**
Impronta di carbonio della fase di produzione [A1–A3]	**0.1 kg CO2 eq.**
Impronta di carbonio della fase di distribuzione [A4]	**0 kg CO2 eq.**
Impronta di carbonio della fase di installazione [A5]	**0 kg CO2 eq.**
Impronta di carbonio della fase di utilizzo [B2, B3, B4, B6]	**0 kg CO2 eq.**
Impronta di carbonio della fase di fine vita [C1–C4]	**0 kg CO2 eq.**
Informazioni ambientali	**Profilo ambientale del prodotto**

Use Better

Materiali e imballaggio

Percentuale media di contenuto di plastica riciclata	**16 %**
Confezione di cartone riciclato	**Sì**
Imballaggio senza plastica	**Sì**
Direttiva RoHS dell'UE	**Conforme**
Regolamento REACh	**Non contiene SVHC oltre i limiti**

Use Longer

Estensione durata

Riparazione	**No**

Use Again

Reimballaggio e rifabbricazione

Potenziale di riciclabilità, in %	**22**
Profilo di circolarità	**Informazioni sulla fine della vita**
Ritiro del prodotto	**Sì**

Dimensions Drawings

Dimensions

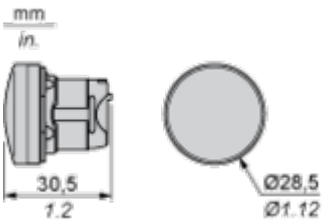

Mounting and Clearance

Panel Cut-out for Pushbuttons, Switches and Pilot Lights (Finished Holes, Ready for Installation)

Connection by Screw Clamp Terminals or Plug-in Connectors or on Printed Circuit Board

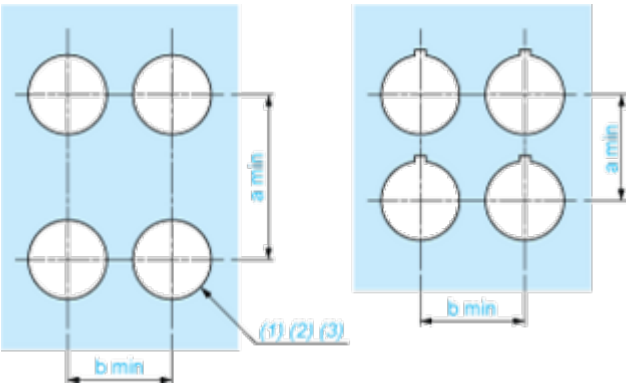

(1) Diameter on finished panel or support
(2) For selector switches and Emergency stop buttons, use of an anti-rotation plate type ZB5AZ902 is recommended.
(3) Ø22.5 mm recommended (Ø22.3 $_{0}^{+0.4}$) / Ø0.89 in. recommended (Ø0.88 in. $_{0}^{+0.016}$)

Connections	a in mm	a in in.	b in mm	b in in.
By screw clamp terminals or plug-in connector	40	1.57	30	1.18
By Faston connectors	45	1.77	32	1.26
On printed circuit board	30	1.18	30	1.18

Detail of Lug Recess

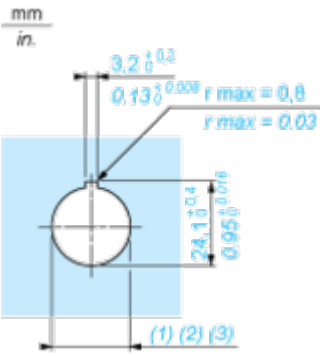

(1) Diameter on finished panel or support
(2) For selector switches and Emergency stop buttons, use of an anti-rotation plate type ZB5AZ902 is recommended.
(3) Ø22.5 mm recommended (Ø22.3 $_{0}^{+0.4}$) / Ø0.89 in. recommended (Ø0.88 in. $_{0}^{+0.016}$)

Pushbuttons, Switches and Pilot Lights for Printed Circuit Board Connection

Panel Cut-outs (Viewed from Installer's Side)

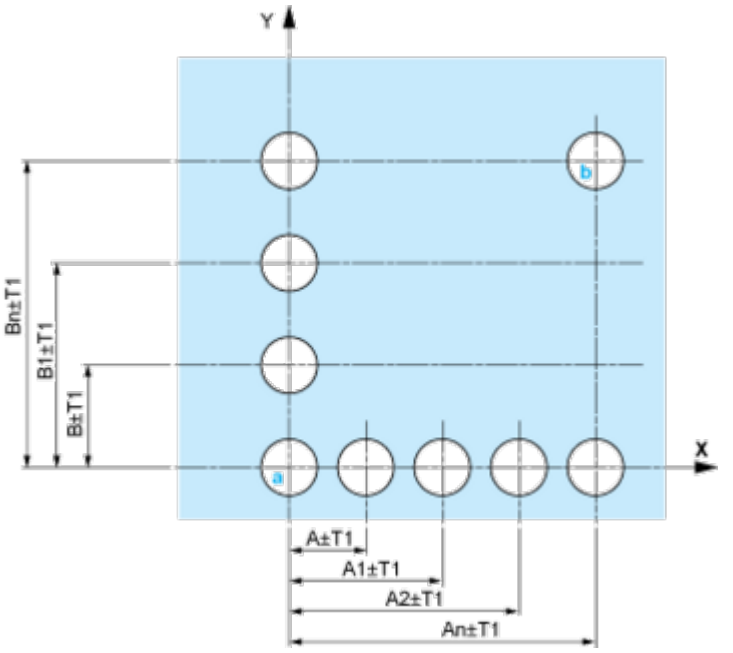

A: 30 mm min. / 1.18 in. min.
B: 40 mm min. / 1.57 in. min.

Printed Circuit Board Cut-outs (Viewed from Electrical Block Side)

Dimensions in mm

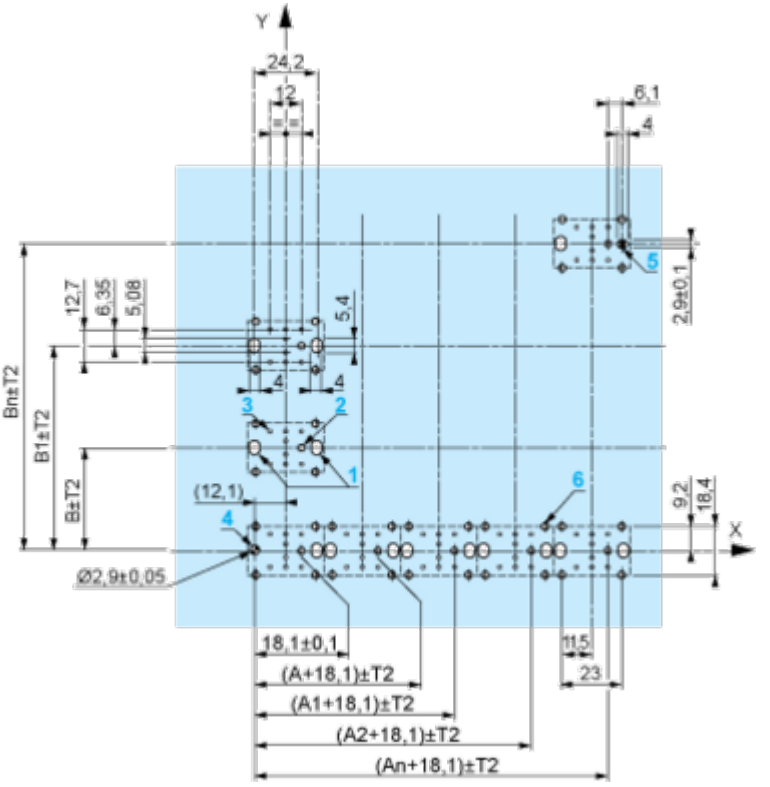

A: 30 mm min.
B: 40 mm min.
Dimensions in in.

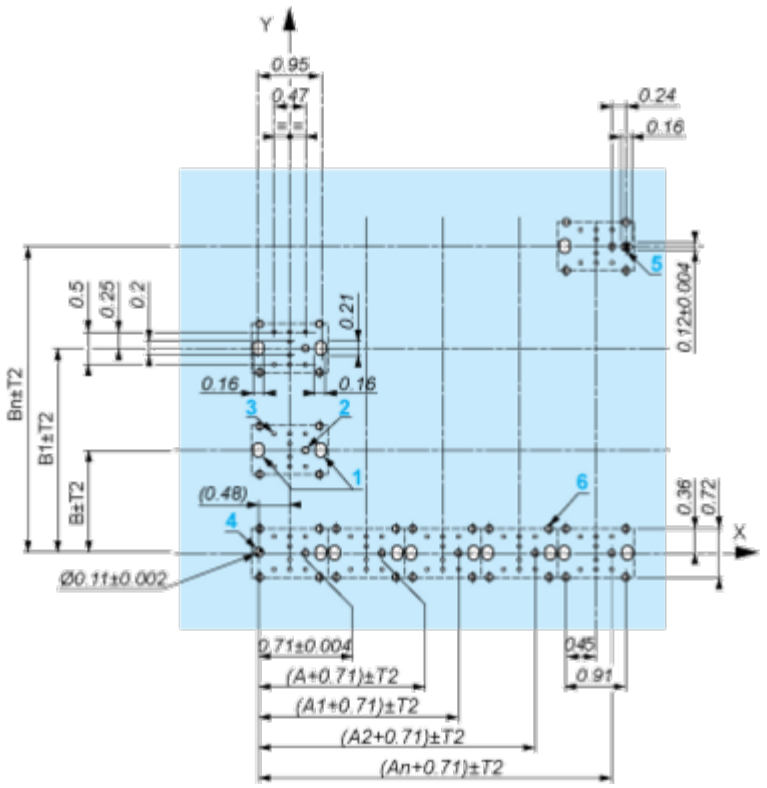

A: 1.18 in. min.
B: 1.57 in. min.

General Tolerances of the Panel and Printed Circuit Board

The cumulative tolerance must not exceed 0.3 mm / 0.012 in.: T1 + T2 = 0.3 mm max.

Installation Precautions

- Minimum thickness of circuit board: 1.6 mm / 0.06 in.
- Cut-out diameter: 22.4 mm ± 0.1 / 0.88 in. ± 0.004
- Orientation of body/fixing collar ZB5AZ009: ± 2°30' (excluding cut-outs marked **a** and **b**).
- Tightening torque of screws ZBZ006: 0.6 N.m (5.3 lbf.in) max.
- Allow for one ZB5AZ079 fixing collar/pillar and its fixing screws:
  - every 90 mm / 3.54 in. horizontally (X), and 120 mm / 4.72 in. vertically (Y).
  - with each selector switch head (ZB5AD•, ZB5AJ•, ZB5AG•).

The fixing centers marked **a** and **b** are diagonally opposed and must align with those marked **4** and **5**.

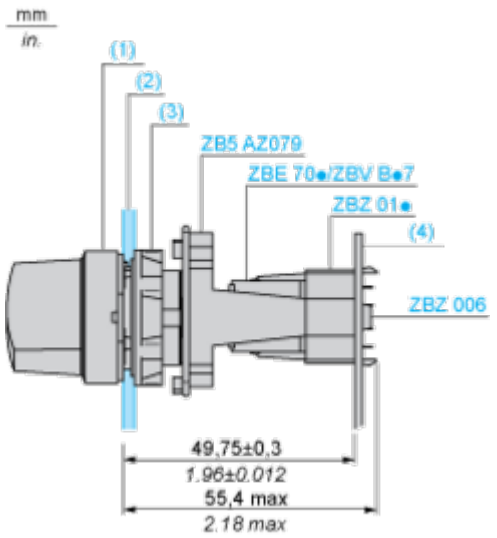

(1) Head ZB5AD•
(2) Panel
(2) Nut
(4) Printed circuit board

Mounting of Adapter (Socket) ZBZ01•

- **1** 2 elongated holes for ZBZ006 screw access
- **2** 1 hole Ø 2.4 mm ± 0.05 / 0.09 in. ± 0.002 for centring adapter ZBZ01•
- **3** 8 × Ø 1.2 mm / 0.05 in. holes
- **4** 1 hole Ø 2.9 mm ± 0.05 / 0.11 in. ± 0.002, for aligning the printed circuit board (with cut-out marked **a**)
- **5** 1 elongated hole for aligning the printed circuit board (with cut-out marked **b**)
- **6** 4 holes Ø 2.4 mm / 0.09 in. for clipping in adapter ZBZ01•

Dimensions An + 18.1 relate to the Ø 2.4 mm ± 0.05 / 0.09 in. ± 0.002 holes for centring adapter ZBZ01•.

Technical Description

Electrical Composition Corresponding to Codes P1, P3, PF1, PR1 and PF2

Light block

Electrical Composition Corresponding to Code P4

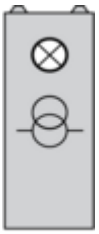

Legend

Single contact

Double contact

Light block

Possible location

Technical Illustration

Dimensions

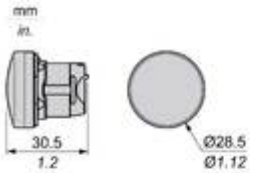

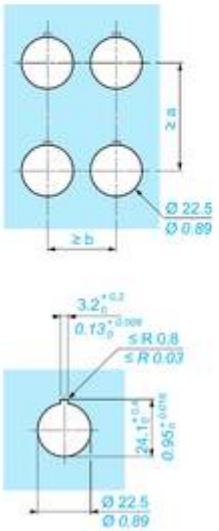

		a (mm)	a (in.)	b (mm)	b (in.)
ZBE●●●●●	ZBV●●●●	40	1.57	30	1.18
ZBE●●●●●3	ZBV●●●●3	45	1.77	32	1.26
ZBE●●●●●4	ZBV●●●●4	40	1.57	30	1.18
ZBE●●●●●5	ZBV●●●●5	50	1.97	30	1.18
ZBE●●●●●9	ZBV●●●●9	40	1.57	30	1.18
ZBRT●	ZBRV1	40	1.57	30	1.18

Offer Marketing Illustration

Product benefits / Features

Offer Marketing Illustration

Product benefits / Features

Offer Marketing Illustration

Product benefits / Features

Image of product / Alternate images

Alternative