# Scheda dati

Specifiche

## Testa selettore a chiave, Harmony XB5, plastica, nero, 22mm, chiave 455, 2 posizioni, fisse, estrazione destra e sinistra,ghiera grigia

ZB5AG4C0

**Prezzo: 35,25 EUR**

## Presentazione

| | |
|---|---|
| **Gamma Prodotto** | Harmony XB5 |
| **Tipo Prodotto** | Testa per selettore a chiave |
| **Nome Dispositivo** | ZB5 |
| **Materiale testa** | Plastica colorata grigio chiaro |
| **Diametro Di Montaggio** | 22 mm |
| **Tipo di testa** | Standard |
| **Vendita quantità indivisibile** | 1 |
| **Forma della testa** | Circolare |
| **Tipo di operatore** | fisso |
| **Tipo operatore** | Nero selettore a chiave |
| **Informazioni posizione operatore** | 2 posizioni 90° |
| **Tipo Di Serratura** | Key 455 |
| **Posizione di estrazione chiave** | In qualsiasi posizione |

## Caratteristiche tecniche

| | |
|---|---|
| **Larghezza totale CAD** | 29 mm |
| **Altezza totale CAD** | 29 mm |
| **Profondità totale CAD** | 72 mm |
| **peso prodotto** | 0,057 kg |
| **Durata meccanica** | 1000000 cicli |
| **Nome stazione** | XALD 1…5 fori<br>XALK 2…5 fori |
| **Codice di composizione elettrico** | C4 per <6 contattisingolo e doppio in Montaggio anteriore diretto sul pulsante<br>C5 per <5 contattisingolo in Montaggio anteriore diretto sul pulsante<br>C6 per <5 contattisingolo e doppio in Montaggio anteriore diretto sul pulsante<br>C7 per <4 contattisingolo in Montaggio anteriore diretto sul pulsante<br>C8 per <4 contattisingolo e doppio in Montaggio anteriore diretto sul pulsante<br>C11 per <3 contattisingolo in Montaggio anteriore diretto sul pulsante<br>C3 per <6 contattisingolo in Montaggio anteriore diretto sul pulsante<br>SF1 per <3 contattisingolo in Montaggio anteriore diretto sul pulsante<br>SR1 per <3 contattisingolo in Montaggio posteriore su fondo della pulsantiera<br>C15 per <1 contattisingolo in Montaggio anteriore diretto sul pulsante |
| **Presentazione del dispositivo** | Prodotti base |

## Ambiente

| | |
|---|---|
| **Trattamento di protezione** | TH |

Disclaimer: La presente documentazione non ha funzione sostitutiva e non deve essere utilizzata per stabilire l'idoneità o l'affidabilità di questi prodotti per le applicazioni di utenti specifici

| | |
|---|---|
| **Temperatura Di Stoccaggio** | -40…70 °C |
| **Temperatura Ambiente** | -40…70 °C |
| **Categoria di sovratensione** | Classe II conforme a IEC 60536 |
| **Grado di protezione IP** | IP66 conforme a CEI 60529<br>IP67 |
| **Enclosure Type** | UL type 4X/13 |
| **Resistenza al lavaggio ad alta pressione** | 7000000 Pa a 55 °C, distanza: 0,1 m |
| **Grado Di Protezione Ik** | IK06 conforme aIEC 50102 |
| **Norme Di Riferimento** | UL 508<br>IEC 60947-5-1<br>IEC 60947-5-4<br>JIS C8201-5-1<br>CSA C22.2 No 14<br>IEC 60947-1<br>JIS C8201-1 |
| **Certificazioni Prodotto** | DNV<br>CSA<br>BV<br>LROS (Lloyds Register of shipping)<br>UL listed / CSA |
| **Resistenza alle vibrazioni** | 5 gn (f= 2…500 Hz) conforming to IEC 60068-2-6 |
| **Resistenza agli urti** | 30 gn (durata = 18 ms) per accelerazione a mezza onda sinusoidale conforme a IEC 60068-2-27<br>50 gn (durata = 11 ms) per accelerazione a mezza onda sinusoidale conforme a IEC 60068-2-27 |

## Confezionamenti

| | |
|---|---|
| **Unità di misura confezione 1** | PCE |
| **Num.unità in pkg.** | 1 |
| **Confezione 1: altezza** | 3,300 cm |
| **Confezione 1: larghezza** | 5,300 cm |
| **Confezione 1: profondità** | 9,100 cm |
| **Peso imballo (Kg)** | 68,000 g |

## Garanzia contrattuale

| | |
|---|---|
| **Garanzia (in mesi)** | 18 |

## Environmental Data

L'obiettivo di Schneider Electric è raggiungere lo status di Net Zero entro il 2050 attraverso partnership nella supply chain, materiali a basso impatto e circolarità, grazie alla nostra campagna "Use Better, Use Longer, Use Again" (Usa meglio, usa più a lungo, utilizza di nuovo), per prolungare la durata dei prodotti e la riciclabilità.

Spiegazione dei Environmental Data >

Come valutiamo la sostenibilità dei prodotti >

### Impronta ambientale

| | |
|---|---|
| Informazioni ambientali | Profilo ambientale del prodotto |

## Use Better

### Materiali e imballaggio

| | |
|---|---|
| Confezione di cartone riciclato | Sì |
| Imballaggio senza plastica | Sì |
| Numero SCIP | F28cb399-1b6a-409d-ac7b-4169e47b25c8 |
| Direttiva RoHS dell'UE | Conformi Per Esenzione |
| Regolamento REACh | Contiene SVHC oltre i limiti |

## Use Longer

### Estensione durata

| | |
|---|---|
| Riparazione | No |

## Use Again

### Reimballaggio e rifabbricazione

| | |
|---|---|
| Profilo di circolarità | Informazioni sulla fine della vita |
| Ritiro del prodotto | Sì |

Dimensions Drawings

**Dimensions**

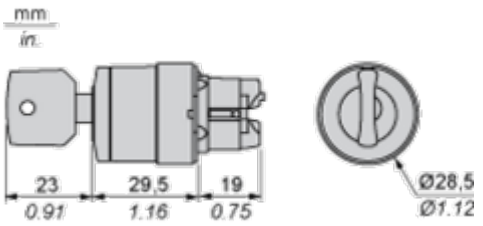

## Mounting and Clearance

### Panel Cut-out for Pushbuttons, Switches and Pilot Lights (Finished Holes, Ready for Installation)

### Connection by Screw Clamp Terminals or Plug-in Connectors or on Printed Circuit Board

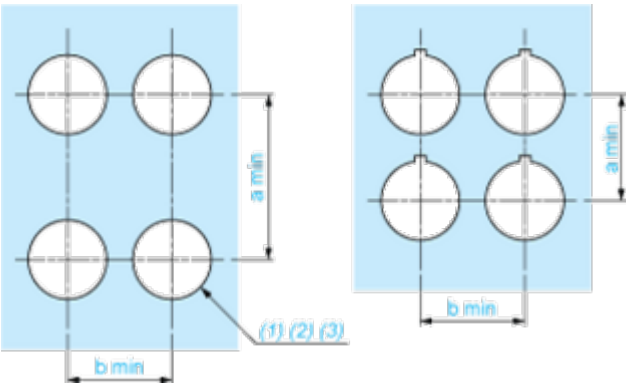


**(1)** Diameter on finished panel or support
**(2)** For selector switches and Emergency stop buttons, use of an anti-rotation plate type ZB5AZ902 is recommended.
**(3)** Ø22.5 mm recommended (Ø22.3 $_{0}^{+0.4}$) / Ø0.89 in. recommended (Ø0.88 in. $_{0}^{+0.016}$)

| Connections | a in mm | a in in. | b in mm | b in in. |
|---|---|---|---|---|
| By screw clamp terminals or plug-in connector | 40 | 1.57 | 30 | 1.18 |
| By Faston connectors | 45 | 1.77 | 32 | 1.26 |
| On printed circuit board | 30 | 1.18 | 30 | 1.18 |

### Detail of Lug Recess

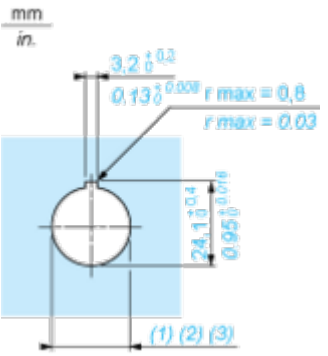


**(1)** Diameter on finished panel or support
**(2)** For selector switches and Emergency stop buttons, use of an anti-rotation plate type ZB5AZ902 is recommended.
**(3)** Ø22.5 mm recommended (Ø22.3 $_{0}^{+0.4}$) / Ø0.89 in. recommended (Ø0.88 in. $_{0}^{+0.016}$)

## Pushbuttons, Switches and Pilot Lights for Printed Circuit Board Connection

### Panel Cut-outs (Viewed from Installer's Side)

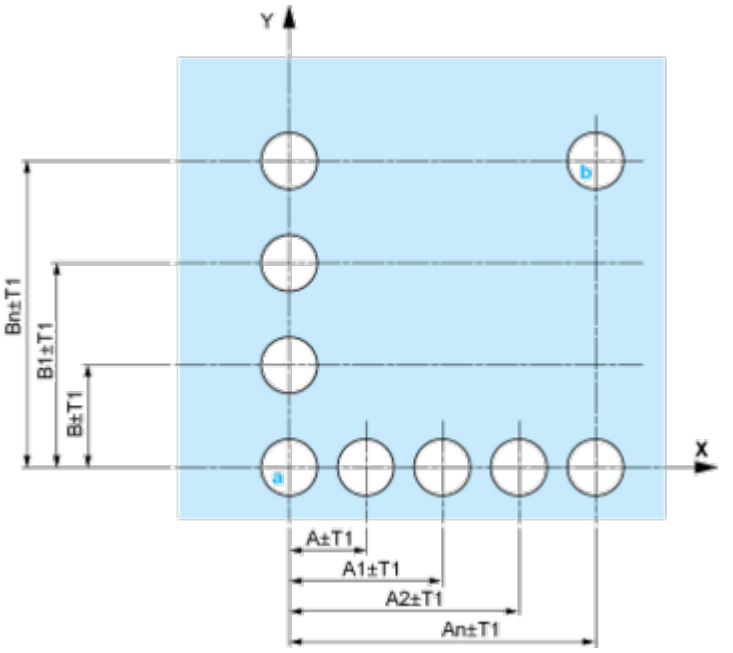


**A:** 30 mm min. / 1.18 in. min.
**B:** 40 mm min. / 1.57 in. min.

### Printed Circuit Board Cut-outs (Viewed from Electrical Block Side)

Dimensions in mm

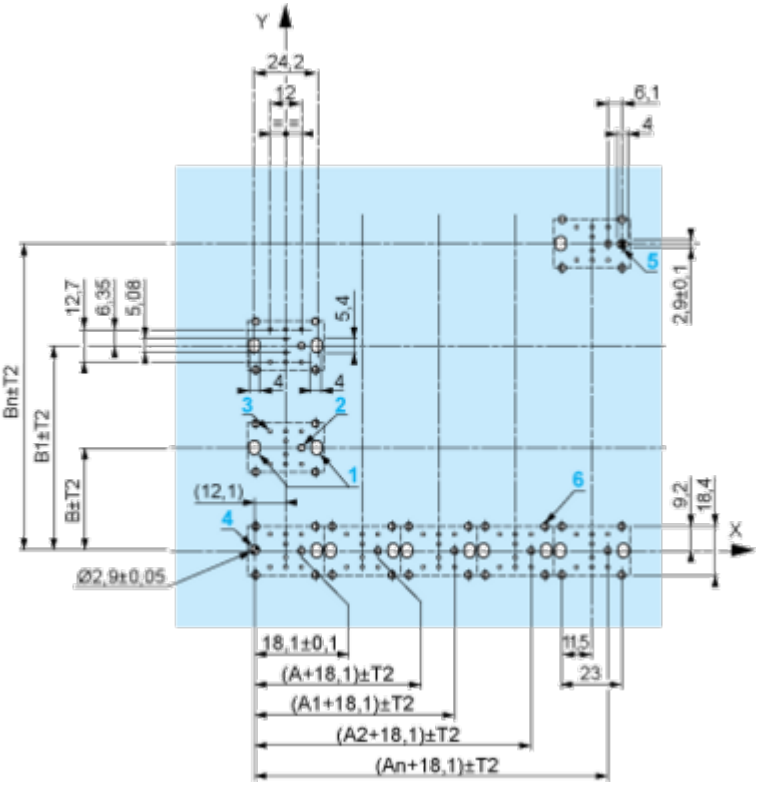


**A:** 30 mm min.
**B:** 40 mm min.
Dimensions in in.

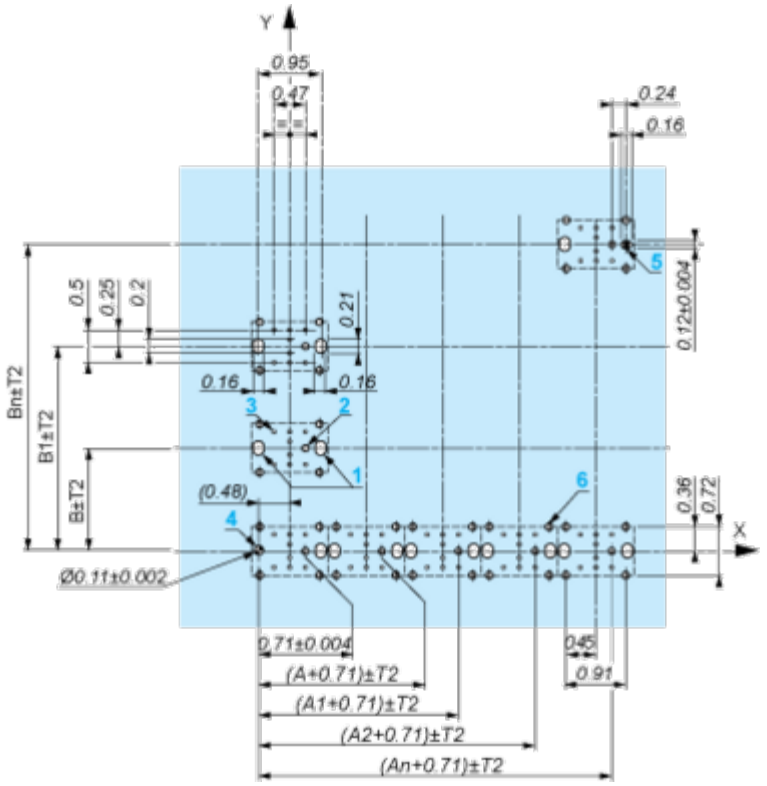


**A:** 1.18 in. min.
**B:** 1.57 in. min.

### General Tolerances of the Panel and Printed Circuit Board

The cumulative tolerance must not exceed 0.3 mm / 0.012 in.: T1 + T2 = 0.3 mm max.

### Installation Precautions

- Minimum thickness of circuit board: 1.6 mm / 0.06 in.
- Cut-out diameter: 22.4 mm ± 0.1 / 0.88 in. ± 0.004
- Orientation of body/fixing collar ZB5AZ009: ± 2°30' (excluding cut-outs marked **a** and **b**).
- Tightening torque of screws ZBZ006: 0.6 N.m (5.3 lbf.in) max.
- Allow for one ZB5AZ079 fixing collar/pillar and its fixing screws:
  - every 90 mm / 3.54 in. horizontally (X), and 120 mm / 4.72 in. vertically (Y).
  - with each selector switch head (ZB5AD•, ZB5AJ•, ZB5AG•).

The fixing centers marked **a** and **b** are diagonally opposed and must align with those marked **4** and **5**.

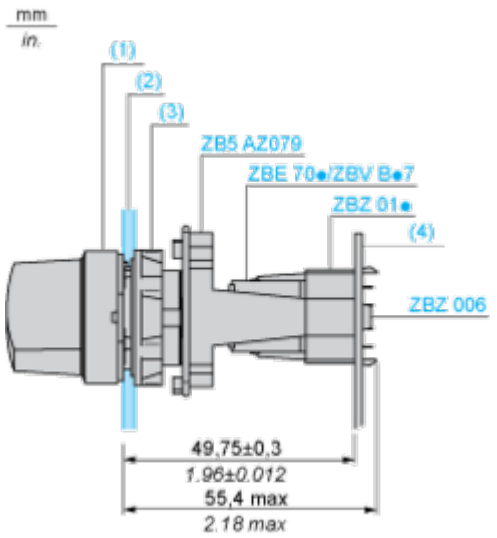

**(1)** Head ZB5AD•
**(2)** Panel
**(2)** Nut
**(4)** Printed circuit board

### Mounting of Adapter (Socket) ZBZ01•

- **1** 2 elongated holes for ZBZ006 screw access
- **2** 1 hole Ø 2.4 mm ± 0.05 / 0.09 in. ± 0.002 for centring adapter ZBZ01•
- **3** 8 × Ø 1.2 mm / 0.05 in. holes
- **4** 1 hole Ø 2.9 mm ± 0.05 / 0.11 in. ± 0.002, for aligning the printed circuit board (with cut-out marked **a**)
- **5** 1 elongated hole for aligning the printed circuit board (with cut-out marked **b**)
- **6** 4 holes Ø 2.4 mm / 0.09 in. for clipping in adapter ZBZ01•

Dimensions An + 18.1 relate to the Ø 2.4 mm ± 0.05 / 0.09 in. ± 0.002 holes for centring adapter ZBZ01•.

Technical Description

**Electrical Composition Corresponding to Code C4**

## Electrical Composition Corresponding to Code C5

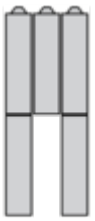

## Electrical Composition Corresponding to Code C6

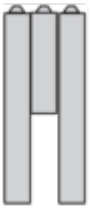

## Electrical Composition Corresponding to Code C7

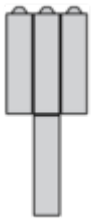

## Electrical Composition Corresponding to Code C8

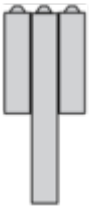

## Electrical Composition Corresponding to Code C3

## Electrical Composition Corresponding to Codes C9, C11, SF1 and SR1

## Legend

Single contact

Double contact

Light block

Possible location

## Sequence of Contacts Fitted to 2-position Selector Switch Body

### Position 315°

| | | | | | |
|---|---|---|---|---|---|
| **Push** | Position | Top | | | |
| | | Bottom | | | |
| | Location | | Left | Centre | Right |
| | State | | 0 | 0 | 0 |
| **Contacts** | N/O | | open | open | open |
| | N/C | | closed | closed | closed |

### Position 45°

| | | | | | |
|---|---|---|---|---|---|
| **Push** | Position | Top | | | |
| | | Bottom | | | |
| | Location | | Left | Centre | Right |
| | State | | 1 | 1 | 1 |
| **Contacts** | N/O | | closed | closed | closed |
| | N/C | | open | open | open |

Technical Illustration

**Dimensions**

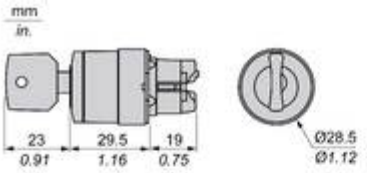


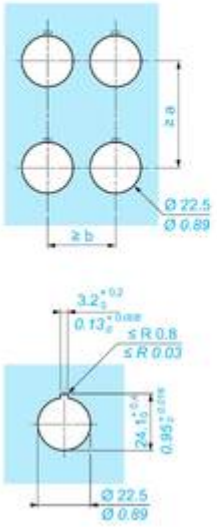


| | | a (mm) | a (in.) | b (mm) | b (in.) |
|---|---|---|---|---|---|
| ZBE●●●●● | ZBV●●●● | 40 | 1.57 | 30 | 1.18 |
| ZBE●●●●●3 | ZBV●●●●3 | 45 | 1.77 | 32 | 1.26 |
| ZBE●●●●●4 | ZBV●●●●4 | 40 | 1.57 | 30 | 1.18 |
| ZBE●●●●●5 | ZBV●●●●5 | 50 | 1.97 | 30 | 1.18 |
| ZBE●●●●●9 | ZBV●●●●9 | 40 | 1.57 | 30 | 1.18 |
| ZBRT● | ZBRV1 | 40 | 1.57 | 30 | 1.18 |

Offer Marketing Illustration

**Product benefits / Features**

Offer Marketing Illustration

**Product benefits / Features**

Image of product / Alternate images

**Alternative**