Scheda dati

Specifiche

Testa selettore leva filopannello 3 posizioni ritorno da sinistra al centro

ZB4FD7

Prezzo: 20,20 EUR

Presentazione

Gamma Prodotto	Harmony XB4
Tipo Prodotto	Testa per selettore
Nome Dispositivo	ZB4F
Materiale testa	Metallo cromato
Diametro Di Montaggio	30,5 mm
Tipo di testa	Filopannello
Vendita quantità indivisibile	1
Forma della testa	Circolare
Tipo di operatore	Da sinistra al centro ad impulso
Tipo operatore	Nero leva standard
Informazioni posizione operatore	3 posizioni +/- 45°
Colore capsula o gemma	Nero

Caratteristiche tecniche

Larghezza totale CAD	36,6 mm
Altezza totale CAD	36,6 mm
Profondità totale CAD	47 mm
peso prodotto	0,078 kg
Resistenza al lavaggio ad alta pressione	7000000 Pa a 55 °C, distanza: 0,1 m
Durata meccanica	1000000 cicli
Codice di composizione elettrico	C3 per <6 contattisingolo in Montaggio anteriore diretto sul pulsante C4 per <6 contattisingolo e doppio in Montaggio anteriore diretto sul pulsante C5 per <5 contattisingolo in Montaggio anteriore diretto sul pulsante C6 per <5 contattisingolo e doppio in Montaggio anteriore diretto sul pulsante C7 per <4 contattisingolo in Montaggio anteriore diretto sul pulsante C8 per <4 contattisingolo e doppio in Montaggio anteriore diretto sul pulsante C11 per <3 contattisingolo in Montaggio anteriore diretto sul pulsante
Presentazione del dispositivo	Prodotti base

Ambiente

Trattamento di protezione	TH
Temperatura Di Stoccaggio	-40…70 °C
Temperatura Ambiente	-40…70 °C
Categoria di sovratensione	Classe I conforme a IEC 60536

Disclaimer: La presente documentazione non ha funzione sostitutiva e non deve essere utilizzata per stabilire l'idoneità o l'affidabilità di questi prodotti per le applicazioni di utenti specifici

Grado di protezione IP	IP66 conforme a CEI 60529 IP67 conforme a CEI 60529 IP69 conforme a CEI 60529 IP69K conforme a ISO 20653 Tipo 13X conforme a UL 50 E Tipo 12X conforme a UL 50 E Tipo 4X conforme a UL 50 E Tipo 4X conforme a UL 50 E
Grado Di Protezione Ik	IK06 conforme aIEC 50102
Norme Di Riferimento	CSA C22.2 No 14 IEC 60947-5-1 IEC 60947-5-4 UL 508 IEC 60947-1 JIS C8201-5-1 CE JIS C8201-1
Certificazioni Prodotto	UL listed / CSA CSA CCC EAC
Resistenza alle vibrazioni	5 gn (f= 10…500 Hz) conforming to IEC 60068-2-6 2 mm picco-picco (f= 2…10 Hz) conforming to IEC 60068-2-6
Resistenza agli urti	30 gn (durata = 18 ms) per accelerazione a mezza onda sinusoidale conforme a IEC 60068-2-27 50 gn (durata = 11 ms) per accelerazione a mezza onda sinusoidale conforme a IEC 60068-2-27 25 gn (durata = 6 ms) per 1000 scosse su ciascun asse conforme a IEC 60068-2-27

Confezionamenti

Unità di misura confezione 1	PCE
Num.unità in pkg.	1
Confezione 1: altezza	5,500 cm
Confezione 1: larghezza	4,300 cm
Confezione 1: profondità	5,200 cm
Peso imballo (Kg)	71,000 g

Garanzia contrattuale

Garanzia (in mesi)	18

Environmental Data

L'obiettivo di Schneider Electric è raggiungere lo status di Net Zero entro il 2050 attraverso partnership nella supply chain, materiali a basso impatto e circolarità, grazie alla nostra campagna "Use Better, Use Longer, Use Again" (Usa meglio, usa più a lungo, utilizza di nuovo), per prolungare la durata dei prodotti e la riciclabilità.

Spiegazione dei Environmental Data >

Come valutiamo la sostenibilità dei prodotti >

Impronta ambientale

Impronta di carbonio totale del ciclo di vita	**0.6 kg CO2 eq.**
Impronta di carbonio della fase di produzione [A1–A3]	**0.5 kg CO2 eq.**
Impronta di carbonio della fase di distribuzione [A4]	**0 kg CO2 eq.**
Impronta di carbonio della fase di installazione [A5]	**0 kg CO2 eq.**
Impronta di carbonio della fase di utilizzo [B2, B3, B4, B6]	**0 kg CO2 eq.**
Impronta di carbonio della fase di fine vita [C1–C4]	**0.1 kg CO2 eq.**

Use Better

Materiali e imballaggio

Percentuale media di contenuto di plastica riciclata	**66 %**
Percentuale media di contenuto di metallo riciclato	**21 %**
Confezione di cartone riciclato	**Sì**
Imballaggio senza plastica	**Sì**
Direttiva RoHS dell'UE	**Conforme**
Regolamento REACh	**Non contiene SVHC oltre i limiti**

Use Longer

Estensione durata

Riparazione	**No**

Use Again

Reimballaggio e rifabbricazione

Profilo di circolarità	**Informazioni sulla fine della vita**
Ritiro del prodotto	**Sì**

Dimensions Drawings

Dimensions

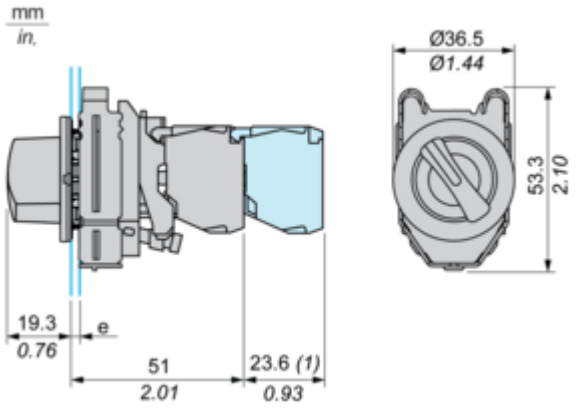

e : clamping thickness: 1 to 6 mm / 0.04 to 0.24 in.
(1) : Additional row of contacts

Mounting and Clearance

Panel Cut-out for Pushbuttons, Switches and Pilot Lights (Finished Holes, Ready for Installation)

Connection by Screw Clamp Terminals or Plug-in Connectors

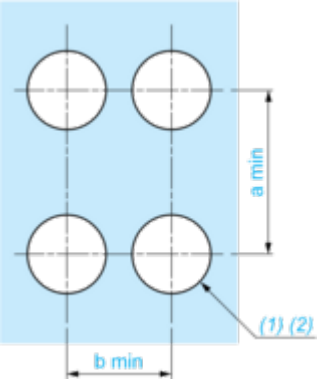

(1) : Diameter on finished panel or support

(2) : Ø30.75 mm recommended (Ø30.5 $_{0}^{+0.5}$) / Ø1.21 in. recommended (Ø1.20 in. $_{0}^{+0.0196}$)

Connections	a in mm	a in in.	b in mm	b in in.
By connectors	50	1.97	40	1.57
By connectors and with legend holder ZBZF32	50	1.97	40	1.57
By connectors and with legend holder ZBZF33	60	2.36	40	1.57

Technical Description

Electrical Composition Corresponding to Code C3

Electrical Composition Corresponding to Code C4

Electrical Composition Corresponding to Code C5

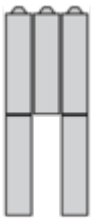

Electrical Composition Corresponding to Code C6

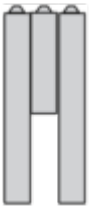

Electrical Composition Corresponding to Code C7

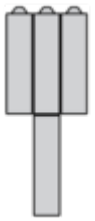

Electrical Composition Corresponding to Code C8

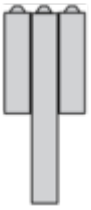

Electrical Composition Corresponding to Codes C9, C11, SF1 and SR1

Legend

Single contact

Double contact

Light block

Possible location

Sequence of Contacts Fitted to 3-position Selector Switch Body

Position 315°

Push	Position	Top			
		Bottom			
	Location		Left	Centre	Right
	State		1	1	0
Contacts	N/O		closed	closed	open
	N/C		open	open	closed

Position 0°

Push	Position	Top			
		Bottom			
	Location		Left	Centre	Right
	State		0	0	0
Contacts	N/O		open	open	open
	N/C		closed	closed	closed

Position 45°

Push	Position	Top			
		Bottom			
	Location		Left	Centre	Right
	State		0	1	1
Contacts	N/O		open	closed	closed
	N/C		closed	open	open

Image of product / Alternate images
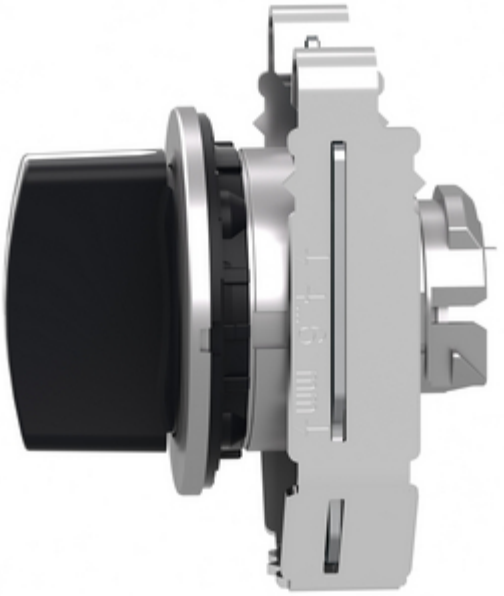
Alternative