# Scheda dati

Specifiche

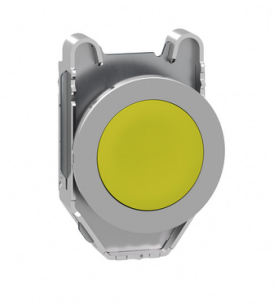

## Testa pulsante giallo filopannello

ZB4FA5

**Prezzo: 9,28 EUR**

## Presentazione

| | |
|---|---|
| **Gamma Prodotto** | Harmony XB4 |
| **Tipo Prodotto** | Testa pulsante non luminoso |
| **Nome Dispositivo** | ZB4F |
| **Materiale testa** | Metallo cromato |
| **Diametro Di Montaggio** | 30,5 mm |
| **Vendita quantità indivisibile** | 1 |
| **Tipo di testa** | Filopannello |
| **Forma della testa** | Circolare |
| **Tipo di operatore** | ad impulso |
| **Tipo operatore** | Giallo filoghiera, non marcato |
| **Colore capsula o gemma** | Giallo |

## Caratteristiche tecniche

| | |
|---|---|
| **Larghezza totale CAD** | 36,6 mm |
| **Altezza totale CAD** | 36,6 mm |
| **Profondità totale CAD** | 31 mm |
| **Durata meccanica** | 10000000 cicli |
| **Codice di composizione elettrico** | C1 per <9 contattisingolo in Montaggio anteriore diretto sul pulsante<br>C2 per <9 contattisingolo e doppio in Montaggio anteriore diretto sul pulsante<br>C11 per <3 contattisingolo in Montaggio anteriore diretto sul pulsante<br>C15 per <1 contattisingolo in Montaggio anteriore diretto sul pulsante |
| **Presentazione del dispositivo** | Prodotti base |

## Ambiente

| | |
|---|---|
| **Trattamento di protezione** | TH |
| **Temperatura Di Stoccaggio** | -40…70 °C |
| **Temperatura Ambiente** | -40…70 °C |
| **Categoria di sovratensione** | Classe I conforme a IEC 60536 |
| **Grado di protezione IP** | IP66 conforme a CEI 60529<br>IP67 conforme a CEI 60529<br>IP69 conforme a CEI 60529<br>IP69K conforme a ISO 20653<br>Tipo 13X conforme a UL 50E<br>Tipo 12X conforme a UL 50E<br>Tipo 4X conforme a UL 50E<br>Tipo 4X conforme a UL 50E |
| **Grado Di Protezione Ik** | IK06 conforme aIEC 50102 |

Disclaimer: La presente documentazione non ha funzione sostitutiva e non deve essere utilizzata per stabilire l'idoneità o l'affidabilità di questi prodotti per le applicazioni di utenti specifici

| | |
|---|---|
| **Norme Di Riferimento** | CSA C22.2 No 14<br>IEC 60947-5-1<br>IEC 60947-5-4<br>UL 508<br>IEC 60947-1<br>JIS C8201-5-1<br>CE<br>JIS C8201-1 |
| **Certificazioni Prodotto** | UL listed / CSA<br>CSA<br>CCC<br>EAC |
| **Resistenza alle vibrazioni** | 5 gn (f= 10…500 Hz) conforming to IEC 60068-2-6<br>25 mm picco-picco (f= 2…10 Hz) conforming to IEC 60068-2-6 |
| **Resistenza agli urti** | 30 gn (durata = 18 ms) per accelerazione a mezza onda sinusoidale conforme a IEC 60068-2-27<br>50 gn (durata = 11 ms) per accelerazione a mezza onda sinusoidale conforme a IEC 60068-2-27<br>25 gn (durata = 6 ms) per 1000 scosse su ciascun asse conforme a IEC 60068-2-27 |

## Confezionamenti

| | |
|---|---|
| **Unità di misura confezione 1** | PCE |
| **Num.unità in pkg.** | 1 |
| **Confezione 1: altezza** | 4,3 cm |
| **Confezione 1: larghezza** | 5,2 cm |
| **Confezione 1: profondità** | 5,5 cm |
| **Peso imballo (Kg)** | 58,0 g |
| **Unità di misura confezione 2** | BB1 |
| **Numero di unità per confezione 2** | 5 |
| **Confezione 2: altezza** | 4,3 cm |
| **Confezione 2: larghezza** | 5,5 cm |
| **Confezione 2: profondità** | 26,5 cm |
| **Confezione 2: peso** | 297,0 g |
| **Unità di misura confezione 3** | S02 |
| **Numero di unità per confezione 3** | 80 |
| **Confezione 3: altezza** | 15,0 cm |
| **Confezione 3: larghezza** | 30,0 cm |
| **Confezione 3: profondità** | 40,0 cm |
| **Confezione 3: peso** | 5,06 kg |

## Garanzia contrattuale

| | |
|---|---|
| **Garanzia (in mesi)** | 18 |

## Environmental Data

L'obiettivo di Schneider Electric è raggiungere lo status di Net Zero entro il 2050 attraverso partnership nella supply chain, materiali a basso impatto e circolarità, grazie alla nostra campagna "Use Better, Use Longer, Use Again" (Usa meglio, usa più a lungo, utilizza di nuovo), per prolungare la durata dei prodotti e la riciclabilità.

Spiegazione dei Environmental Data >

Come valutiamo la sostenibilità dei prodotti >

### Impronta ambientale

| | |
|---|---|
| Impronta di carbonio totale del ciclo di vita | **0.5 kg CO2 eq.** |
| Impronta di carbonio della fase di produzione [A1–A3] | **0.4 kg CO2 eq.** |
| Impronta di carbonio della fase di distribuzione [A4] | **0 kg CO2 eq.** |
| Impronta di carbonio della fase di installazione [A5] | **0 kg CO2 eq.** |
| Impronta di carbonio della fase di utilizzo [B2, B3, B4, B6] | **0 kg CO2 eq.** |
| Impronta di carbonio della fase di fine vita [C1–C4] | **0.1 kg CO2 eq.** |

## Use Better

### Materiali e imballaggio

| | |
|---|---|
| Percentuale media di contenuto di plastica riciclata | **14 %** |
| Percentuale media di contenuto di metallo riciclato | **21 %** |
| Confezione di cartone riciclato | **Sì** |
| Imballaggio senza plastica | **Sì** |
| Direttiva RoHS dell'UE | **Conforme** |
| Regolamento REACh | **Contiene SVHC oltre i limiti** |

## Use Longer

### Estensione durata

| | |
|---|---|
| Riparazione | **No** |

## Use Again

### Reimballaggio e rifabbricazione

| | |
|---|---|
| Profilo di circolarità | **Informazioni sulla fine della vita** |
| Ritiro del prodotto | **Sì** |

## Dimensions Drawings

### Dimensions

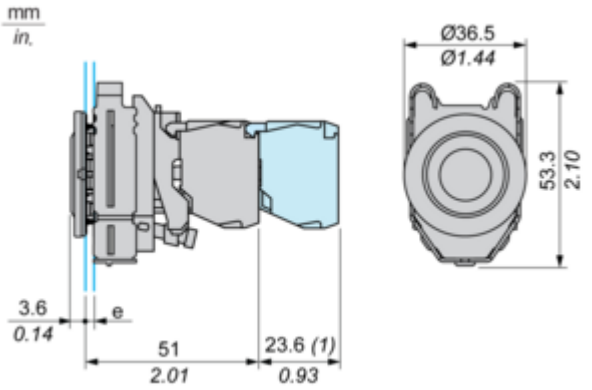


**e :** clamping thickness: 1 to 6 mm / 0.04 to 0.24 in.
**(1) :** Additional row of contacts

## Mounting and Clearance

### Panel Cut-out for Pushbuttons, Switches and Pilot Lights (Finished Holes, Ready for Installation)

### Connection by Screw Clamp Terminals or Plug-in Connectors

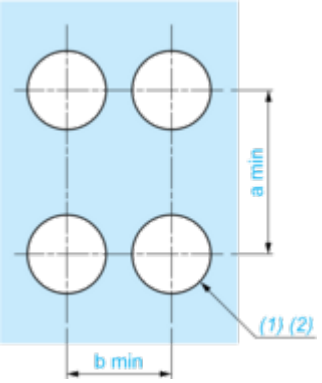


**(1) :** Diameter on finished panel or support

**(2) :** Ø30.75 mm recommended (Ø30.5 $_{0}^{+0.5}$) / Ø1.21 in. recommended (Ø1.20 in. $_{0}^{+0.0196}$)

| Connections | a in mm | a in in. | b in mm | b in in. |
|---|---|---|---|---|
| By connectors | 50 | 1.97 | 40 | 1.57 |
| By connectors and with legend holder ZBZF32 | 50 | 1.97 | 40 | 1.57 |
| By connectors and with legend holder ZBZF33 | 60 | 2.36 | 40 | 1.57 |

Technical Description

**Electrical Composition Corresponding to Code C1**

## Electrical Composition Corresponding to Code C2

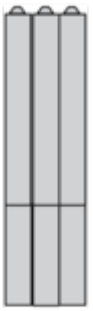

## Electrical Composition Corresponding to Codes C9, C11, SF1 and SR1

## Electrical Composition Corresponding to Code C15

1 N/O

1 N/C

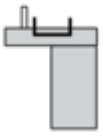

1 N/O + N/C or 1 N/O + N/O or 1 N/C + N/C

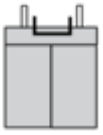

## Legend

Single contact

Double contact

Light block

Possible location

Technical Illustration

**Dimensions**

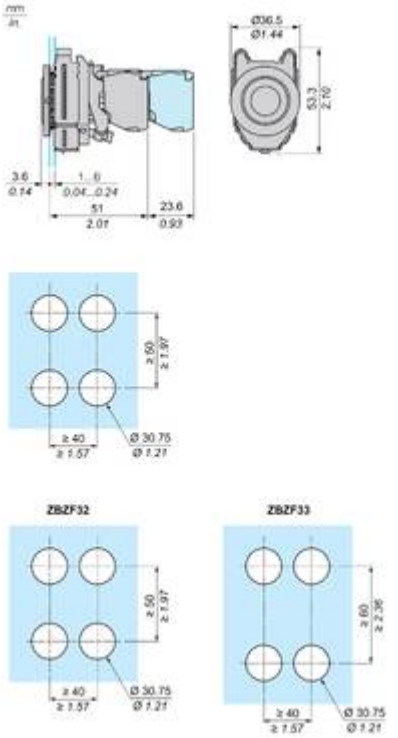

Offer Marketing Illustration

**Product benefits / Features**

Offer Marketing Illustration

**Product benefits / Features**

Offer Marketing Illustration

**Product benefits / Features**

Offer Marketing Illustration

**Product benefits / Features**

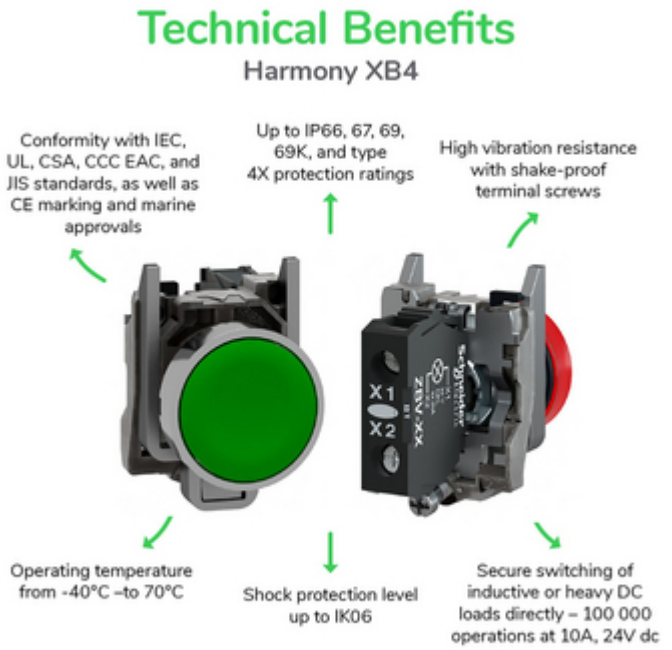

Image of product / Alternate images
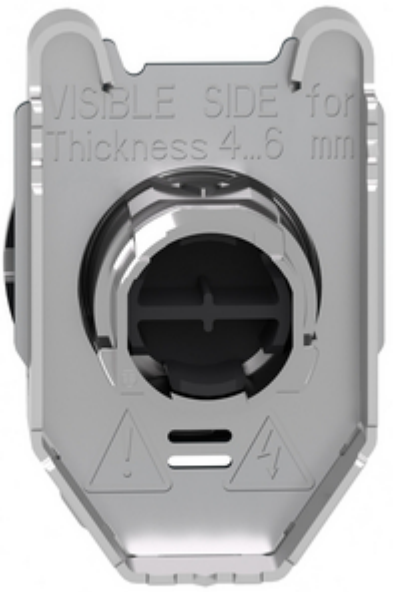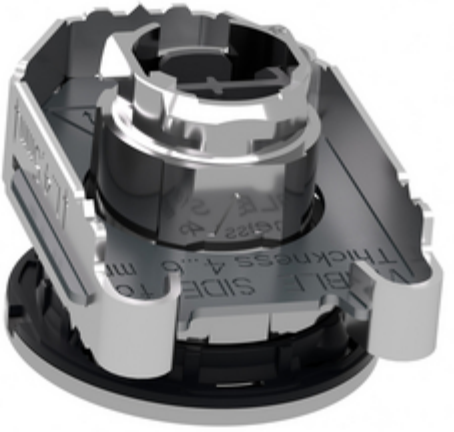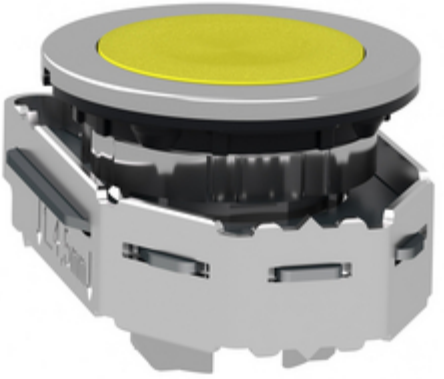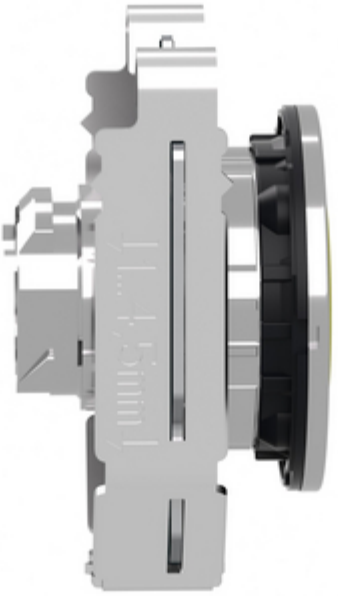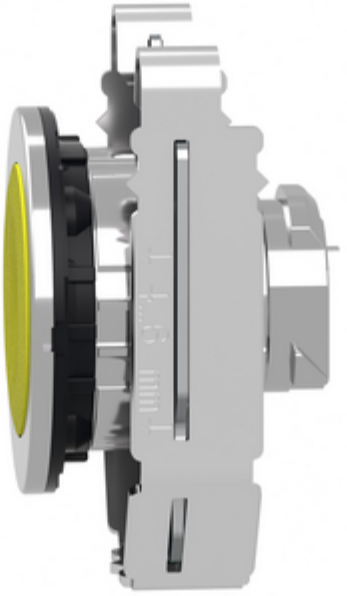
**Alternative**