# Scheda dati

Specifiche

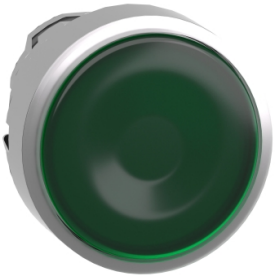

## Testa pulsante luminoso Ø22 - verde - per inserimento etichetta- per LED universale

ZB4BA38

**Prezzo: 10,59 EUR**

## Presentazione

| | |
|---|---|
| **Gamma Prodotto** | Harmony XB4 |
| **Tipo Prodotto** | Testa pulsante luminoso |
| **Nome Dispositivo** | ZB4 |
| **Compatibilità Del Prodotto** | Universal LED |
| **Materiale testa** | Metallo cromato |
| **Tipo di testa** | Standard |
| **Diametro Di Montaggio** | 22,5 mm |
| **Vendita quantità indivisibile** | 1 |
| **Forma della testa** | Circolare |
| **Tipo di operatore** | ad impulso |
| **Tipo operatore** | Verde filoghiera, non marcato |
| **Info da operatore** | Per inserimento etichetta |
| **Colore capsula o gemma** | Verde |

## Caratteristiche tecniche

| | |
|---|---|
| **Larghezza totale CAD** | 29 mm |
| **Altezza totale CAD** | 29 mm |
| **Profondità totale CAD** | 30 mm |
| **peso prodotto** | 0,028 kg |
| **Resistenza al lavaggio ad alta pressione** | 7000000 Pa a 55 °C, distanza: 0,1 m |
| **Durata meccanica** | 10000000 cicli |
| **Codice di composizione elettrico** | M1 per <6 contattisingolo in Montaggio anteriore diretto sul pulsante con LED<br>M2 per <6 contattisingolo e doppio in Montaggio anteriore diretto sul pulsante con LED<br>M6 per <2 contattisingolo in Montaggio anteriore diretto sul pulsante con LED integrato e trasformatore<br>M10 per <2 contattisingolo in Montaggio anteriore diretto sul pulsante con LED<br>C3 per <6 contattisingolo in Montaggio anteriore diretto sul pulsante<br>C4 per <6 contattisingolo e doppio in Montaggio anteriore diretto sul pulsante<br>C14 per <2 contattisingolo in Montaggio anteriore diretto sul pulsante |
| **Presentazione del dispositivo** | Prodotti base |

## Ambiente

| | |
|---|---|
| **Trattamento di protezione** | TH |
| **Temperatura Di Stoccaggio** | -40…70 °C |
| **Temperatura Ambiente** | -40…70 °C |

Disclaimer: La presente documentazione non ha funzione sostitutiva e non deve essere utilizzata per stabilire l'idoneità o l'affidabilità di questi prodotti per le applicazioni di utenti specifici

| | |
|---|---|
| **Categoria di sovratensione** | Classe I conforme a IEC 60536 |
| **Grado di protezione IP** | IP66 conforme a CEI 60529<br>IP67<br>IP69<br>IP69K |
| **Enclosure Type** | UL type 4X/13 |
| **Grado Di Protezione Ik** | IK06 conforme aCEI 62262 |
| **Norme Di Riferimento** | IEC 60947-5-4<br>UL 508<br>IEC 60947-1<br>JIS C8201-5-1<br>IEC 60947-5-1<br>CSA C22.2 No 14<br>IEC 60947-5-5<br>JIS C8201-1 |
| **Certificazioni Prodotto** | BV<br>CSA<br>DNV<br>LROS (Lloyds Register of shipping)<br>UL listed / CSA |
| **Resistenza alle vibrazioni** | 5 gn (f= 2…500 Hz) conforming to IEC 60068-2-6 |
| **Resistenza agli urti** | 30 gn (durata = 18 ms) per accelerazione a mezza onda sinusoidale conforme a IEC 60068-2-27<br>50 gn (durata = 11 ms) per accelerazione a mezza onda sinusoidale conforme a IEC 60068-2-27 |

## Confezionamenti

| | |
|---|---|
| **Unità di misura confezione 1** | PCE |
| **Num.unità in pkg.** | 1 |
| **Confezione 1: altezza** | 9,000 cm |
| **Confezione 1: larghezza** | 3,400 cm |
| **Confezione 1: profondità** | 5,400 cm |
| **Peso imballo (Kg)** | 30,400 g |
| **Unità di misura confezione 2** | S03 |
| **Numero di unità per confezione 2** | 100 |
| **Confezione 2: altezza** | 30,000 cm |
| **Confezione 2: larghezza** | 30,000 cm |
| **Confezione 2: profondità** | 40,000 cm |
| **Confezione 2: peso** | 3,518 kg |
| **Unità di misura confezione 3** | P06 |
| **Numero di unità per confezione 3** | 800 |
| **Confezione 3: altezza** | 75,000 cm |
| **Confezione 3: larghezza** | 60,000 cm |
| **Confezione 3: profondità** | 80,000 cm |
| **Confezione 3: peso** | 36,604 kg |

## Garanzia contrattuale

| | |
|---|---|
| **Garanzia (in mesi)** | 18 |

## Environmental Data

L'obiettivo di Schneider Electric è raggiungere lo status di Net Zero entro il 2050 attraverso partnership nella supply chain, materiali a basso impatto e circolarità, grazie alla nostra campagna "Use Better, Use Longer, Use Again" (Usa meglio, usa più a lungo, utilizza di nuovo), per prolungare la durata dei prodotti e la riciclabilità.

Spiegazione dei Environmental Data >

Come valutiamo la sostenibilità dei prodotti >

### Impronta ambientale

| | |
|---|---|
| Impronta di carbonio totale del ciclo di vita | **0.3 kg CO2 eq.** |
| Impronta di carbonio della fase di produzione [A1–A3] | **0.2 kg CO2 eq.** |
| Impronta di carbonio della fase di distribuzione [A4] | **0 kg CO2 eq.** |
| Impronta di carbonio della fase di installazione [A5] | **0 kg CO2 eq.** |
| Impronta di carbonio della fase di utilizzo [B2, B3, B4, B6] | **0 kg CO2 eq.** |
| Impronta di carbonio della fase di fine vita [C1–C4] | **0 kg CO2 eq.** |
| Informazioni ambientali | **Profilo ambientale del prodotto** |

## Use Better

### Materiali e imballaggio

| | |
|---|---|
| Percentuale media di contenuto di plastica riciclata | **14 %** |
| Percentuale media di contenuto di metallo riciclato | **21 %** |
| Confezione di cartone riciclato | **Sì** |
| Imballaggio senza plastica | **No** |
| Direttiva RoHS dell'UE | **Conforme** |
| Regolamento REACh | **Contiene SVHC oltre i limiti** |

## Use Longer

### Estensione durata

| | |
|---|---|
| Riparazione | **No** |

## Use Again

### Reimballaggio e rifabbricazione

| | |
|---|---|
| Potenziale di riciclabilità, in % | **84** |
| Profilo di circolarità | **Informazioni sulla fine della vita** |
| Ritiro del prodotto | **Sì** |

Dimensions Drawings

**Dimensions**

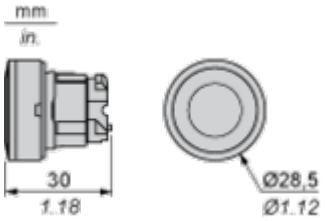

## Mounting and Clearance

### Panel Cut-out for Pushbuttons, Switches and Pilot Lights (Finished Holes, Ready for Installation)

| Connection by Screw Clamp Terminals or Plug-in Connectors or on Printed Circuit Board | Connection by Faston Connectors |
|---|---|
| 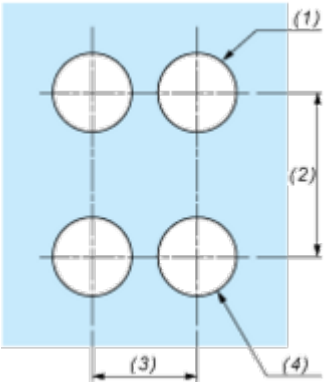  | 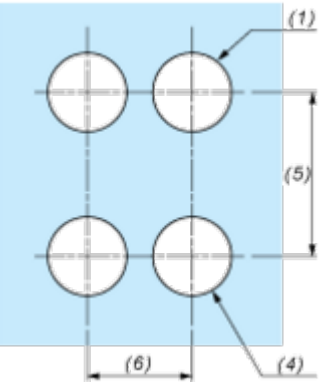  |

**(1)** Diameter on finished panel or support
**(2)** 40 mm min. / 1.57 in. min.
**(3)** 30 mm min. / 1.18 in. min.
**(4)** Ø 22.5 mm / 0.89 in. recommended (Ø 22.3 mm $_{0}^{+0.4}$ / 0.88 in. $_{0}^{+0.016}$)
**(5)** 45 mm min. / 1.78 in. min.
**(6)** 32 mm min. / 1.26 in. min.

## Pushbuttons, Switches and Pilot Lights for Printed Circuit Board Connection

### Panel Cut-outs (Viewed from Installer's Side)

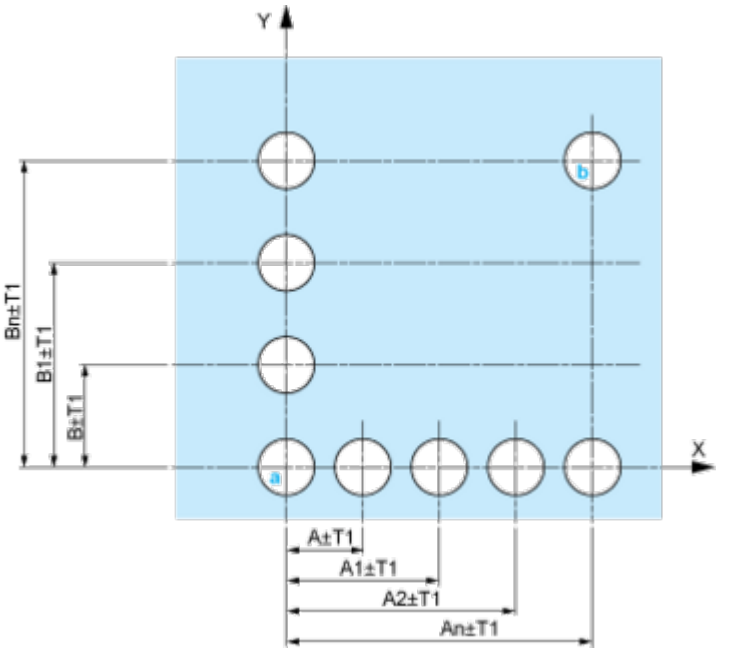


**A:** 30 mm min. / 1.18 in. min.
**B:** 40 mm min. / 1.57 in. min.

### Printed Circuit Board Cut-outs (Viewed from Electrical Block Side)

Dimensions in mm

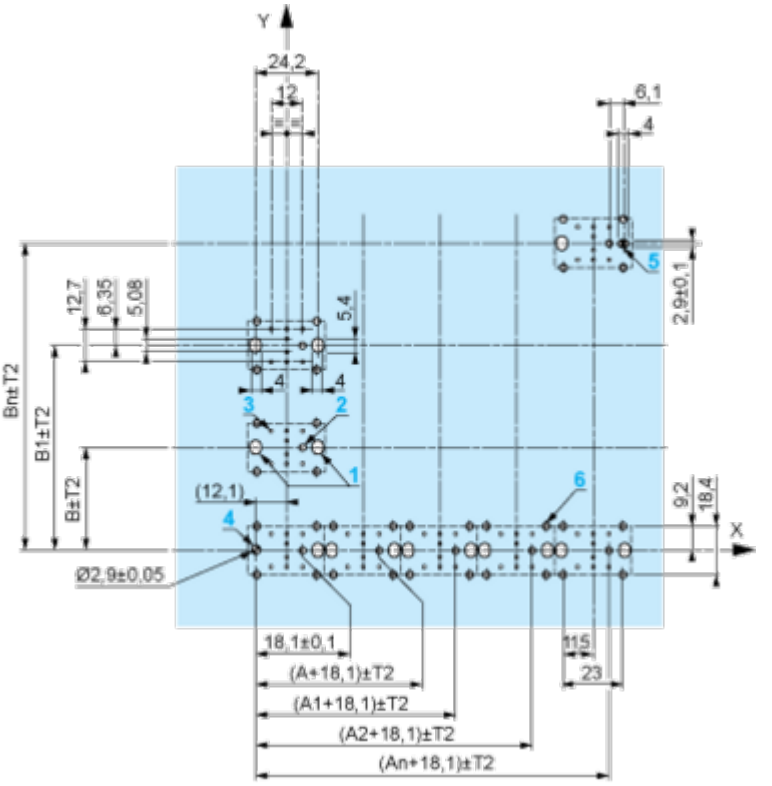


**A:** 30 mm min.
**B:** 40 mm min.
Dimensions in in.

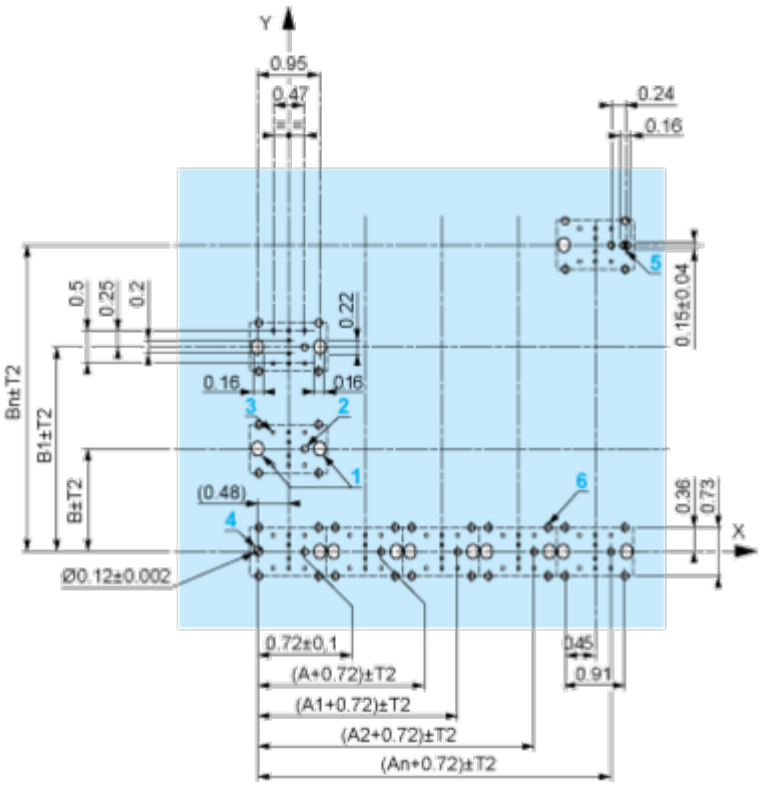


**A:** 1.18 in. min.
**B:** 1.57 in. min.

### General Tolerances of the Panel and Printed Circuit Board

The cumulative tolerance must not exceed 0.3 mm / 0.012 in: T1 + T2 = 0.3 mm max.

### Installation Precautions

- Minimum thickness of circuit board: 1.6 mm / 0.06 in.
- Cut-out diameter: 22.4 mm ± 0.1 / 0.88 in. ± 0.004
- Orientation of body/fixing collar ZB4 BZ009: ± 2°30' (excluding cut-outs marked **a** and **b**).
- Tightening torque of screws ZBZ 006: 0.6 N.m (5.3 lbf.in) max.
- Allow for one ZB4 BZ079 fixing collar/pillar and its fixing screws:
  - every 90 mm / 3.54 in. horizontally (X), and 120 mm / 4.72 in. vertically (Y).
  - with each selector switch head (ZB4 BD•, ZB4 BJ•, ZB4 BG•).

The fixing centers marked **a** and **b** are diagonally opposed and must align with those marked **4** and **5**.

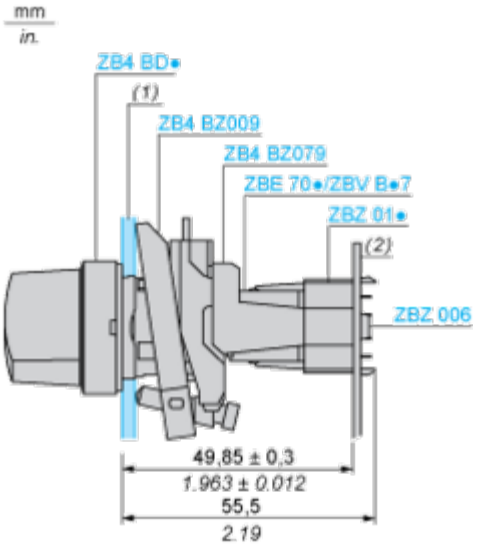


**(1)** Panel
**(2)** Printed circuit board

### Mounting of Adapter (Socket) ZBZ 01•

- **1** 2 elongated holes for ZBZ 006 screw access
- **2** 1 hole Ø 2.4 mm ± 0.05 / 0.09 in. ± 0.002 for centring adapter ZBZ 01•
- **3** 8 × Ø 1.2 mm / 0.05 in. holes
- **4** 1 hole Ø 2.9 mm ± 0.05 / 0.11 in. ± 0.002, for aligning the printed circuit board (with cut-out marked **a**)
- **5** 1 elongated hole for aligning the printed circuit board (with cut-out marked **b**)
- **6** 4 holes Ø 2.4 mm / 0.09 in. for clipping in adapter ZBZ 01•

Dimensions An + 18.1 relate to the Ø 2.4 mm ± 0.05 / 0.09 in. ± 0.002 holes for centring adapter ZBZ 01•.

Technical Description

**Electrical Composition Corresponding to Code C3**

## Electrical Composition Corresponding to Code C4

## Electrical Composition Corresponding to Codes C14, SF2 and SR2

## Electrical Composition Corresponding to Codes M1 and M7

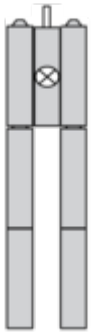

## Electrical Composition Corresponding to Codes M2 and M8

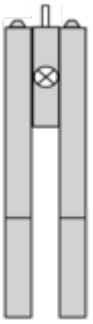

## Electrical Composition Corresponding to Codes M6 and P2

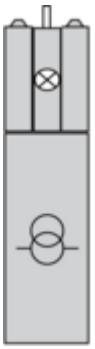

## Electrical Composition Corresponding to Codes M5, M10, MF1, MR1 and MF2

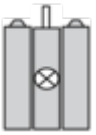

## Legend

Single contact

Double contact

Light block

Possible location

Technical Illustration

**Dimensions**

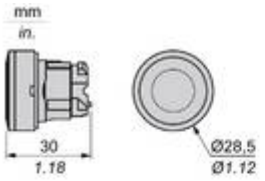


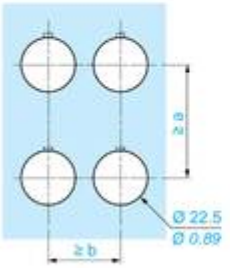


| | | a (mm) | a (in.) | b (mm) | b (in.) |
|---|---|---|---|---|---|
| ZBE●●●●● | ZBV●●●● | 40 | 1.57 | 30 | 1.18 |
| ZBE●●●●●3 | ZBV●●●●3 | 45 | 1.77 | 32 | 1.26 |
| ZBE●●●●●4 | ZBV●●●●4 | 40 | 1.57 | 30 | 1.18 |
| ZBE●●●●●5 | ZBV●●●●5 | 50 | 1.97 | 30 | 1.18 |
| ZBE●●●●●9 | ZBV●●●●9 | 40 | 1.57 | 30 | 1.18 |
| ZBRT● | ZBRV1 | 40 | 1.57 | 30 | 1.18 |

Offer Marketing Illustration

**Product benefits / Features**

Offer Marketing Illustration

**Product benefits / Features**

Offer Marketing Illustration

**Product benefits / Features**

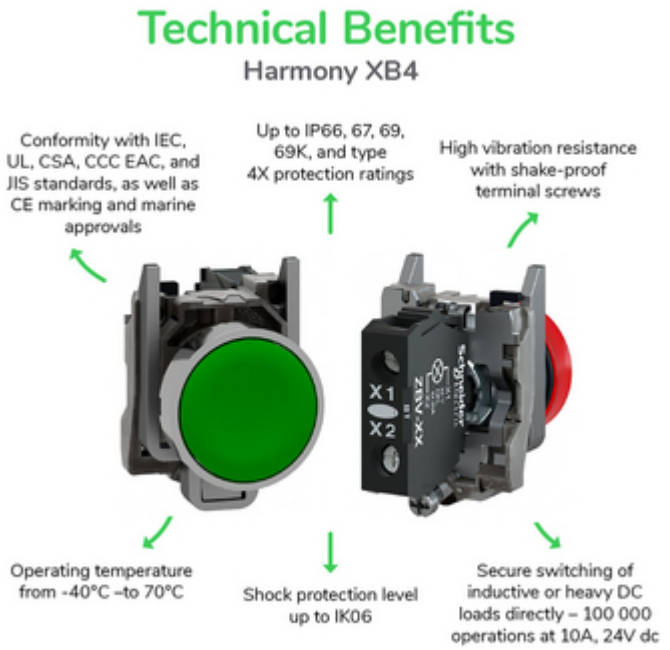

Image of product / Alternate images
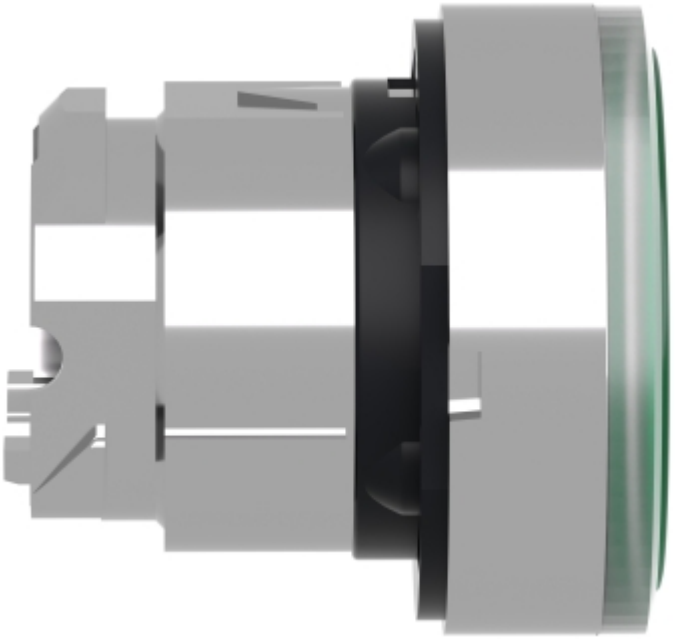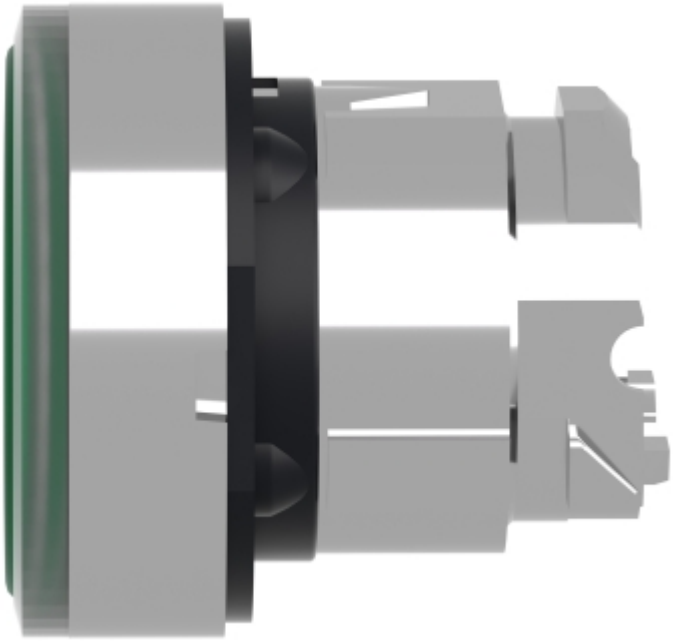
**Alternative**