Scheda dati

Specifiche

Pulsantiera vuota ambienti aggressivi - nero - 1 foro

XALG01

Prezzo: 27,25 EUR

Presentazione

Gamma Prodotto	Harmony XALG
Tipo Prodotto	Stazione di controllo vuota
Nome Dispositivo	XALG
Applicazione Prodotto	Per unità di comando e segnalazione XB5 Ø 22 mm
Caratteristiche Ambientali	Atmosfera intensa
Colore base della cassetta	Nero (RAL 9005)
Colore coperchio	Nero (RAL 9005)
Materiale	Poliammide rinforzato minerale
Ingresso cavo	2 espulsori per ingresso cavo ISO M20
Grado di protezione IP	IP66 conforme a CEI 60529 IP67 conforme a CEI 60529 IP69 IP69K

Caratteristiche tecniche

Stile Assemblaggio	Per montaggio cliente
numero di fori	1 foro
Larghezza totale CAD	90 mm
Altezza totale CAD	72 mm
Profondità totale CAD	65 mm
peso prodotto	0,226 kg
Resistenza al lavaggio ad alta pressione	10 mPa a 80 °C, distanza: 0,2 m

Ambiente

Trattamento di protezione	TC TH
Temperatura Di Stoccaggio	-40…70 °C
Temperatura Ambiente	-25…70 °C
Classe di protezione contro le scariche elettriche	Classe II conforme a IEC 61140
Grado Di Protezione Ik	IK05 conforme aCEI 62262

Disclaimer: La presente documentazione non ha funzione sostitutiva e non deve essere utilizzata per stabilire l'idoneità o l'affidabilità di questi prodotti per le applicazioni di utenti specifici

Resistenza agli agenti chimici	Buona resistenza all'acido lattico a 10 °C Buona resistenza al detergente a 60 °C Non resistente all'acido formico (10%) a 50 °C Non resistente all'acido lattico a 90 °C Buona resistenza all'ammoniaca Buona resistenza al benzene Buona resistenza al burro Buona resistenza all'acido citrico (10%) Buona resistenza ai composti di taglio Buona resistenza all'etano Buona resistenza all'etanolo Buona resistenza all'etilene Buona resistenza agli acidi grassi Buona resistenza agli alcool grassi Buona resistenza al latte Buona resistenza agli oli e lubrificanti per motori Buona resistenza agli oli (vegetali, minerali) Buona resistenza al petrolio grezzo Buona resistenza all'acetone Buona resistenza all'acido urico (20%) Resistenza limitata all'acido acetico (10%) Resistenza limitata all'acido borico Non resistente all'acqua ossigenata (30%) Non resistente all'acido nitrico (2%)
Norme Di Riferimento	IEC 60947-1 IEC 60947-5-1

Confezionamenti

Unità di misura confezione 1	PCE
Num.unità in pkg.	1
Confezione 1: altezza	8,500 cm
Confezione 1: larghezza	9,500 cm
Confezione 1: profondità	10,000 cm
Peso imballo (Kg)	210,000 g
Unità di misura confezione 2	S03
Numero di unità per confezione 2	30
Confezione 2: altezza	30,000 cm
Confezione 2: larghezza	30,000 cm
Confezione 2: profondità	40,000 cm
Confezione 2: peso	6,595 kg

Garanzia contrattuale

Garanzia (in mesi)	18

Environmental Data

L'obiettivo di Schneider Electric è raggiungere lo status di Net Zero entro il 2050 attraverso partnership nella supply chain, materiali a basso impatto e circolarità, grazie alla nostra campagna "Use Better, Use Longer, Use Again" (Usa meglio, usa più a lungo, utilizza di nuovo), per prolungare la durata dei prodotti e la riciclabilità.

Spiegazione dei Environmental Data >

Come valutiamo la sostenibilità dei prodotti >

Impronta ambientale

Impronta di carbonio totale del ciclo di vita	**2 kg CO2 eq.**
Impronta di carbonio della fase di produzione [A1–A3]	**2 kg CO2 eq.**
Impronta di carbonio della fase di distribuzione [A4]	**0 kg CO2 eq.**
Impronta di carbonio della fase di installazione [A5]	**0 kg CO2 eq.**
Impronta di carbonio della fase di utilizzo [B2, B3, B4, B6]	**0 kg CO2 eq.**
Impronta di carbonio della fase di fine vita [C1–C4]	**0.1 kg CO2 eq.**
Informazioni ambientali	**Profilo ambientale del prodotto**

Use Better

Materiali e imballaggio

Confezione di cartone riciclato	**Sì**
Imballaggio senza plastica	**Sì**
Direttiva RoHS dell'UE	**Conforme**
Regolamento REACh	**Non contiene SVHC oltre i limiti**

Use Longer

Estensione durata

Riparazione	**No**

Use Again

Reimballaggio e rifabbricazione

Potenziale di riciclabilità, in %	**18**
Profilo di circolarità	**Informazioni sulla fine della vita**
Ritiro del prodotto	**Sì**

Disegni dimensionali

Dimensioni

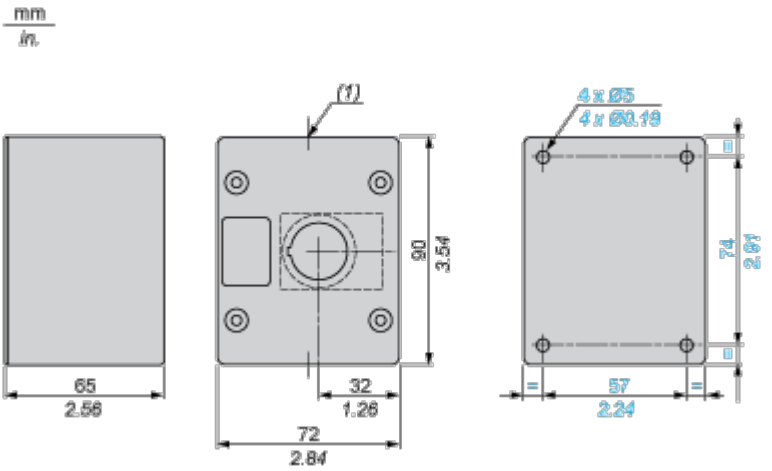

(1) 2 ingressi cavo ISO 20.

Image of product / Alternate images

Alternative