Scheda dati

Specifiche

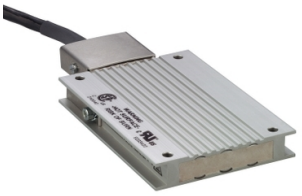

Resistenza di frenatura - 72 Ohm - 200 W - cavo 3 m - IP65

VW3A7606R30

Prezzo: 318,50 EUR

Presentazione

Gamma Prodotto	Lexium Altivar
Compatibilità Gamma	Lexium 32i Lexium 28 Altivar 32 Lexium 52 Altivar Machine ATV320 Lexium 15 Lexium 05 Lexium 32 Easy Lexium 16
Compatibilità prodotto	ATV32HU30N4 ATV32HU40N4 Variatore di velocità ATV320 a 3 kW, 380...500 V, trifase Variatore di velocità ATV320 a 4 kW, 380...500 V, trifase Variatore di velocità ATV320 a 4 kW, 525...600 V, trifase Azionamento servo motore LXM16D a 0,1 kW, 200...230 V, monofase Azionamento servo motore LXM16D a 0,2 kW, 200...230 V, monofase Azionamento servo motore LXM16D a 0,4 kW, 200...230 V, monofase Azionamento servo motore LXM16D a 0,75 kW, 200...230 V, monofase Azionamento servo motore LXM16D a 1 kW, 200...230 V, monofase Azionamento servo motore LXM16D a 1,5 kW, 200...230 V, monofase
Tipo Prodotto	Resistenza di frenatura
Valore ohmico	72 Ohm

Caratteristiche tecniche

Picco di energia	6000 J a 480 V 6600 J a 400 V 9600 J a 230 V 14600 J a 115 V
Potenza media disponibile	50 W a 50 °C
Potenza continua	200 W
Tipo di protezione	Protezione termica tramite servocomando
peso prodotto	1,2 kg
lunghezza cavo	3 m

Ambiente

Grado Di Protezione IP	IP65
Temperatura Di Stoccaggio	-25…85 °C
Temperatura Ambiente	0…50 °C

Confezionamenti

Unità di misura confezione 1	PCE

Disclaimer: La presente documentazione non ha funzione sostitutiva e non deve essere utilizzata per stabilire l'idoneità o l'affidabilità di questi prodotti per le applicazioni di utenti specifici

Num.unità in pkg.	1
Confezione 1: altezza	4,500 cm
Confezione 1: larghezza	40,000 cm
Confezione 1: profondità	13,000 cm
Peso imballo (Kg)	1,200 kg

Garanzia contrattuale

Garanzia (in mesi)	18

Environmental Data

L'obiettivo di Schneider Electric è raggiungere lo status di Net Zero entro il 2050 attraverso partnership nella supply chain, materiali a basso impatto e circolarità, grazie alla nostra campagna "Use Better, Use Longer, Use Again" (Usa meglio, usa più a lungo, utilizza di nuovo), per prolungare la durata dei prodotti e la riciclabilità.

Spiegazione dei Environmental Data >

Come valutiamo la sostenibilità dei prodotti >

Use Better

Materiali e imballaggio

Confezione di cartone riciclato	**No**
Imballaggio senza plastica	**No**
Numero SCIP	**735ea399-2868-47fa-83de-4130bb0137d4**
Direttiva RoHS dell'UE	**Conforme**
Regolamento REACh	**Contiene SVHC oltre i limiti**

Use Longer

Estensione durata

Riparazione	**No**

Use Again

Reimballaggio e rifabbricazione

Ritiro del prodotto	**Sì**

Disegni dimensionali

Gruppo di frenatura resistivo

Dimensioni

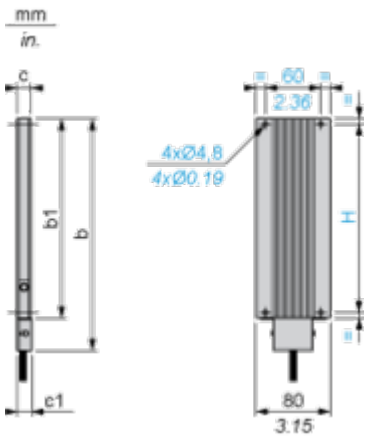

Dimensioni in mm

b	b1	c	c1	H
251	216	15	15,5	204

Dimensioni in pollici

b	b1	c	c1	H
9,88	8,50	0,59	0,61	8,03