Scheda dati

Specifiche

Induttanza di linea - 2 mH - 16 A

VW3A4553

Prezzo: 516,00 EUR

Presentazione

Gamma Prodotto	Altivar
Tipo Prodotto	Avviatore linea/motore

Disclaimer: La presente documentazione non ha funzione sostitutiva e non deve essere utilizzata per stabilire l'idoneità o l'affidabilità di questi prodotti per le applicazioni di utenti specifici

compatibilità prodotto	Variatore di velocità ATV340 motor: 4 kW 380...480 V - bobine - 1 per azionamento ATV31CU22M2 - bobina motore - 1 per azionamento ATV31CU55N4 - bobine - 1 per azionamento ATV31CU55N4 - bobina motore - 1 per azionamento ATV31CU75N4 - bobine - 1 per azionamento ATV61HD11Y - bobine - 1 per azionamento ATV61HD15Y - bobine - 1 per azionamento ATV61HU30M3 - bobine - 1 per azionamento ATV61HU55N4 - bobine - 1 per azionamento ATV61HU75N4 - bobine - 1 per azionamento ATV61WU55N4 - bobine - 1 per azionamento ATV61WU55N4C - bobine - 1 per azionamento ATV61WU75N4 - bobine - 1 per azionamento ATV61WU75N4C - bobine - 1 per azionamento ATV71HD11Y - bobine - 1 per azionamento ATV71HD15Y - bobine - 1 per azionamento ATV71HU30M3 - bobine - 1 per azionamento ATV71HU55N4 - bobine - 1 per azionamento ATV71HU75N4 - bobine - 1 per azionamento ATV71PU55N4Z - bobine - 1 per azionamento ATV71PU75N4Z - bobine - 1 per azionamento ATV71WU55N4 - bobine - 1 per azionamento ATV71WU75N4 - bobine - 1 per azionamento LXM05D42M3X - bobine - 1 per azionamento ATV12HU22M2 - bobina motore - 1 per azionamento ATV12HU22M3 - bobina motore - 1 per azionamento ATV312HD11S6 - bobine - 1 per azionamento ATV312HU22M3 - bobine - 1 per azionamento ATV312HU30M3 - bobine - 1 per azionamento ATV312HU55N4 - bobine - 1 per azionamento ATV312HU75N4 - bobine - 1 per azionamento ATV312HU75S6 - bobine - 1 per azionamento ATV71HU75S6X - bobine - 1 per azionamento ATV312HU22M3 - bobina motore - 1 per azionamento ATV312HU30M3 - bobina motore - 1 per azionamento ATV312HU55N4 - bobina motore - 1 per azionamento ATV312HU75S6 - bobina motore - 1 per azionamento ATV312HU22M2 - bobina motore - 1 per azionamento ATV12HU30M3 - bobina motore - 1 per azionamento ATV12PU22M3 - bobina motore - 1 per azionamento ATV12PU30M3 - bobina motore - 1 per azionamento ATV61HU75S6X - bobine - 1 per azionamento ATV32HU55N4 - bobine - 1 per azionamento ATV32HU75N4 - bobine - 1 per azionamento ATV32HU22M2 - bobina motore - 1 per azionamento ATV32HU55N4 - bobina motore - 1 per azionamento LXM32,D12N4 - bobine - 1 per azionamento LXM32,U60N4 - bobine - 1 per azionamento Variatore di velocità ATV310 motor: 4 kW - bobine - 1 per azionamento Variatore di velocità ATV310 motor: 5,5 kW - bobine - 1 per azionamento Variatore di velocità ATV310 motor: 5,5 kW - bobina motore - 1 per azionamento Variatore di velocità ATV340 motor: 5,5 kW 380...480 V - bobine - 1 per azionamento Variatore di velocità ATV340 motor: 7,5 kW 380...480 V - bobine - 1 per azionamento Variatore di velocità ATV320 motor: 5,5 kW 380...500 V - trifase - bobine - 1 per azionamento Variatore di velocità ATV320 motor: 7,5 kW 380...500 V - trifase - bobine - 1 per azionamento Variatore di velocità ATV320 motor: 2,2 kW 200...240 V - monofase - bobina motore - 1 per azionamento Variatore di velocità ATV320 motor: 5,5 kW 380...500 V - trifase - bobina motore - 1 per azionamento Variatore di velocità ATV320 motor: 2,2 kW 200...240 V - trifase - bobine - 1 per azionamento Variatore di velocità ATV320 motor: 3 kW 200...240 V - trifase - bobine - 1 per azionamento Variatore di velocità ATV320 motor: 2,2 kW 200...240 V - trifase - bobina motore - 1 per azionamento Variatore di velocità ATV320 motor: 3 kW 200...240 V - trifase - bobina motore - 1 per azionamento Variatore di velocità ATV320 motor: 5,5 kW 525...600 V - trifase - bobine - 1 per azionamento Variatore di velocità ATV320 motor: 7,5 kW 525...600 V - trifase - bobine - 1 per azionamento Variatore di velocità ATV320 motor: 7,5 kW 525...600 V - trifase - bobina motore - 1 per azionamento Variatore di velocità ATV630 motor: 11 kW 500...690 V - trifase - bobine - 1 per azionamento Variatore di velocità ATV630 motor: 15 kW 500...690 V - trifase - bobine - 1 per azionamento Variatore di velocità ATV930 motor: 11 kW 500...690 V - trifase - bobine - 1 per

azionamento
Variatore di velocità ATV930 motor: 15 kW 500...690 V - trifase - bobine - 1 per azionamento
Variatore di velocità ATV630 motor: - 10 hp 600 V - trifase - bobine - 1 per azionamento
Variatore di velocità ATV630 motor: - 15 hp 600 V - trifase - bobine - 1 per azionamento
Variatore di velocità ATV930 motor: - 10 hp 600 V - trifase - bobine - 1 per azionamento
Variatore di velocità ATV930 motor: - 15 hp 600 V - trifase - bobine - 1 per azionamento
Variatore di velocità ATV310L motor: 0,75 kW
Variatore di velocità ATV310L motor: 1,5 kW
Variatore di velocità ATV310L motor: 2,2 kW
Variatore di velocità ATV310L motor: 3,0 kW
Variatore di velocità ATV310L motor: 4,0 kW
Variatore di velocità ATV310L motor: 5,5 kW

number of phases	Trifase
Compatibilità Gamma	Altivar 61 Altivar Process ATV900 Lexium 05 Altivar 312 Solar Altivar Process ATV600 Altivar 32 Altivar 71 Lexium 62 Easy Altivar 310 Galaxy VX Altivar 31C Lexium 52 Altivar 312 Lexium 32 Altivar Machine ATV320 Altivar Machine ATV340 Easy Altivar 310L
Applicazione	Riduzione armoniche di corrente Riduzione sovratensione motore
valore induttanza	2 mH
Corrente Nominale [In]	17 A
perdite termiche	75 W
collegamento elettrico	Morsetto 6 mm² / AWG 8, 0,8…1 Nm

Caratteristiche tecniche

power supply frequency	50...60 Hz
corrente max	1,65 x corrente nominale (durata = 60 s)
Maximum voltage drop at rated load	5 %
Classe Di Isolamento	Classe F
Distanza di sicurezza	5,5 mm IEC 60664
distanza di fuga	11,5 mm conforme a IEC 60664
peso prodotto	3,5 kg
larghezza	130 mm
altezza	155 mm
profondità	90 mm

Ambiente

Norme Di Riferimento	VDE 0160 livello 1 EN 50178 IEC 60076 (con HD398)
Grado di protezione IP	IP00 dispositivo di blocco: IP20 morsetti:
Caratteristiche Ambientali	3B1 conforming to IEC 721-3-3 3C2 conforming to IEC 721-3-3 3S1 conforming to IEC 721-3-3
Grado di inquinamento	2 conforme a EN 50178
Resistenza alle vibrazioni	1 gn (f= 13…200 Hz) conforming to IEC 60068-2-6 1,5 mm picco-picco (f= 3…13 Hz) conforming to IEC 60068-2-6
Resistenza agli shock	15 gn per 11 ms conforme a IEC 60068-2-27
Umidità relativa	0…95 %
Temperatura ambiente di funzionamento	45…55 °C (con declassamento corrente del 2% per °C) 0…45 °C (senza declassamento corrente)

Temperatura Di Stoccaggio	-25…70 °C
Altitudine di funzionamento	<= 1000 m senza declassamento corrente 1000...3000 m con declassamento corrente dell'1% per 100 m

Confezionamenti

Unità di misura confezione 1	PCE
Num.unità in pkg.	1
Confezione 1: altezza	18,500 cm
Confezione 1: larghezza	24,000 cm
Confezione 1: profondità	26,000 cm
Peso imballo (Kg)	3,844 kg
Unità di misura confezione 2	P06
Numero di unità per confezione 2	18
Confezione 2: altezza	75,000 cm
Confezione 2: larghezza	60,000 cm
Confezione 2: profondità	80,000 cm
Confezione 2: peso	81,192 kg

Garanzia contrattuale

Garanzia (in mesi)	18

Environmental Data

L'obiettivo di Schneider Electric è raggiungere lo status di Net Zero entro il 2050 attraverso partnership nella supply chain, materiali a basso impatto e circolarità, grazie alla nostra campagna "Use Better, Use Longer, Use Again" (Usa meglio, usa più a lungo, utilizza di nuovo), per prolungare la durata dei prodotti e la riciclabilità.

Spiegazione dei Environmental Data >

Come valutiamo la sostenibilità dei prodotti >

Use Better

Materiali e imballaggio

Confezione di cartone riciclato	**No**
Imballaggio senza plastica	**No**
Numero SCIP	**4934d727-4a01-454e-b001-ddcc449d383b**
Direttiva RoHS dell'UE	**Conforme**
Regolamento REACh	**Contiene SVHC oltre i limiti**

Use Longer

Estensione durata

Riparazione	**No**

Use Again

Reimballaggio e rifabbricazione

Ritiro del prodotto	**Sì**

Disegni dimensionali

Dimensioni

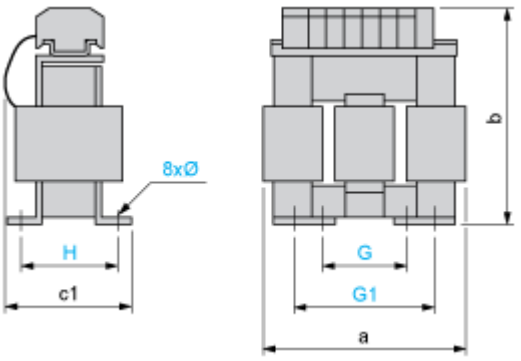

Dimensioni in mm

a	b	c1	G	G1	H	Ø
130	155	90	60	80,5	62	6 x 12

Dimensioni in pollici

a	b	c1	G	G1	H	Ø
5,12	6,10	3,54	2,36	3,17	2,44	0,24 x 0,47

Connessioni e schema

Schema consigliato - Starter linea

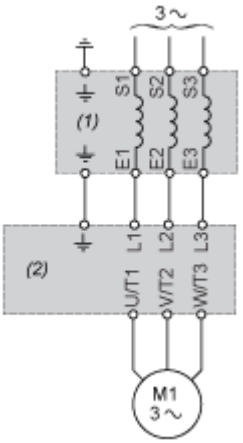

(1) Starter Linea

(2) Controllo

Schema consigliato - Starter motore

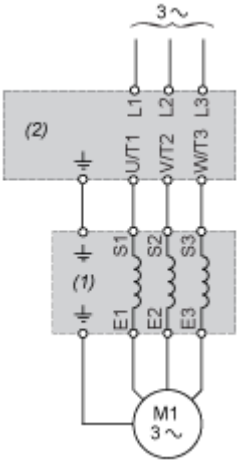

(1) Starter motore

(2) Controllo