Scheda dati

Specifiche

TransferPacT Active Automatic 800A 400V 4P

TA1AD4L8004TPE

Prezzo: 12.564,00 EUR

Presentazione

Gamma Prodotto	TransferPacT
Tipo Prodotto	Automatic transfer switch
Applicazione	Cambio sorgente di alimentazione
Numero di poli	4P
Tipo di rete	CA
Frequenza Di Rete	50/60 Hz
attacchi inferiori	Screwed
Modalità di montaggio	Fisso
attacchi superiori	Screwed
segnalazione posizione contatti	Si
Potere di chiusura nominale in cortocircuito [Icm]	105 kA interruttore-sezionatore singolo 154 kA con interruttore di protezione circuito a monte
Attitudine all'isolamento	Si

Caratteristiche tecniche

classe commutatore di trasferimento	PC
numero della posizione di contatto	3
Composizione contatti segnale	1 NO + 2 NC 1 NC + 2 NO 2 NO
Utilization category	AC-33B AC-33A
Tensione nominale di impiego [Ue]	400 V CA 50/60 Hz
Tipo di controllo	4 pulsanti
Modalità operativa	Automatico Manuale
tipo di comando	Automatici
Tipo display	Schermo LCD
Supporto al montaggio	Piastra
Descrizione opzioni bloccaggio	Lucchetto in posizione OFF
Servizio nominale	Ininterrotto
Tensione nominale di isolamento [Ui]	Switch: 1000 V Controllore: 500 V
Tensione nominale di tenuta agli impulsi [Uimp]	Switch: 12 kV Controllore: 6 kV

Disclaimer: La presente documentazione non ha funzione sostitutiva e non deve essere utilizzata per stabilire l'idoneità o l'affidabilità di questi prodotti per le applicazioni di utenti specifici

Corrente nominale di impiego [Ie]	800 A
interblocco meccanico	Con interblocco meccanico
Durata meccanica	10000 cicli
passo del collegamento	115 mm
Corrente di tenuta nominale al cortocircuito [Icw]	50 kA durante 0,5 s 70 kA durante 0.1 s
altezza	391 mm
larghezza	540 mm
profondità	383,5 mm
peso prodotto	69,5 kg
Corrente termica convenzionale in aria aperta [Ith]	800 A a 60 °C

Ambiente

Norme Di Riferimento	IEC 60947-6-1
Certificazioni Prodotto	CCC CE CB
grado di protezione IP	Lato anteriore: IP40 auto mode Interno cassetta: IP20 manual mode
Temperatura Ambiente	-25…70 °C
Temperatura Di Stoccaggio	-40…85 °C
Grado di inquinamento	3

Confezionamenti

Unità di misura confezione 1	PCE
Num.unità in pkg.	1
Confezione 1: altezza	72,000 cm
Confezione 1: larghezza	60,000 cm
Confezione 1: profondità	80,000 cm
Peso imballo (Kg)	80,999 kg

Garanzia contrattuale

Garanzia (in mesi)	18

Environmental Data

L'obiettivo di Schneider Electric è raggiungere lo status di Net Zero entro il 2050 attraverso partnership nella supply chain, materiali a basso impatto e circolarità, grazie alla nostra campagna "Use Better, Use Longer, Use Again" (Usa meglio, usa più a lungo, utilizza di nuovo), per prolungare la durata dei prodotti e la riciclabilità.

Spiegazione dei Environmental Data >

Come valutiamo la sostenibilità dei prodotti >

Impronta ambientale

Impronta di carbonio totale del ciclo di vita	**3 417 kg CO2 eq.**
Impronta di carbonio della fase di produzione [A1–A3]	**456 kg CO2 eq.**
Impronta di carbonio della fase di distribuzione [A4]	**28 kg CO2 eq.**
Impronta di carbonio della fase di installazione [A5]	**0.5 kg CO2 eq.**
Impronta di carbonio della fase di utilizzo [B2, B3, B4, B6]	**2 708 kg CO2 eq.**
Impronta di carbonio della fase di fine vita [C1–C4]	**224 kg CO2 eq.**
Informazioni ambientali	**Profilo ambientale del prodotto**

Use Better

Materiali e imballaggio

Confezione di cartone riciclato	**Sì**
Imballaggio senza plastica	**No, abbiamo minimizzato l'uso di plastica nell'imballaggio in conformità con le normative e considerando gli standard di qualità e sicurezza**
Numero SCIP	**5087b8c2-9d95-4c3d-b29e-1dae16dd345e**
Direttiva RoHS dell'UE	**Conformi Per Esenzione**
Regolamento REACh	**Contiene SVHC oltre i limiti**
Stato privo di alogeni	**Prodotto con parti in plastica prive di alogeni**

Use Longer

Estensione durata

Riparazione	**No**

Use Again

Reimballaggio e rifabbricazione

Potenziale di riciclabilità, in %	**50**
Profilo di circolarità	**Informazioni sulla fine della vita**
Ritiro del prodotto	**No**
Etichetta RAEE	**Nei mercati dell'Unione Europea il prodotto deve essere smaltito in base a un metodo differenziato specifico e non tra i normali rifiuti.**

Technical Illustration
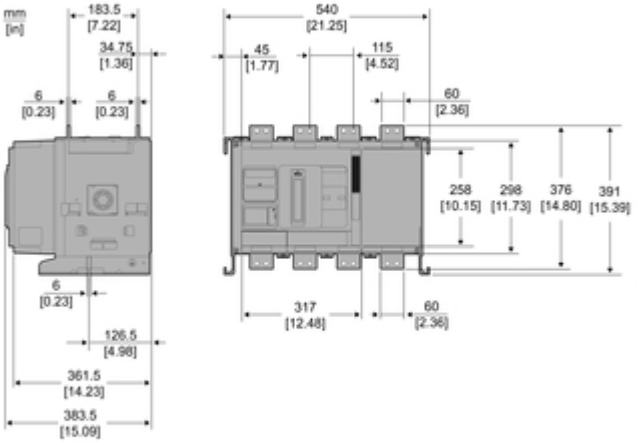
Dimensions