Scheda dati

Specifiche

Lexium Stepperdrive

SD326DU68S2

Prezzo: 1.046,00 EUR

Presentazione

Gamma Prodotto	Lexium SD3
Tipo Prodotto	Motion stepper drive
Nome Dispositivo	SD326
Limiti tensione alimentazione	100…120 V 200…240 V

Caratteristiche tecniche

Formato del variatore	Block
Numero di fasi della rete	Monofase
Tensione alimentazione nominale [Us]	100...120 V - 15...10 % 200...230 V - 15...10 %
Tipo tensione di alimentazione	CA/CC
limiti frequenza di rete	50…60 Hz (- 15...10 %)
Interfaccia di comunicazione	Pulse/direction, integrato
Maximum motor phase current	6,8 A
alimentazione nominale	280 W a 115 V 420 W a 230 V
Corrente di cortocircuito	0,5 kA
calibro del fusibile associato	10 A a 115 V 6 A a 230 V
Categoria di sovratensione	III
Picchi di corrente	60 A
Maximum leakage current	30 mA IEC 60990-3
Stato tensione 0 garantito	<= 5 V per segnali di ingresso accoppiatore ottico 24 V <= 0.5 V per segnali di ingresso accoppiatore ottico 5 V
Stato tensione 1 garantito	15...30 V per segnali di ingresso accoppiatore ottico 24 V 2.5...5.25 V per segnali di ingresso accoppiatore ottico 5 V
corrente di ingresso	25 mA per segnali di ingresso accoppiatore ottico 5 V 7 mA per segnali di ingresso accoppiatore ottico 24 V
frequenza ingresso	200 kHz per segnali di ingresso accoppiatore ottico 24 V 200 kHz per segnali di ingresso accoppiatore ottico 5 V
massima tensione di commutazione	30 V DC (uscita segnale stato di pronto)
massima corrente di commutazione	200 mA (uscita segnale stato di pronto)
Maximum voltage drop	<1 V carico 50 mA per uscita segnale stato di pronto
Tipo di raffreddamento	Ventola

Disclaimer: La presente documentazione non ha funzione sostitutiva e non deve essere utilizzata per stabilire l'idoneità o l'affidabilità di questi prodotti per le applicazioni di utenti specifici

Massima velocità meccanica	3000 rpm
altezza	145 mm
larghezza	72 mm
profondità	140 mm
Resistenza agli shock	15 gn per 11 ms conforme a IEC 60068-2-27
peso prodotto	1,2 kg

Ambiente

Compatibilità elettromagnetica	Scarica elettrostatica livello 3 conforming to IEC 61000-4-2 Immunità ai transienti elettrici livello 4 conforming to IEC 61000-4-4 Immunità alle interferenze radioelettr. irradiate livello 3 conforming to IEC 61000-4-3 Impulso tensione/corrente livello 3 conforming to IEC 61000-4-5
Norme Di Riferimento	EN 61800-3 EN/IEC 61800-5-1
Certificazioni Prodotto	UL cUL
Marcatura	CE
temperatura ambiente di funzionamento	0…40 °C conforme a UL 0…50 °C
Temperatura Di Stoccaggio	-25…70 °C
Grado di inquinamento	Livello 2
Umidità relativa	5…85 % senza condensa
altitudine di funzionamento	<= 1000 m senza declassamento > 1000...< 2000 m senza declassamento (temper. ambiente max 40°C, nessuna pellicola protettiva, distanza lat. > 50mm)
Resistenza alle vibrazioni	1 gn (f= 13…150 Hz) conforming to IEC 60068-2-6 1,5 mm (f= 3…13 Hz) conforming to IEC 60068-2-6
grado di protezione IP	IP20 Sulla parte superiore: IP40 (senza rimozione della pellicola protettiva)

Confezionamenti

Unità di misura confezione 1	PCE
Num.unità in pkg.	1
Confezione 1: altezza	16,700 cm
Confezione 1: larghezza	17,400 cm
Confezione 1: profondità	18,800 cm
Peso imballo (Kg)	1,320 kg

Garanzia contrattuale

Garanzia (in mesi)	18

Environmental Data

L'obiettivo di Schneider Electric è raggiungere lo status di Net Zero entro il 2050 attraverso partnership nella supply chain, materiali a basso impatto e circolarità, grazie alla nostra campagna "Use Better, Use Longer, Use Again" (Usa meglio, usa più a lungo, utilizza di nuovo), per prolungare la durata dei prodotti e la riciclabilità.

Spiegazione dei Environmental Data >

Come valutiamo la sostenibilità dei prodotti >

Impronta ambientale

Impronta di carbonio totale del ciclo di vita	**1 118 kg CO2 eq.**
Impronta di carbonio della fase di produzione [A1–A3]	**96 kg CO2 eq.**
Impronta di carbonio della fase di distribuzione [A4]	**0.5 kg CO2 eq.**
Impronta di carbonio della fase di installazione [A5]	**0.5 kg CO2 eq.**
Impronta di carbonio della fase di utilizzo [B2, B3, B4, B6]	**1 019 kg CO2 eq.**
Impronta di carbonio della fase di fine vita [C1–C4]	**2 kg CO2 eq.**
Informazioni ambientali	**Profilo ambientale del prodotto**

Use Better

Materiali e imballaggio

Confezione di cartone riciclato	**Sì**
Imballaggio senza plastica	**No**
Numero SCIP	**19ee4950-c76c-48d9-8353-203688a9f056**
Direttiva RoHS dell'UE	**Conformi Per Esenzione**
Regolamento REACh	**Contiene SVHC oltre i limiti**
Senza PVC	**Sì**

Use Longer

Estensione durata

Riparazione	**No**

Use Again

Reimballaggio e rifabbricazione

Potenziale di riciclabilità, in %	**98**
Profilo di circolarità	**Informazioni sulla fine della vita**
Ritiro del prodotto	**Sì**

Disegni dimensionali

Dimensioni

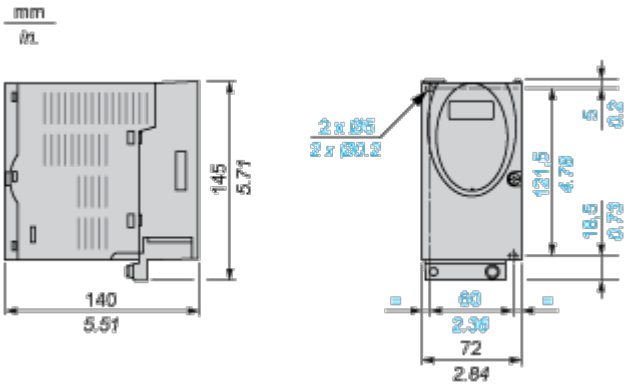

Piastra di montaggio EMC (inclusa)

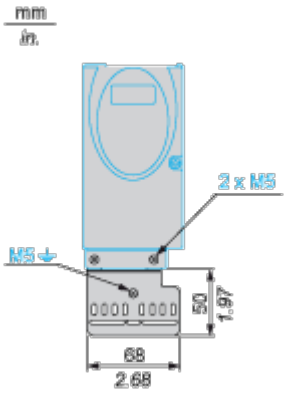

Montaggio e distanza spaziale

Montaggio e distanza

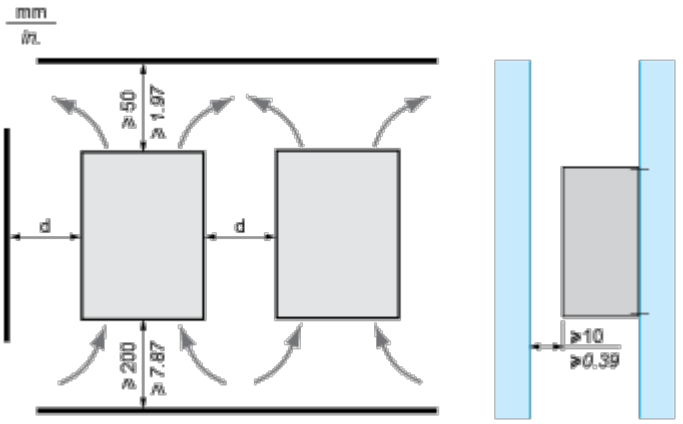

Temperatura ambiente	Distanza di montaggio	Raccomandazioni di montaggio	
		Senza pellicola protettiva (1)	Con pellicola protettiva
0 ... +40 °C	d > 50 mm/ 1.97 in.	Nessuna	Nessuna
	d > 50 mm/ 1.97 in.	Nessuna	d > 10 mm/0.39 in.
+40 ... +50 °C	d > 50 mm/ 1.97 in.	Nessuna	Ridurre la corrente nominale e continua del 2,2 % per °C oltre 40°C
	d > 50 mm/ 1.97 in.	Ridurre la corrente nominale e continua	Funzionamento non possibile
(1) Raccomandazione: rimuovere la pellicola protettiva dopo l'installazione.			

Connessioni e schema
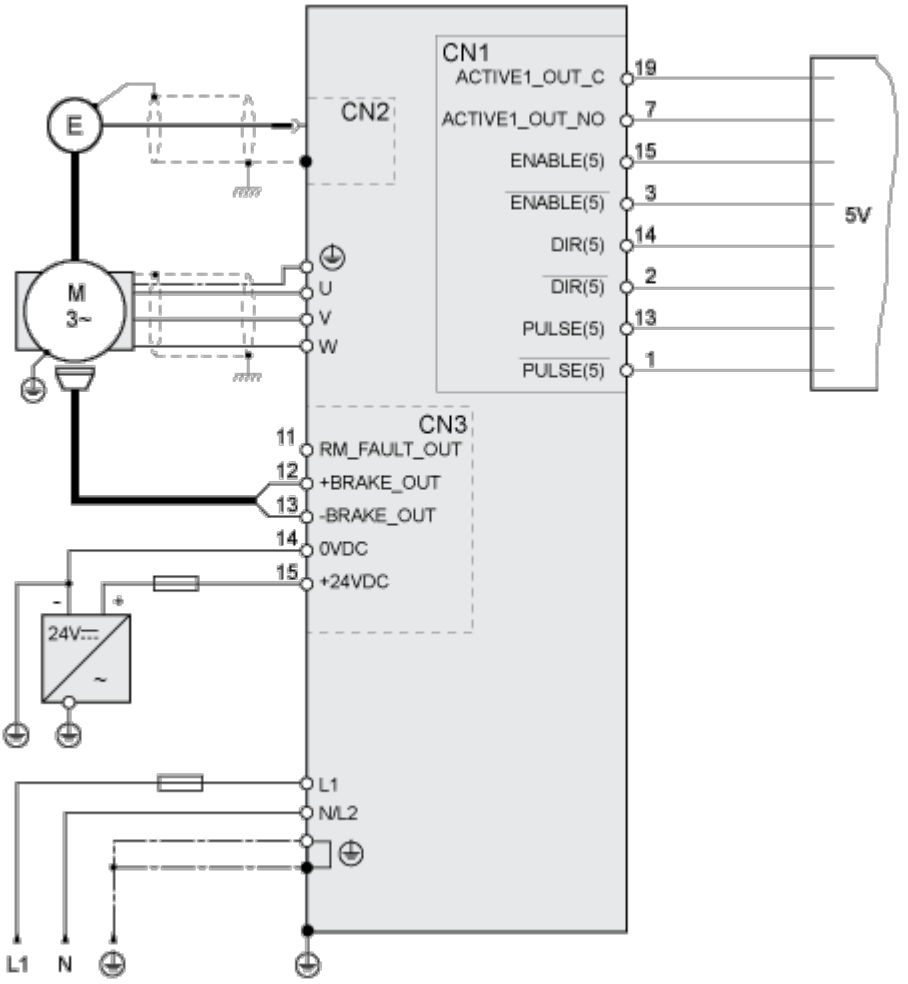
Esempio di connessione SD326