Scheda dati

Specifiche

Relè miniatura - Harmony RXM - 2 NC/NO - 230 VAC - 12 A - con led

RXM2AB2P7

Prezzo: 9,38 EUR

Presentazione

Gamma Prodotto	Relè elettromeccanici Harmony
nome gamma	RXM series
Tipo Prodotto	Relè estraibile
Tipo relè	Miniature relay
Composizione e tipologia contatti	2 OC
Stato del LED	Con
Tipo di controllo	Lockable test button
tensione di comando [Uc]	230 V CA 50/60 Hz
Corrente termica convenzionale in cassetta [Ithe]	12 A
Continuous output current	10 A

Caratteristiche tecniche

Tensione nominale di tenuta ad impulso [Uimp]	4 kV durante 1,2/50 µs
Corrente nominale di impiego [Ie]	12 A a 28 V (DC) NO conforme a IEC 12 A a 250 V (AC) NO conforme a IEC 6 A a 28 V (DC) NC conforme a IEC 6 A a 250 V (AC) NC conforme a IEC 12 A a 28 V (DC) conforme a UL 12 A a 277 V (AC) conforme a UL
capacità di commutazione minima	170 mW a 10 mA, 17 V
durata elettrica	100000 cicli per resistivo carico
assorbimento medio in VA	1,2 a 60 Hz
limiti tensione di esercizio nominale	184...253 V CA
Tensione nominale di isolamento [Ui]	250 V conforme a IEC 300 V conforme a CSA 300 V conforme a UL
assorbimento medio in VA	1,2 VA a 60 Hz
Massima tensione di commutazione	250 V conforme a IEC
soglia tensione di ricaduta	>= 0,15 Uc
corrente di carico	12 A a 250 V CA 12 A a 28 V DC
tempo di funzionamento	20 ms
massima capacità di commutazione	3000 VA/336 W
resistenza media	15000 Ohm a 20 °C +/- 15 %
Durata meccanica	10000000 cicli

Disclaimer: La presente documentazione non ha funzione sostitutiva e non deve essere utilizzata per stabilire l'idoneità o l'affidabilità di questi prodotti per le applicazioni di utenti specifici

Dati di affidabilità sicurezza	B10d = 100000
Tasso di funzionamento	<= 1200 cicli/ora sotto carico <= 18000 cicli/ora a vuoto
coefficiente di utilizzo	20 %
Altezza totale CAD	82,8 mm
Profondità totale CAD	80,35 mm
tempo di reset	20 ms
Resistenza dielettrica	1300 V CA tra contatti con micro disconnection isolamento 2000 V CA tra bobina e contatto con isolamento di base isolamento 2000 V CA tra poli con isolamento di base isolamento
Codice di compatibilità	RXM
categoria di protezione	RT I
Grado di inquinamento	3
Posizione operativa	Qualunque posizione
livelli di test	Livello A group mounting
Presentazione del dispositivo	Prodotto completo
Materiale contatti	AgNi
forma del pin	Flat (faston type)
peso prodotto	0,037 kg

Ambiente

temperatura ambiente di funzionamento	-40…55 °C
Grado Di Protezione IP	IP40 conforming to CEI 60529
Norme Di Riferimento	IEC 61810-1 UL 508 CSA C22.2 No 14
Certificazioni Prodotto	UL Lloyd's CE CSA GOST IECEE CB Scheme
Temperatura Di Stoccaggio	-40…85 °C
resistenza alle vibrazioni	3 gn, ampiezza = +/- 1 mm (f = 10…150 Hz)5 cycles in operation 5 gn, ampiezza = +/- 1 mm (f = 10…150 Hz)5 cicli non operativi
Resistenza agli urti	10 gn per in funzione 30 gn per non funzionante

Confezionamenti

Unità di misura confezione 1	PCE
Num.unità in pkg.	1
Confezione 1: altezza	2,6 cm
Confezione 1: larghezza	2,0 cm
Confezione 1: profondità	5,0 cm
Peso imballo (Kg)	35,0 g
Unità di misura confezione 2	BB1
Numero di unità per confezione 2	10

Confezione 2: altezza	3,0 cm
Confezione 2: larghezza	10,2 cm
Confezione 2: profondità	12,5 cm
Confezione 2: peso	386,0 g
Unità di misura confezione 3	S02
Numero di unità per confezione 3	240
Confezione 3: altezza	15,0 cm
Confezione 3: larghezza	30,0 cm
Confezione 3: profondità	40,0 cm
Confezione 3: peso	9,734 kg

Garanzia contrattuale

Garanzia (in mesi)	18

Environmental Data

L'obiettivo di Schneider Electric è raggiungere lo status di Net Zero entro il 2050 attraverso partnership nella supply chain, materiali a basso impatto e circolarità, grazie alla nostra campagna "Use Better, Use Longer, Use Again" (Usa meglio, usa più a lungo, utilizza di nuovo), per prolungare la durata dei prodotti e la riciclabilità.

Spiegazione dei Environmental Data >

Come valutiamo la sostenibilità dei prodotti >

Impronta ambientale

Impronta di carbonio totale del ciclo di vita	**23 kg CO2 eq.**
Impronta di carbonio della fase di produzione [A1–A3]	**0.3 kg CO2 eq.**
Impronta di carbonio della fase di distribuzione [A4]	**0 kg CO2 eq.**
Impronta di carbonio della fase di installazione [A5]	**0 kg CO2 eq.**
Impronta di carbonio della fase di utilizzo [B2, B3, B4, B6]	**23 kg CO2 eq.**
Impronta di carbonio della fase di fine vita [C1–C4]	**0 kg CO2 eq.**
Informazioni ambientali	**Profilo ambientale del prodotto**

Use Better

Materiali e imballaggio

Confezione di cartone riciclato	**Sì**
Imballaggio senza plastica	**Sì**
Direttiva RoHS dell'UE	**Conforme**
Regolamento REACh	**Non contiene SVHC oltre i limiti**

Use Longer

Estensione durata

Riparazione	**No**

Use Again

Reimballaggio e rifabbricazione

Profilo di circolarità	**Informazioni sulla fine della vita**
Ritiro del prodotto	**Sì**

Disegni dimensionali

Dimensioni

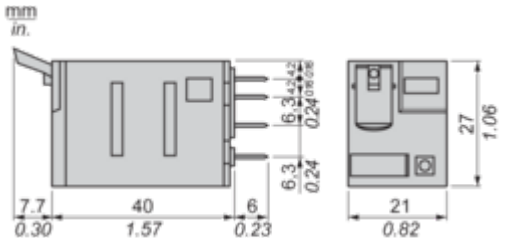

Vista laterale contatto

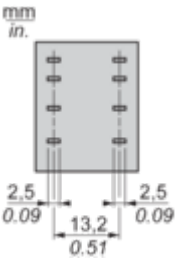

Connessioni e schema

Schema di cablaggio

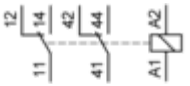

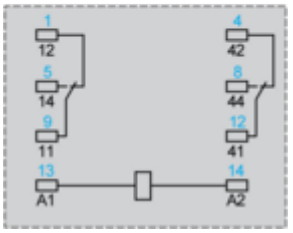

I simboli mostrati in blu corrispondono alla marcatura Nema.

Curve di prestazioni

Durata elettrica dei contatti

Durata (carico induttivo) = durata (carico resistivo) x coefficiente di riduzione.
Carico AC resistivo

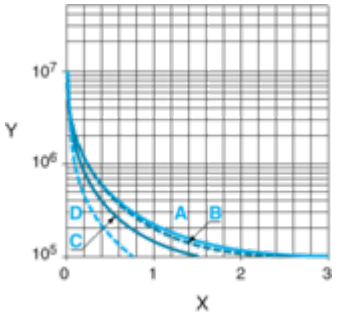

X Capacità di commutazione (kVA)
Y Durata (Numero di cicli operativi)
A RXM2AB•••
B RXM3AB•••
C RXM4AB•••
D RXM4GB•••

Coefficiente di riduzione per carico induttivo AC (in funzione del fattore di potenza cos ϕ)

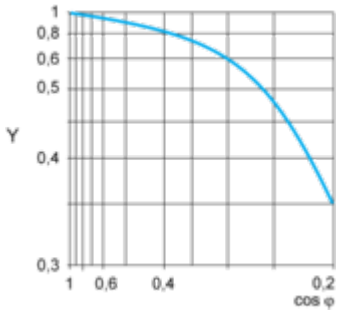

Y Coefficiente di riduzione (A)

Capacità di commutazione massima su carico resistivo DC

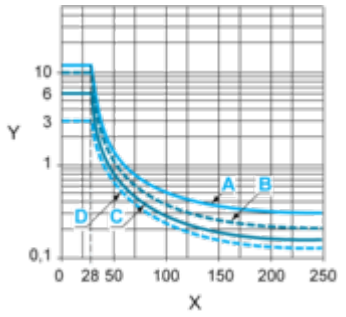

X Tensione CC
Y Corrente CC
A RXM2AB•••
B RXM3AB•••
C RXM4AB•••
D RXM4GB•••
Nota: Queste sono curve tipiche, la durata effettiva dipende dal carico, dall'ambiente, dal ciclo di lavoro, ecc.
Per il carico induttivo, per aumentare i cicli di vita del relè, aggiungere un circuito di protezione del carico adeguato (ad esempio: protezione RC/varistore/diodo di ricircolo - solo carico CC-).
Per carichi di basso livello (inferiori a 10 mA), si consiglia di utilizzare la serie RXM*GB con relè di contatto biforcati.

Tensione bobina CA e temperatura di funzionamento in regime continuo

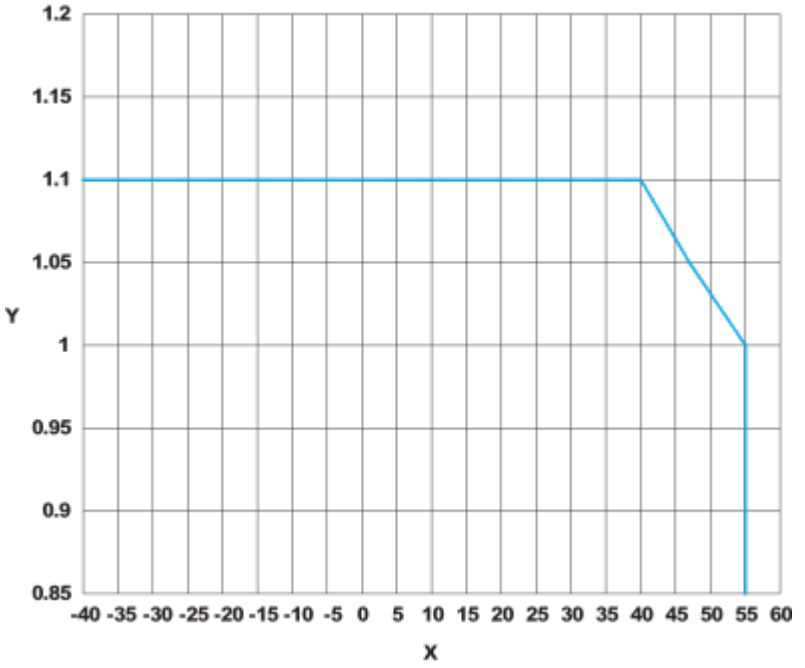

X: Temperatura di esercizio (°C)
Y: Tensione bobina CA (UC)

Technical Illustration

Dimensions

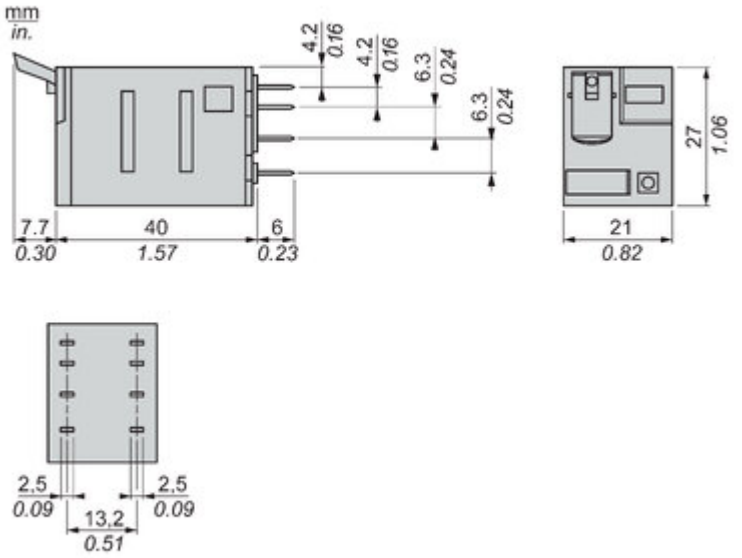

Offer Marketing Illustration

Product benefits / Features

Offer Marketing Illustration

Product benefits / Features

Image of product / Alternate images

Alternative

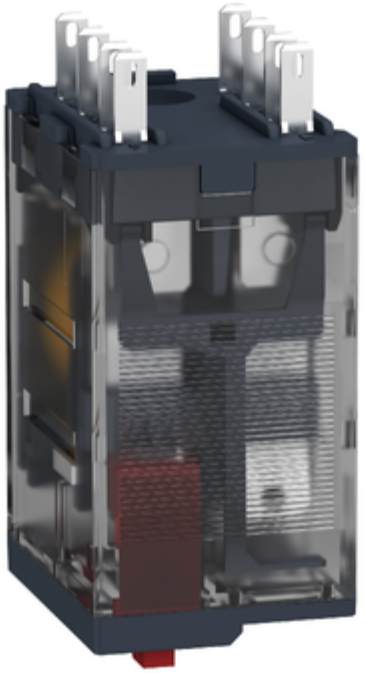

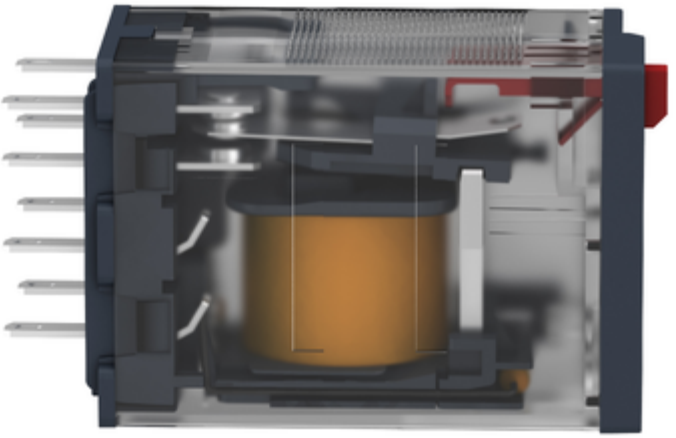

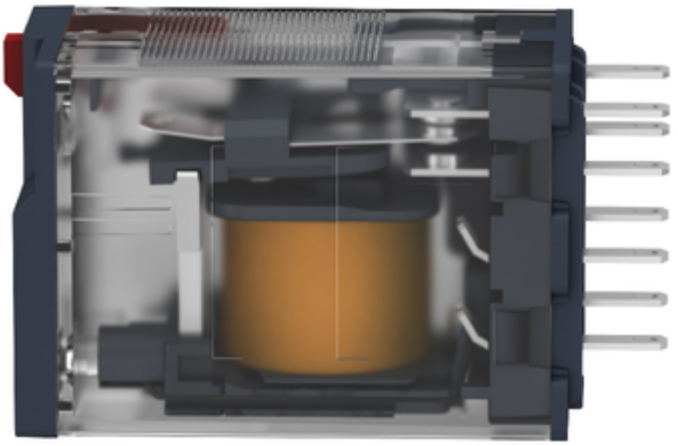

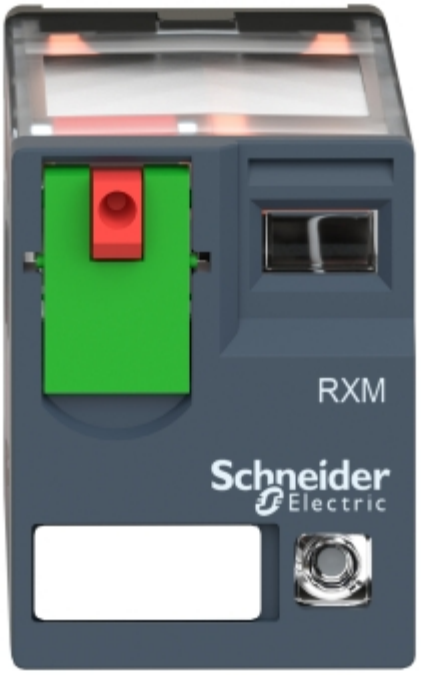
RXM
Schneider
Electric