Scheda dati

Specifiche

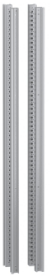

Montanti verticali, PanelSeT SFN, per armadio elettrico H 1600 mm, set di 4

NSYSFNV16

Prezzo: 355,00 EUR

Presentazione

Gamma	PanelSeT
Accessorio / Parte Separata	Accessorio di montaggio
Tipo Prodotto	Montante verticale
Anwendung	Multifunzione
Dimensioni nominali del contenitore	-
Supporto al montaggio	Cornice inferiore e cornice superiore con tetto
Compatibilità Gamma	PanelSeT SFN
Composizione Dispositivo	4 montante
Quantità Per Confezione	Set da 1
Materiale	Acciaio

Caratteristiche tecniche

Finitura Superficie	Poliestere epossidico tramato
Tipo Di Fissaggio	Con viti - tipo di vite M12
Altezza	1600 mm
Larghezza	45 mm
Profondità	45 mm
peso prodotto	15,5 kg

Confezionamenti

Unità di misura confezione 1	PCE
Num.unità in pkg.	1
Confezione 1: altezza	5,000 cm
Confezione 1: larghezza	21,000 cm
Confezione 1: profondità	151,000 cm
Peso imballo (Kg)	16,000 kg
Unità di misura confezione 2	P2M
Numero di unità per confezione 2	45
Confezione 2: altezza	53,000 cm
Confezione 2: larghezza	120,000 cm
Confezione 2: profondità	200,000 cm
Confezione 2: peso	751,500 kg

Disclaimer: La presente documentazione non ha funzione sostitutiva e non deve essere utilizzata per stabilire l'idoneità o l'affidabilità di questi prodotti per le applicazioni di utenti specifici

Garanzia contrattuale

Garanzia (in mesi)	18

Environmental Data

L'obiettivo di Schneider Electric è raggiungere lo status di Net Zero entro il 2050 attraverso partnership nella supply chain, materiali a basso impatto e circolarità, grazie alla nostra campagna "Use Better, Use Longer, Use Again" (Usa meglio, usa più a lungo, utilizza di nuovo), per prolungare la durata dei prodotti e la riciclabilità.

Spiegazione dei Environmental Data >

Come valutiamo la sostenibilità dei prodotti >

Impronta ambientale

Impronta di carbonio totale del ciclo di vita	**95 kg CO2 eq.**
Impronta di carbonio della fase di produzione [A1–A3]	**46 kg CO2 eq.**
Impronta di carbonio della fase di distribuzione [A4]	**3 kg CO2 eq.**
Impronta di carbonio della fase di installazione [A5]	**5 kg CO2 eq.**
Impronta di carbonio della fase di utilizzo [B2, B3, B4, B6]	**0 kg CO2 eq.**
Impronta di carbonio della fase di fine vita [C1–C4]	**41 kg CO2 eq.**
Informazioni ambientali	**Profilo ambientale del prodotto**

Use Better

Materiali e imballaggio

Confezione di cartone riciclato	**No**
Imballaggio senza plastica	**No**
Numero SCIP	**695ecfbd-bb51-4da6-80d3-6b38e7bcfee6**
Direttiva RoHS dell'UE	**Conformi Per Esenzione**
Regolamento REACh	**Contiene SVHC oltre i limiti**
Senza PVC	**Sì**
Senza silicone	**Sì**

Use Longer

Estensione durata

Riparazione	**No**

Use Again

Reimballaggio e rifabbricazione

Potenziale di riciclabilità, in %	**97**
Profilo di circolarità	**Informazioni sulla fine della vita**
Ritiro del prodotto	**Sì**

Technical Illustration

Dimensions

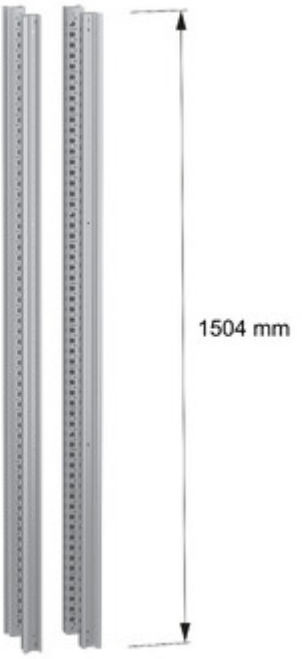

Technical Illustration

Exploded view