Scheda dati

Specifiche

Cassetta industriale Flat Box 300x400x120

NSYSBM304012

Prezzo: 105,05 EUR

Presentazione

Gamma	PanelSeT
Nome Prodotto	PanelSeT SBM
Applicazione	Multifunzione
Categoria	Cassetta industriale
Nome Dispositivo	SBM
Modello Pulsantiera	Flat box
Altezza Nominale Cassetta	300 mm
Larghezza Nominale Cassetta	400 mm
Profondità Nominale Cassetta	120 mm
Installazione Centralino	Montaggio a muro
Composizione Dispositivo	4 vite coperchio 1 coperchio 1 corpo
Corpo Lampada	Corpo pezzo unico con pannello di fondo piegato e saldato
Tipo Di Pannello Frontale	Porta liscia
Fissaggio Copertura	Vite metallica a mezzo giro
Tipo Di Chiusura	Vite imperdibile PZ2 area esterna sigillata
Parti Rimovibili	Coperchio con viti imperdibili

Caratteristiche tecniche

Materiale	Sheet steel
Finitura Superficie	Polvere di poliestere
Colore	Grigio (RAL 7035)
Norme Di Riferimento	IEC 62208 UL CUL
Certificazioni Prodotto	DNV-GL UL BV
Grado di Protezione IP	IP66 conforme a CEI 60529
Grado Di Protezione Ik	IK10 conforme aCEI 62262
Temperatura Di Stoccaggio	-35…60 °C
temperatura di esercizio	-35…80 °C
peso prodotto	4,112 kg

Disclaimer: La presente documentazione non ha funzione sostitutiva e non deve essere utilizzata per stabilire l'idoneità o l'affidabilità di questi prodotti per le applicazioni di utenti specifici

Confezionamenti

Unità di misura confezione 1	PCE
Num.unità in pkg.	1
Confezione 1: altezza	13,500 cm
Confezione 1: larghezza	32,000 cm
Confezione 1: profondità	42,000 cm
Peso imballo (Kg)	4,112 kg
Unità di misura confezione 2	P12
Numero di unità per confezione 2	39
Confezione 2: altezza	125,000 cm
Confezione 2: larghezza	80,000 cm
Confezione 2: profondità	120,000 cm
Confezione 2: peso	170,370 kg

Garanzia contrattuale

Garanzia (in mesi)	18

Environmental Data

L'obiettivo di Schneider Electric è raggiungere lo status di Net Zero entro il 2050 attraverso partnership nella supply chain, materiali a basso impatto e circolarità, grazie alla nostra campagna "Use Better, Use Longer, Use Again" (Usa meglio, usa più a lungo, utilizza di nuovo), per prolungare la durata dei prodotti e la riciclabilità.

Spiegazione dei Environmental Data >

Come valutiamo la sostenibilità dei prodotti >

Impronta ambientale

Impronta di carbonio totale del ciclo di vita	**38 kg CO2 eq.**
Impronta di carbonio della fase di produzione [A1–A3]	**19 kg CO2 eq.**
Impronta di carbonio della fase di distribuzione [A4]	**8 kg CO2 eq.**
Impronta di carbonio della fase di installazione [A5]	**0.5 kg CO2 eq.**
Impronta di carbonio della fase di utilizzo [B2, B3, B4, B6]	**0 kg CO2 eq.**
Impronta di carbonio della fase di fine vita [C1–C4]	**10 kg CO2 eq.**
Informazioni ambientali	**Profilo ambientale del prodotto**

Use Better

Materiali e imballaggio

Confezione di cartone riciclato	**No**
Imballaggio senza plastica	**No**
Direttiva RoHS dell'UE	**Conforme**
Regolamento REACh	**Non contiene SVHC oltre i limiti**
Senza PVC	**Sì**
Senza silicone	**Sì**

Use Longer

Estensione durata

Riparazione	**No**

Use Again

Reimballaggio e rifabbricazione

Potenziale di riciclabilità, in %	**96**
Profilo di circolarità	**Non sono necessarie specifiche operazioni di riciclaggio**
Ritiro del prodotto	**Sì**

Technical Illustration

Dimensions

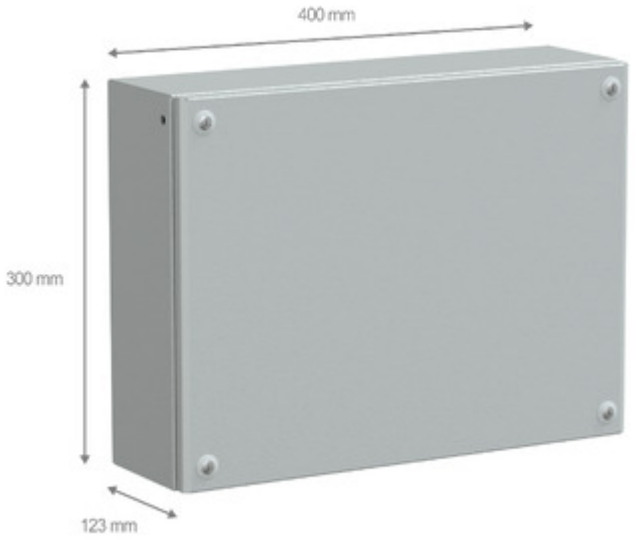

Offer Marketing Illustration

Product benefits / Features

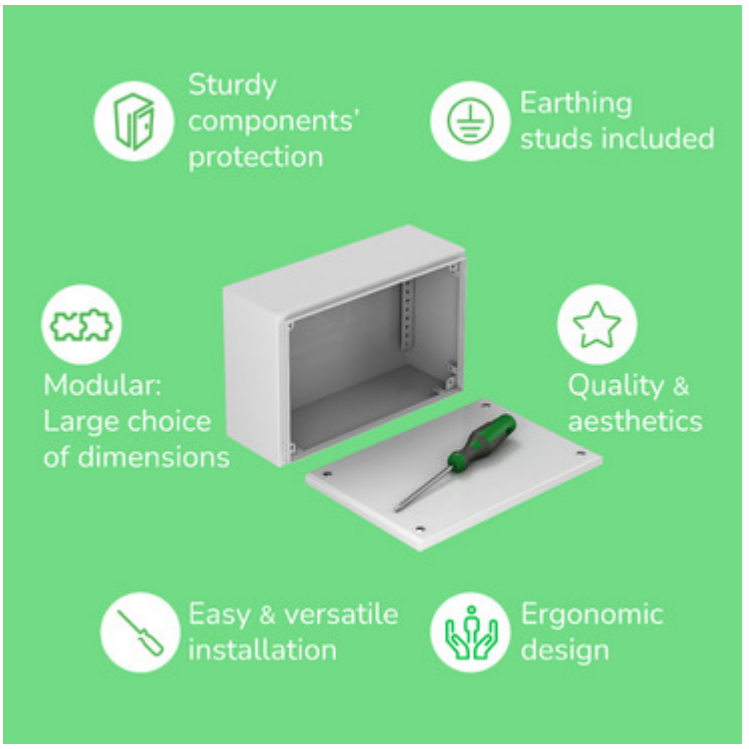

Image of product in real life situation