Scheda dati

Specifiche

Switch gestito Modicon - 8 porte per rame + 1 porta per fibra ottica monomodale

MCSESM093F1CS0

Prezzo: 2.534,00 EUR

Presentazione

Gamma Prodotto	Modicon Networking
Tipo Prodotto	Switch gestito Ethernet TCP/IP
Protocollo di comunicazione delle porte	Ethernet TCP/IP SSH HTTP HTTPS SNMP SFTP SCP LLDP TELNET SNTP Modbus TCP IEC 61850 MMS Server OPC UA
porta Ethernet	100BASE-FX - 1 porte fibra ottica 10/100BASE-TX - 8 porte cavo in rame
numero massimo di switch in cascata	Illimitato
Cybersecurity	Indurimento porte IP-based port security MAC-based port security Port-based access control Controllo degli accessi basato sui ruoli RADIUS assignment HTTPS DoS prevention VLAN-based ACL Audit trail SNMP logging Pre-login banner TACACS+

Caratteristiche tecniche

tipo di connessione integrata	SC duplex fibra ottica RJ45 schermato cavo in rame
mezzo di supporto trasmissione	Fibraottica monomodale per fibra ottica Cavo a doppino schermato intrecciato CAT 5E per cavo in rame
Distanza massima del cavo tra i dispositivi	100 m cavo in rame
lunghezza fibra ottica	30 km 9/125 µm
attenuazione	0…16 dB (9/125 µm)
Comunicazione Ethernet	Configurazione via web server VLAN Filtraggio multicast Controllo flusso dati IGMP Snooping SNMP-Traps and SYSLOG

Disclaimer: La presente documentazione non ha funzione sostitutiva e non deve essere utilizzata per stabilire l'idoneità o l'affidabilità di questi prodotti per le applicazioni di utenti specifici

Servizio di comunicazione	TFTP Quality of Service (QoS) Port monitoring Port mirroring Address conflict detection
diagnostica run time	Signal contact Self test MAC notification RSPAN SFLOW
numero massimo di switch ad anello	50
ridondanza	HiPER ring RSTP Link aggregation Link backup Redundant network coupling MRP Redundant coupling protocol MSTP
Tensione Alimentazione Nominale [Us]	12...24 V
Limiti della tensione di alimentazione	9,6…32 V CC SELV
Potenza assorbita W	7 W
collegamento elettrico	Connettore estraibile 6 alimentazione
Supporto al montaggio	Guida DIN simmetrica 35 mm
Marcatura	CE CULus RCM
Funzione disponibile	Security status Alarms (Traps) System information Report
segnalazione locale	1 dual colour LED (verde/giallo) for alimentazioni P1 P2 1 dual colour LED (verde/rosso) for device status 1 dual colour LED (verde/giallo) for memory key status 1 dual colour LED (verde/giallo) for diagnostica via
uscita allarme	1 contatto libero 1 A
funzione allarme	Guasto alimentazione elettrica Data link status Guasto interruttore Temperature threshold Guasto anello di ridondanza Incorrect configuration External memory removed
sistema di cablaggio Ethernet	Interruttori TF
larghezza	73 mm
altezza	142,8 mm
profondità	117,6 mm
peso prodotto	0,50 kg

Ambiente

Temperatura Ambiente	0…60 °C
Umidità relativa	1…95 % senza condensa
Grado Di Protezione IP	IP30
Direttive	2014/35/UE - direttiva bassa tensione 2014/30/UE - compatibilità elettromagnetica

Norme Di Riferimento	UL 61010-2-201 EN/IEC 61131-2 IEC 61850-3 IEC 62443-4-2 EN 50121-4
Certificazioni prodotto	CE UL RCM DNV ATEX EAC UKCA CSA C22-2 No 213 UKEX FCC parte 15 classe A CCC Ex

Confezionamenti

Unità di misura confezione 1	PCE
Num.unità in pkg.	1
Confezione 1: altezza	16,0 cm
Confezione 1: larghezza	13,0 cm
Confezione 1: profondità	23,5 cm
Peso imballo (Kg)	500,0 g
Unità di misura confezione 2	CAR
Numero di unità per confezione 2	2
Confezione 2: altezza	300,0 cm
Confezione 2: larghezza	30,0 cm
Confezione 2: profondità	40,0 cm
Confezione 2: peso	1,441 kg

Garanzia contrattuale

Garanzia (in mesi)	18

Environmental Data

L'obiettivo di Schneider Electric è raggiungere lo status di Net Zero entro il 2050 attraverso partnership nella supply chain, materiali a basso impatto e circolarità, grazie alla nostra campagna "Use Better, Use Longer, Use Again" (Usa meglio, usa più a lungo, utilizza di nuovo), per prolungare la durata dei prodotti e la riciclabilità.

Spiegazione dei Environmental Data >

Come valutiamo la sostenibilità dei prodotti >

Impronta ambientale

Impronta di carbonio totale del ciclo di vita	**604 kg CO2 eq.**
Impronta di carbonio della fase di produzione [A1–A3]	**3 kg CO2 eq.**
Impronta di carbonio della fase di distribuzione [A4]	**0.1 kg CO2 eq.**
Impronta di carbonio della fase di installazione [A5]	**0 kg CO2 eq.**
Impronta di carbonio della fase di utilizzo [B2, B3, B4, B6]	**600 kg CO2 eq.**
Impronta di carbonio della fase di fine vita [C1–C4]	**0.9 kg CO2 eq.**

Use Better

Materiali e imballaggio

Confezione di cartone riciclato	**Sì**
Imballaggio senza plastica	**No**
Direttiva RoHS dell'UE	**Conformi Per Esenzione**
Regolamento REACh	**Contiene SVHC oltre i limiti**

Use Longer

Estensione durata

Riparazione	**No**

Use Again

Reimballaggio e rifabbricazione

Potenziale di riciclabilità, in %	**0**
Profilo di circolarità	**Informazioni sulla fine della vita**
Ritiro del prodotto	**Sì**

Disegni dimensionali

Dimensioni

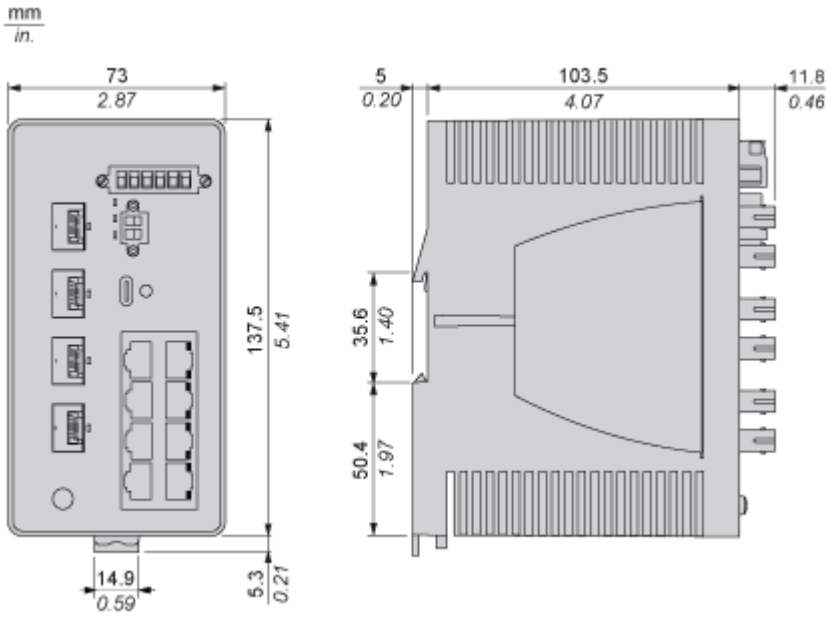

Image of product / Alternate images

Alternative

Schneider Electric
MCSESM093F1CS0
x1
Modicon
SN:XX999999999

Schneider
RELAY
Power
Status
EAM
Input
USB
Modicon Switch