Scheda dati

Specifiche

Struttura, PrismaSeT, Accessori, Guida app. mod regolabile P L400

LVS03404

Prezzo: 24,10 EUR

Presentazione

Gamma	Prisma
Gamma Prodotto	PrismaSeT P
Tipo Prodotto	Guida
Accessorio / Parte Separata	Accessorio per installazione
Compatibilità Gamma	PrismaSeT PrismaSeT P
Tipo Di Guida	Modulare Regolabile
Dispositivo installato	Compact: fisso INS100 - controllo: manovra rotativa diretta frontale - verticale installazione Compact: fisso INS160 - controllo: manovra rotativa diretta frontale - verticale installazione Compact: fisso INS40 - controllo: manovra rotativa diretta frontale - verticale installazione Compact: fisso INS63 - controllo: manovra rotativa diretta frontale - verticale installazione Acti9: fisso dispositivo modulare Multi 9: fisso dispositivo modulare Multi 9: fisso NG125 senza protezione differenziale - controllo: leva Compact: fisso INS125 - controllo: manovra rotativa diretta frontale - verticale installazione Acti9: fisso apparecchio modulare <= 40 A Multi 9: fisso apparecchio modulare <= 40 A Compact: fisso NG160 senza protezione differenziale - controllo: leva Compact: fisso NG160 NA senza protezione differenziale - controllo: leva Compact: fisso NSA125...160 - controllo: leva
descrizione poli	1 3P: fisso INS100 verticale installazione 1 4P: fisso INS100 verticale installazione 1 3P: fisso INS160 verticale installazione 1 4P: fisso INS160 verticale installazione 1 3P: fisso INS40 verticale installazione 1 4P: fisso INS40 verticale installazione 1 3P: fisso INS63 verticale installazione 1 4P: fisso INS63 verticale installazione 1 3P: fisso NG125 1 4P: fisso NG125 1 3P: fisso INS125 verticale installazione 1 4P: fisso INS125 verticale installazione 1 3P: fisso NG160 1 4P: fisso NG160 1 3P: fisso NG160 NA 1 4P: fisso NG160 NA 1 3P: fisso NSA125...160 1 4P: fisso NSA125...160

Caratteristiche tecniche

installation description	Armadio - largezza 400 mm profondità 400 mm
Altezza Nominale Cassetta	2000 mm

Disclaimer: La presente documentazione non ha funzione sostitutiva e non deve essere utilizzata per stabilire l'idoneità o l'affidabilità di questi prodotti per le applicazioni di utenti specifici

numero di moduli verticali (50 mm)	4 moduli: INS100, diretto in 400 mm Armadio 5 moduli: INS100, diretto in 400 mm Armadio 4 moduli: INS125, diretto in 400 mm Armadio 5 moduli: INS125, diretto in 400 mm Armadio 4 moduli: INS160, diretto in 400 mm Armadio 5 moduli: INS160, diretto in 400 mm Armadio 4 moduli: INS40, diretto in 400 mm Armadio 4 moduli: INS63, diretto in 400 mm Armadio 3 moduli: apparecchio modulare <= 40 A, diretto in 400 mm Armadio 4 moduli: dispositivo modulare, diretto in 400 mm Armadio 5 moduli: NG125 senza protezione differenziale , diretto in 400 mm Armadio 5 moduli: NG160 senza protezione differenziale , diretto in 400 mm Armadio 5 moduli: NG160 NA senza protezione differenziale , diretto in 400 mm Armadio 5 moduli: NSA125...160, diretto in 400 mm Armadio
Passo 9 mm	20
Quantità Per Confezione	Set da 1
altezza	30 mm
larghezza	325 mm
profondità	325 mm
peso prodotto	0,76 kg
Colore	Naturale
Materiale	Metallo

Ambiente

Norme Di Riferimento	IEC 61439-1 IEC 61439-2
Certificazioni Prodotto	ASTA

Confezionamenti

Unità di misura confezione 1	PCE
Num.unità in pkg.	1
Confezione 1: altezza	4,500 cm
Confezione 1: larghezza	4,000 cm
Confezione 1: profondità	36,000 cm
Peso imballo (Kg)	728,000 g
Unità di misura confezione 2	S04
Numero di unità per confezione 2	20
Confezione 2: altezza	30,000 cm
Confezione 2: larghezza	40,000 cm
Confezione 2: profondità	60,000 cm
Confezione 2: peso	15,650 kg
Unità di misura confezione 3	P12
Numero di unità per confezione 3	80
Confezione 3: altezza	43,000 cm
Confezione 3: larghezza	80,000 cm
Confezione 3: profondità	120,000 cm
Confezione 3: peso	72,240 kg

Garanzia contrattuale

Garanzia (in mesi)	18

Environmental Data

L'obiettivo di Schneider Electric è raggiungere lo status di Net Zero entro il 2050 attraverso partnership nella supply chain, materiali a basso impatto e circolarità, grazie alla nostra campagna "Use Better, Use Longer, Use Again" (Usa meglio, usa più a lungo, utilizza di nuovo), per prolungare la durata dei prodotti e la riciclabilità.

Spiegazione dei Environmental Data >

Come valutiamo la sostenibilità dei prodotti >

Impronta ambientale

Informazioni ambientali	Profilo ambientale del prodotto

Use Better

Materiali e imballaggio

Confezione di cartone riciclato	Sì
Imballaggio senza plastica	Sì
Direttiva RoHS dell'UE	Conforme
Stato privo di alogeni	Prodotto con parti in plastica prive di alogeni
Senza PVC	Sì
Senza silicone	Sì

Use Longer

Estensione durata

Riparazione	No

Use Again

Reimballaggio e rifabbricazione

Profilo di circolarità	Non sono necessarie specifiche operazioni di riciclaggio
Ritiro del prodotto	Sì

Technical Illustration

Dimensions

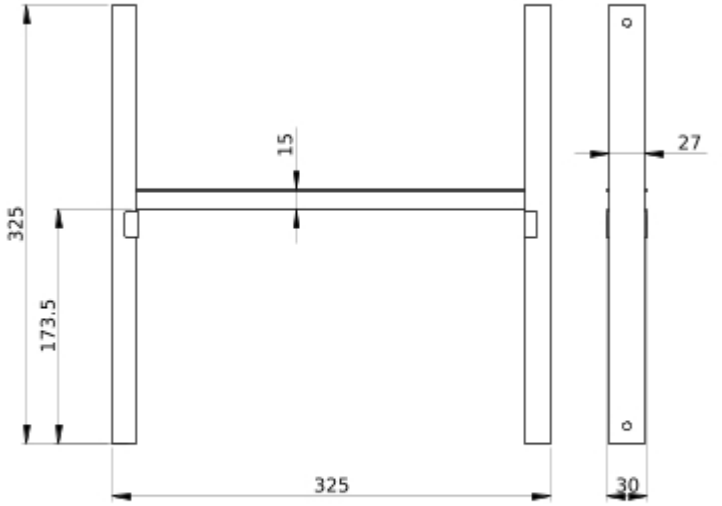

- All dimensions are approximate and are in mm
- Also see technical documentation.