Scheda dati

Specifiche

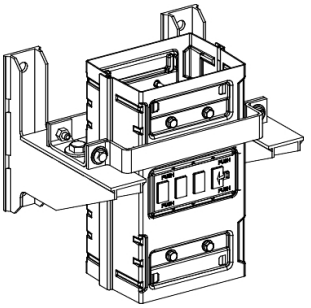

Canalis - Staffa supporto colonna montante - 1000 A

KSB1000ZV1

Prezzo: 850,00 EUR

Presentazione

Gamma Prodotto	Canalis
Nome Prodotto	KS
Tipo Prodotto	Piede di sostegno
Compatibilità Del Prodotto	KS
montaggio disp. fissaggio	Legato alla 1ª unità di giunzione della colonna montante
Carico Massimo	1760 kg

Caratteristiche tecniche

Accessorio / Parte Separata	Accessorio di fissaggio
Corrente di esercizio nominale [Ie]	1000,0 A
Posizione di montaggio	Verticale
larghezza	275 mm
profondità	225,5 mm
altezza	200 mm
peso prodotto	7,3 kg

Ambiente

Norme Di Riferimento	IEC 61439-6 IEC 60439-2

Confezionamenti

Unità di misura confezione 1	PCE
Num.unità in pkg.	1
Confezione 1: altezza	19,5 cm
Confezione 1: larghezza	34,0 cm
Confezione 1: profondità	43,0 cm
Peso imballo (Kg)	8,759 kg
Unità di misura confezione 2	P06
Numero di unità per confezione 2	6
Confezione 2: altezza	72,0 cm
Confezione 2: larghezza	80,0 cm
Confezione 2: profondità	60,0 cm
Confezione 2: peso	58,954 kg

Disclaimer: La presente documentazione non ha funzione sostitutiva e non deve essere utilizzata per stabilire l'idoneità o l'affidabilità di questi prodotti per le applicazioni di utenti specifici

Garanzia contrattuale

Garanzia (in mesi)	18

Environmental Data

L'obiettivo di Schneider Electric è raggiungere lo status di Net Zero entro il 2050 attraverso partnership nella supply chain, materiali a basso impatto e circolarità, grazie alla nostra campagna "Use Better, Use Longer, Use Again" (Usa meglio, usa più a lungo, utilizza di nuovo), per prolungare la durata dei prodotti e la riciclabilità.

Spiegazione dei Environmental Data >

Come valutiamo la sostenibilità dei prodotti >

Impronta ambientale

Informazioni ambientali	Profilo ambientale del prodotto

Use Better

Materiali e imballaggio

Confezione di cartone riciclato	Sì
Imballaggio senza plastica	Sì
Direttiva RoHS dell'UE	Conforme
Regolamento REACh	Non contiene SVHC oltre i limiti
Stato privo di alogeni	Prodotto privo di alogeni
Senza PVC	Sì
Senza silicone	Sì

Use Longer

Estensione durata

Riparazione	No

Use Again

Reimballaggio e rifabbricazione

Profilo di circolarità	Non sono necessarie specifiche operazioni di riciclaggio
Ritiro del prodotto	No
Etichetta RAEE	Nei mercati dell'Unione Europea il prodotto deve essere smaltito in base a un metodo differenziato specifico e non tra i normali rifiuti.