Scheda dati

Specifiche

Commutatore a camme - 3 POLI - 90° - 32 A - multifissaggio

K30C003HP

Prezzo: 74,35 EUR

Presentazione

Gamma Prodotto	Harmony K
Tipo Prodotto	Interruttore camma completo
nome componente	K30
Corrente termica convenzionale in aria [Ith]	32 A
Montaggio Prodotto	Montaggio frontale
Tipologia Fissaggio	4 fori
tipo testa di commutazione camma	Con piastra anteriore 64 x 64 mm
tipo di operatore	Nero maniglia
Chiusura a lucchetto manovra rotativa	Senza
presentazione legenda	Con metallico legenda, OFF-ON nero contrassegni
funzione interruttore a camme	Interruttore
Ritorno	Senza
posizione spento	Con posizione spento (off)
Numero di poli	3P
posizioni di commutazione	Destra: 0° - 90°
grado di protezione IP	IP40 conforming to CEI 60529

Caratteristiche tecniche

angolo di commutazione	90 °
Tensione nominale di isolamento [Ui]	690 V (grado di inquinamento 3) conforme a IEC 60947-1
Corrente di cortocircuito	5000 A
protezione contro i cortocircuiti	50 A cartuccia fusibile, tipo gG
Tensione nominale di tenuta ad impulso [Uimp]	6 kV conforme a EN 947-1 6 kV conforme a IEC 947-1
Funzionamento dei contatti	Ad apertura lenta
Apertura positiva	Con
collegamento elettrico	Morsetti a vite prigioniera flessibile, capacità di serraggio: 2 x 4 mm² Morsetti a vite prigioniera solido, capacità di serraggio: 2 x 6 mm²
Coppia di serraggio	1,2 Nm

Disclaimer: La presente documentazione non ha funzione sostitutiva e non deve essere utilizzata per stabilire l'idoneità o l'affidabilità di questi prodotti per le applicazioni di utenti specifici

capacità di commutazione in mA	11000 mA DC a 120 V 2 contatti per induttivo carico (T = 50 ms) 11000 mA DC a 180 V 3 contatti per induttivo carico (T = 50 ms) 11000 mA DC a 60 V 1 contatti per induttivo carico (T = 50 ms) 1200 mA DC a 220 V 1 contatti per resistivo carico (T = 1 ms) 1200 mA DC a 440 V 2 contatti per resistivo carico (T = 1 ms) 1200 mA DC a 660 V 3 contatti per resistivo carico (T = 1 ms) 16000 mA DC a 140 V 3 contatti per induttivo carico (T = 50 ms) 16000 mA DC a 48 V 1 contatti per induttivo carico (T = 50 ms) 16000 mA DC a 95 V 2 contatti per induttivo carico (T = 50 ms) 23000 mA DC a 120 V 2 contatti per resistivo carico (T = 1 ms) 23000 mA DC a 180 V 3 contatti per resistivo carico (T = 1 ms) 23000 mA DC a 60 V 1 contatti per resistivo carico (T = 1 ms) 25000 mA DC a 30 V 1 contatti per induttivo carico (T = 50 ms) 25000 mA DC a 60 V 2 contatti per induttivo carico (T = 50 ms) 25000 mA DC a 90 V 3 contatti per induttivo carico (T = 50 ms) 3200 mA DC a 110 V 1 contatti per induttivo carico (T = 50 ms) 3200 mA DC a 220 V 2 contatti per induttivo carico (T = 50 ms) 3200 mA DC a 330 V 3 contatti per induttivo carico (T = 50 ms) 32000 mA DC a 140 V 3 contatti per resistivo carico (T = 1 ms) 32000 mA DC a 24 V 1 contatti per induttivo carico (T = 50 ms) 32000 mA DC a 24 V 1 contatti per resistivo carico (T = 1 ms) 32000 mA DC a 48 V 1 contatti per resistivo carico (T = 1 ms) 32000 mA DC a 48 V 2 contatti per induttivo carico (T = 50 ms) 32000 mA DC a 48 V 2 contatti per resistivo carico (T = 1 ms) 32000 mA DC a 70 V 3 contatti per induttivo carico (T = 50 ms) 32000 mA DC a 70 V 3 contatti per resistivo carico (T = 1 ms) 32000 mA DC a 95 V 2 contatti per resistivo carico (T = 1 ms) 400 mA DC a 440 V 1 contatti per resistivo carico (T = 1 ms) 400 mA DC a 660 V 2 contatti per resistivo carico (T = 1 ms) 6500 mA DC a 110 V 1 contatti per resistivo carico (T = 1 ms) 6500 mA DC a 220 V 2 contatti per resistivo carico (T = 1 ms) 6500 mA DC a 330 V 3 contatti per resistivo carico (T = 1 ms)
Durata meccanica	300000 cicli
Larghezza totale CAD	64 mm
Altezza totale CAD	64 mm
Profondità totale CAD	93 mm
peso prodotto	0,224 kg

Ambiente

Norme	IEC 60947-3
certificazioni prodotto	CULus 120 V 2 hp 1 fase CULus 240 V 5 hp 1 fase CULus 240 V 5 hp trifase CULus 480 V 20 hp trifase
Trattamento di protezione	TC
Temperatura Ambiente	-25…55 °C
Temperatura Di Stoccaggio	-40…70 °C
Classe di protezione contro le scariche elettriche	Classe II conforme a IEC 60536 Classe II conforme a NF C 20-030

Confezionamenti

Unità di misura confezione 1	PCE
Num.unità in pkg.	1
Confezione 1: altezza	11,5 cm
Confezione 1: larghezza	7,2 cm
Confezione 1: profondità	7,2 cm
Peso imballo (Kg)	223,0 g
Unità di misura confezione 2	S03

Numero di unità per confezione 2	30
Confezione 2: altezza	30,0 cm
Confezione 2: larghezza	30,0 cm
Confezione 2: profondità	40,0 cm
Confezione 2: peso	7,241 kg

Garanzia contrattuale

Garanzia (in mesi)	18

Environmental Data

L'obiettivo di Schneider Electric è raggiungere lo status di Net Zero entro il 2050 attraverso partnership nella supply chain, materiali a basso impatto e circolarità, grazie alla nostra campagna "Use Better, Use Longer, Use Again" (Usa meglio, usa più a lungo, utilizza di nuovo), per prolungare la durata dei prodotti e la riciclabilità.

Spiegazione dei Environmental Data >

Come valutiamo la sostenibilità dei prodotti >

Impronta ambientale

Informazioni ambientali	Profilo ambientale del prodotto

Use Better

Materiali e imballaggio

Confezione di cartone riciclato	Sì
Imballaggio senza plastica	Sì
Direttiva RoHS dell'UE	Conforme
Regolamento REACh	Non contiene SVHC oltre i limiti

Use Longer

Estensione durata

Riparazione	No

Use Again

Reimballaggio e rifabbricazione

Profilo di circolarità	Non sono necessarie specifiche operazioni di riciclaggio
Ritiro del prodotto	Sì
Etichetta RAEE	Nei mercati dell'Unione Europea il prodotto deve essere smaltito in base a un metodo differenziato specifico e non tra i normali rifiuti.

Disegni dimensionali

Dimensioni

Montaggio posteriore

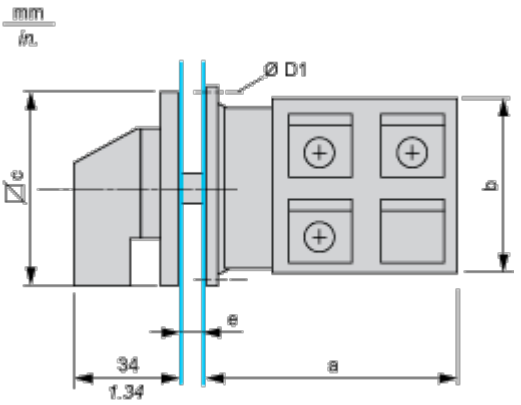

e spessore pannello di supporto: da 0,5 a 5,5 mm/da 0.02 a 0.22 in.

a		b		c		D1	
mm	in.	mm	in.	mm	in.	mm	in.
53.7	2.11	58	2.28	64	2,52	4,1	0,16

Montaggio e distanza spaziale

Apertura del pannello

Montaggio frontale

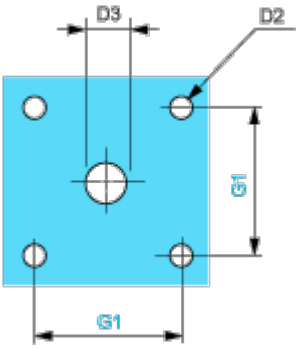

D2		D3		G1	
mm	in.	mm	in.	mm	in.
4,5	0.18	10	0.39	48	1,89

Descrizione tecnica

Posizioni collegamento (montaggio in fabbrica)

Schema per commutatori da 3 a 4 poli

Selezionare il numero di poli in base alle caratteristiche del prodotto

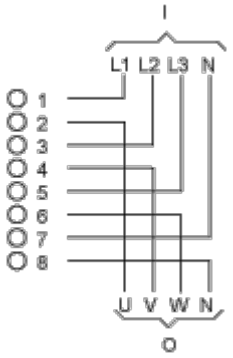

I Ingresso

O Uscita

Marcatura

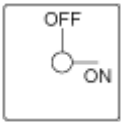

Posizione angolare del commutatore

Programma di commutazione

Schema per commutatori da 3 a 4 poli

Selezionare il numero di poli in base alle caratteristiche del prodotto

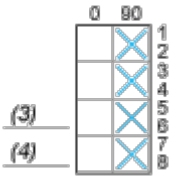

(3) 3 poli

(4) 4 poli

Convenzione utilizzata per rappresentazione del programma di commutazione

Contatto chiuso

Contatto chiuso in 2 posizioni e mantenuto tra le 2 posizioni

Gruppo sigillato per controllo automantenimento

Contatti sovrapposti

Posizione ritorno molla: per un angolo di commutazione di 90°, il ritorno della molla è oltre 30° dopo l'ultima posizione (per un massimo di 3 contatti contemporanei).
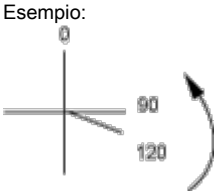
Esempio: