Scheda dati

Specifiche

Variatore di velocità, Altivar Process ATV600, ATV630, 75 kW, 100 HP, da 200 a 240 V, IP00

ATV630D75M3

Prezzo: 11.359,00 EUR

Presentazione

Gamma Prodotto	Altivar Process ATV600
Prodotto Per Applicazioni Specifiche	Processo e utilities
Tipo Prodotto	Variatore di velocità
Variante	Versione standard
Nome Dispositivo	ATV630
Modalità di montaggio	Montaggio a parete
Protocollo di comunicazione delle porte	Modbus seriale Ethernet Modbus TCP
Tensione alimentazione nominale [Us]	200...240 V - 15...10 %
Tensione alimentazione nominale [us]	200...240 V
Relative symmetric mains voltage tolerance	10 %
Relative symmetric network frequency tolerance	5 %
corrente di uscita nominale	282,0 A
grado di protezione IP	IP21
Applicazione Prodotto	Motori asincroni Motori sincroni
filtro EMC	Senza filtro EMC
Grado Di Protezione IP	IP00 conforme a IEC 61800-5-1 IP00 conforme a CEI 60529 IP21 conforme a IEC 61800-5-1 (con kit VW3A9704) IP21 conforme a CEI 60529 (con kit VW3A9704)
Tipo di raffreddamento	Convezione forzata
Frequenza di alimentazione	50...60 Hz - 5...5 %
potenza motore in kW	75 kW (impiego normale) 55 kW (impiego pesante)
potenza motore in hp	100 hp impiego normale 75 hp impiego pesante
corrente di linea	256 A a 200 V (impiego normale) 215 A a 240 V (impiego normale) 189 A a 200 V (impiego pesante) 161 A a 240 V (impiego pesante)
corrente di uscita continua	211 A a 2,5 kHz per impiego pesante 282 A a 2,5 kHz per impiego normale
frequenza uscita variatore di velocità	0,1…500 Hz
funzione di sicurezza	R1A R1B

Disclaimer: La presente documentazione non ha funzione sostitutiva e non deve essere utilizzata per stabilire l'idoneità o l'affidabilità di questi prodotti per le applicazioni di utenti specifici

scheda opzionale	Modulo comunicazione, Profibus DP V1 slot A: Modulo comunicazione, PROFINET slot A: Modulo comunicazione, DeviceNet slot A: Modulo comunicazione, Modbus TCP/EtherNet/IP slot A: Modulo comunicazione, connessione CANopen a cascata RJ45 slot A: Modulo comunicazione, CANopen SUB-D 9 slot A: Modulo comunicazione, CANopen morsetti a vite slot A: Scheda estensione ingressi/uscite slot A / slot B: Scheda estensione uscite relè slot A / slot B: Modulo comunicazione, Ethernet IP/Modbus TCP/MD-Link slot A: Modulo comunicazione, BACnet MS/TP Modulo comunicazione, Ethernet Powerlink

Caratteristiche tecniche

Numero ingressi digitali	8
tipo di ingresso digitale	DI7, DI8 programmabile come ingresso ad impulsi: 0…30 kHz, 24 V CC (<= 30 V)
Logica ingresso digitale	16 velocità preselezionate
Numero uscite digitali	0
tipo di uscita digitale	Uscite relè R1A, R1B, R1C 250 V CA 3000 mA Uscite relè R1A, R1B, R1C 30 V CC 3000 mA Uscite relè R2A, R2C 250 V CA 5000 mA Uscite relè R2A, R2C 30 V CC 5000 mA Uscite relè R3A, R3C 250 V CA 5000 mA Uscite relè R3A, R3C 30 V CC 5000 mA
Numero ingressi analogici	3
tipo di ingresso analogico	Tensione configurabile con software AI1, AI2, AI3: 0...10 V CC, impedenza: 31,5 kOhm, risoluzione 12 bit Corrente configurabile con software AI1, AI2, AI3: 0...20 mA, impedenza: 250 Ohm, risoluzione 12 bit Ingresso tensione analogico AI2: - 10...10 V CC, impedenza: 31,5 kOhm, risoluzione 12 bit
numero uscite analogiche	2
tipo uscita analogica	Tensione configurabile con software AQ1, AQ2: 0...10 V CC impedenza 470 Ohm, risoluzione 10 bit Corrente configurabile con software AQ1, AQ2: 0...20 mA, risoluzione 10 bit Corrente configurabile con software DQ-, DQ+: 30 V CC Corrente configurabile con software DQ-, DQ+: 100 mA
numero relè uscita	3
tipo uscita relè	AQ1 R1: relè di guasto NO/NC durata elettrica 100000 cicli AQ1 R2: sequenza relay NO durata elettrica 100000 cicli AQ1 R3: sequenza relay NO durata elettrica 100000 cicli
massima corrente di commutazione	: 3 A a 250 V CA su resistivo carico, cos phi = 1 R1, R2, R3 uscita relé : 3 A a 30 V CC su resistivo carico, cos phi = 1 R1, R2, R3 uscita relé : 2 A a 250 V CA su induttivo carico, cos phi = 0,4 e L/R = 7 ms R1, R2, R3 uscita relé : 2 A a 30 V CC su induttivo carico, cos phi = 0,4 e L/R = 7 ms R1, R2, R3 uscita relé
corrente minima di commutazione	: 5 mA a 24 V CC R1, R2, R3 uscita relé
Numero di fasi della rete	Trifase
Interfaccia	Ethernet 2 cavi RS 485
metodo di accesso	Schiavo Modbus TCP
Velocità di trasmissione	10, 100 Mbits 4800 bps, 9600 bps, 19200 bps, 38,4 Kbps
Trama di trasmissione	RTU
Tensione di uscita	<= tensione di alimentazione
amplificazione corrente temporanea ammissibile	1,1 x In durante 60 s (impiego normale) 1,5 x In durante 60 s (impiego pesante)
Formato dati	8 bit, parità dispari o nessuna parità configurabile

tipo di polarizzazione	Nessuna impedenza
risoluzione frequenza	0,1 Hz unità display: 0...30 kHz ingresso analogico:
collegamento elettrico	Controllo: morsetti a vite rimovibili 0,5...1,5 mm²/AWG 20...AWG 16 Lato linea: terminale a vite 2 x 95...3 x 120 mm²/2 x AWG 3/0...2 x 300 kcmil Motore: terminale a vite 2 x 95...3 x 120 mm²/2 x AWG 3/0...2 x 300 kcmil
tipo di connettore	RJ45 per Ethernet/Modbus TCP (sul terminale grafico remoto) RJ45 per Modbus seriale (sul terminale grafico remoto)
modo di scambio	Half duplex, full duplex, autonegoziazione Ethernet/Modbus TCP
Numero di indirizzi	1…247 per Modbus seriale
alimentazione	Alimentazione esterna per ingressi digitali: 24 V DC (19…30 V), <1,25 mA, tipo di protezione: protezione sovraccarico e da cortocircuito Alimentazione interna per potenziometro di riferimento (da 1 a 10 kOhm): 10,5 V DC +/- 5 %, <10 mA, tipo di protezione: protezione sovraccarico e da cortocircuito Alimentazione interna per ingressi digitali e STO: 24 V DC (21…27 V), <200 mA, tipo di protezione: protezione sovraccarico e da cortocircuito
segnalazione locale	3 LED for diagnostica locale 3 LED (doppio colore) for stato comunicazione integrata 4 LED (doppio colore) for stato modulo di comunicazione 1 LED (rosso) for presenza di tensione
compatibilità ingresso	DI1...DI6: ingresso digitale PLC livello 1 conforme a IEC 61131-2 DI5, DI6: ingresso digitale PLC livello 1 conforme a IEC 65A-68 STOA, STOB: ingresso digitale PLC livello 1 conforme a IEC 61131-2
logica ingresso digitale	Logica positiva (sorgente) (DI1...DI8), < 5 V (stato 0), > 11 V (stato 1) Logica negativa (corrente) (DI1...DI8), > 16 V (stato 0), < 10 V (stato 1)
durata campionatura	2 ms +/- 0,5 ms (DI1...DI4) - ingresso digitale 5 ms +/- 1 ms (DI5, DI6) - ingresso digitale 5 ms +/- 0,1 ms (AI1, AI2, AI3) - ingresso analogico 10 ms +/- 1 ms (AO1) - uscita analogica
precisione	+/-0,6% AI1, AI2, AI3 per una variazione di temperaturadi 60°C ingresso analogico +/- 1 % AO1, AO2 per una variazione di temperaturadi 60°C uscita analogica
errore linearità	: +/-0,15% del valore massimo per ingresso analogico AI1, AI2, AI3 : +/-0,2% per uscita analogica AO1, AO2
tempo di refresh	: 5 ms (+/- 0,5 ms) (R1, R2, R3)uscita relé
isolamento	Tra terminali di potenza e controllo
produzione "discreta" e di processo	Edificio - HVAC compressore centrifugo Processo food and beverage altre applicazioni Mining mineral and metal ventilatore Mining mineral and metal pompa Oil and gas ventilatore Acqua e acque reflue altre applicazioni Edificio - HVAC compressore a vite Processo food and beverage pompa Processo food and beverage ventilatore Processo food and beverage atomizzazione Oil and gas pompa elettrica sommersa (ESP) Oil and gas pompa ad iniezione d'acqua Oil and gas pompa combustibile Oil and gas compressore per raffineria Acqua e acque reflue pompa centrifuga Acqua e acque reflue positive displacement pump Acqua e acque reflue pompa elettrica sommersa (ESP) Acqua e acque reflue pompa a vite Acqua e acque reflue lobe compressor Acqua e acque reflue compressore a vite Acqua e acque reflue compressore centrifugo Acqua e acque reflue ventilatore Acqua e acque reflue trasportatore Acqua e acque reflue miscelatore
gamma di potenza	55…100 kW a 200…240 V trifase
Installazione Centralino	Montaggio a muro
4 quadrant operation possible	FALSE

profilo di controllo motore asincrono	Coppia standard costante Modalità coppia ottimizzata Coppia standard variabile
profilo di controllo motore sincrono	Motore a magnete permanente Synchronous reluctance motor
massima frequenza di uscita	500 kHz
rampe accelerazione/ decelerazione	Lineare, impostabile da 0,01…9999 s
compensazione slittamento motore	Regolabile Può essere soppresso Non disponibile nella legge di controllo per motori sincroni Qualsiasi carico automatico
frequenza di commutazione	2,5...8 kHz con fattore di declassamento 2...8 kHz regolabile
frequenza di commutazione nominale	2,5 kHz
frenatura di arresto	Con iniezione CC
Brake chopper integrated	FALSE
Corrente di Ingresso massima	256,0 A
Massima tensione di uscita	240,0 V
potenza apparente	83,7 kVA a 240 V (impiego normale) 61,1 kVA a 240 V (impiego pesante)
corrente transitoria massima	310,2 A durante 60 s (impiego normale) 316,5 A durante 60 s (impiego pesante)
Frequenza Di Rete	50...60 Hz
Isc linea presunta	50 kA
Base load current at high overload	211,0 A
Base load current at low overload	282,0 A
Con funzione di sicurezza Safely Limited Speed (SLS)	FALSE
Con funzione di sicurezza Gestione sicura del freno (SBC/ SBT)	FALSE
Con funzione di sicurezza Safe Operating Stop (SOS)	FALSE
Con funzione di sicurezza Posizione sicura (SP)	FALSE
Con funzione di sicurezza Logica programmabile sicura	FALSE
Con funzione di sicurezza Safe Speed Monitor (SSM)	FALSE
Con funzione di sicurezza Safe Stop 1 (SS1)	FALSE
Con sft fct Safe Stop 2 (SS2)	FALSE
Con funzione di sicurezza Safe Torque Off (STO)	TRUE
Con funzione di sicurezza Safely Limited Position (SLP)	FALSE
Con funzione di sicurezza Safe Direction (SDI)	FALSE

Tipo di protezione	Protezione termica: motore Funzione Safe Torque Off: motore Interruzione fase motore: motore Protezione termica: comando Funzione Safe Torque Off: comando Sovratemperatura: comando Sovracorrente tra fasi in uscita e terra : comando Sovraccarico della tensione di uscita: comando Protezione da cortocircuito: comando Interruzione fase motore: comando Sovratensioni sul bus CC: comando Sovratensione alimentazione: comando Sottotensione alimentazione: comando Perdita fase alimentazione: comando Overspeed: comando Interruzione sul circuito di controllo: comando
Quantità Per Confezione	1
larghezza	320 mm
altezza	852 mm
profondità	390 mm
peso prodotto	84 kg

Ambiente

Resistenza di isolamento	> 1 MOhm 500 V CC per 1 minuto a massa
livello di rumore	69,9 dB conforme a 86/188/EEC
Grado di inquinamento	2 conforme a IEC 61800-5-1
Resistenza alle vibrazioni	1,5 mm picco-picco (f= 2…13 Hz) conforming to IEC 60068-2-6 1 gn (f= 13…200 Hz) conforming to IEC 60068-2-6
Resistenza agli shock	15 gn per 11 ms conforme a IEC 60068-2-27
umidità relativa	5…95 % senza condensa conforme a IEC 60068-2-3
Temperatura ambiente di funzionamento	-15…50 °C (senza declassamento) 50…60 °C (con fattore di declassamento)
Altitudine di funzionamento	<= 1000 m senza declassamento 1000...4800 m con declassamento corrente dell'1% per 100 m
Posizione operativa	Verticale +/- 10 gradi
Certificazioni Prodotto	UL DNV-GL TÜV CSA ATEX zone 2/22 ATEX INERIS
Marcatura	CE
Norme Di Riferimento	UL 508C IEC 61800-3 IEC 61800-3 ambiente 1 categoria C2 EN/IEC 61800-3 ambiente 2 categoria C3 IEC 61800-5-1 IEC 61000-3-12 R2C IEC 61508 R2A
Maximum THDI	<48 % pieno carico conforme a IEC 61000-3-12
Compatibilità elettromagnetica	Test di immunità alle scariche elettrostatiche livello 3 conforming to IEC 61000-4-2 Test immunità ai campi elettromagnetici irradiati a radiofrequenza livello 3 conforming to IEC 61000-4-3 Prova di immunità ai transitori veloci / burst livello 4 conforming to IEC 61000-4-4 Prova di immunità all'impulso di tensione-corrente 1,2/50 µs - 8/20 µs livello 3 conforming to IEC 61000-4-5 Test immunità radiofrequenza condotta livello 3 conforming to IEC 61000-4-6

Environmental class (during operation)	Classe 3C3 secondo IEC 60721-3-3 Class 3S3 according to IEC 60721-3-3
Accelerazione massima sotto impatto d'urto (durante il funzionamento)	60 m/s² at 11 ms
Massima accelerazione sotto stress vibrazionale (durante il funzionamento)	10 m/s² a 13...200 Hz
Deformazione massima sotto carico vibrante (durante il funzionamento)	1.5 mm at 2...13 Hz
Permitted relative humidity (during operation)	Class 3K5 according to EN 60721-3
volume aria raffreddamento	600 m3/h
Categoria di sovratensione	III
circuito di regolazione	Regolatore PID regolabile
livello di rumore	69,9 dB
Grado di inquinamento	2
Temperatura di trasporto dell'aria ambiente	-40…70 °C
Temperatura Di Stoccaggio	-40…70 °C

Confezionamenti

Unità di misura confezione 1	PCE
Num.unità in pkg.	1
Confezione 1: altezza	64,8 cm
Confezione 1: larghezza	46,5 cm
Confezione 1: profondità	102,5 cm
Peso imballo (Kg)	140,0 kg

Garanzia contrattuale

Garanzia (in mesi)	18

Environmental Data

L'obiettivo di Schneider Electric è raggiungere lo status di Net Zero entro il 2050 attraverso partnership nella supply chain, materiali a basso impatto e circolarità, grazie alla nostra campagna "Use Better, Use Longer, Use Again" (Usa meglio, usa più a lungo, utilizza di nuovo), per prolungare la durata dei prodotti e la riciclabilità.

Spiegazione dei Environmental Data >

Come valutiamo la sostenibilità dei prodotti >

Impronta ambientale

Impronta di carbonio totale del ciclo di vita	**31 576 kg CO2 eq.**
Impronta di carbonio della fase di produzione [A1–A3]	**708 kg CO2 eq.**
Impronta di carbonio della fase di distribuzione [A4]	**18 kg CO2 eq.**
Impronta di carbonio della fase di installazione [A5]	**23 kg CO2 eq.**
Impronta di carbonio della fase di utilizzo [B2, B3, B4, B6]	**30 716 kg CO2 eq.**
Impronta di carbonio della fase di fine vita [C1–C4]	**111 kg CO2 eq.**
Informazioni ambientali	**Profilo ambientale del prodotto**

Use Better

Materiali e imballaggio

Percentuale media di contenuto di plastica riciclata	**1 %**
Percentuale media di metalli certificati ASI	**27 %**
Confezione di cartone riciclato	**Sì**
Imballaggio senza plastica	**No**
Numero SCIP	**3a1ae1b7-96ff-4a20-9804-40393f13630f**
Direttiva RoHS dell'UE	**Conformi Per Esenzione**
Regolamento REACh	**Contiene SVHC oltre i limiti**

Efficienza energetica

Contributiprodotti salvatievitati	**Sì**

Use Longer

Estensione durata

Riparazione	**No**

Use Again

Reimballaggio e rifabbricazione

Potenziale di riciclabilità, in %	**82**
Profilo di circolarità	**Informazioni sulla fine della vita**
Batteria rimovibile	**Sì**

Ritiro del prodotto	**Sì**
Etichetta RAEE	**Nei mercati dell'Unione Europea il prodotto deve essere smaltito in base a un metodo differenziato specifico e non tra i normali rifiuti.**

Disegni dimensionali

Dimensioni

Azionamenti con coperchio IP21

Viste destra e anteriore

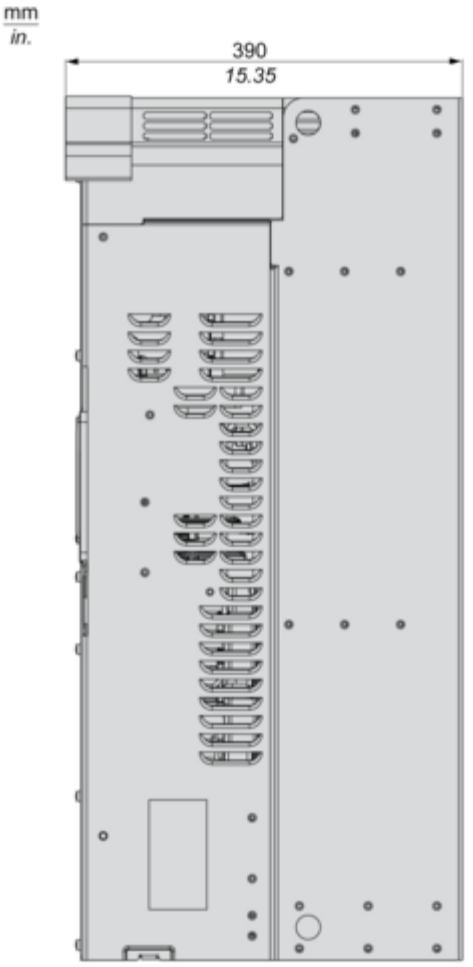
mm
in.
390
15.35

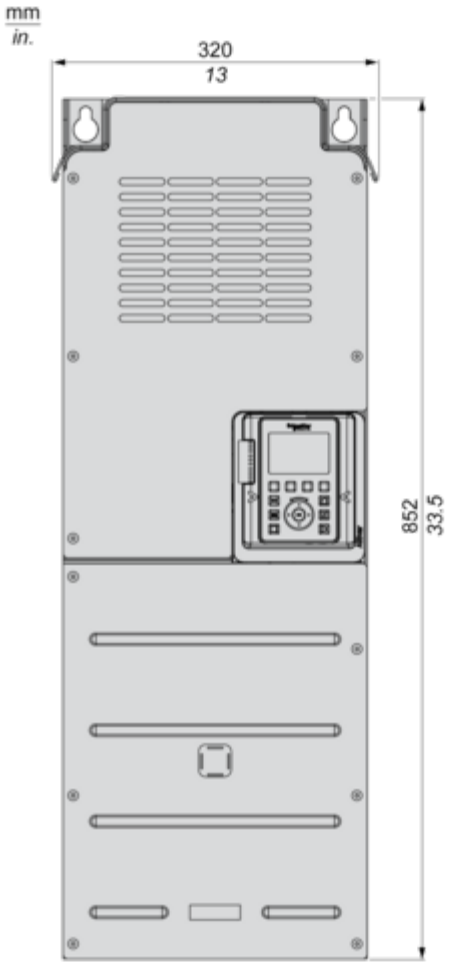

Azionamenti senza coperchio IP21

Viste destra e anteriore

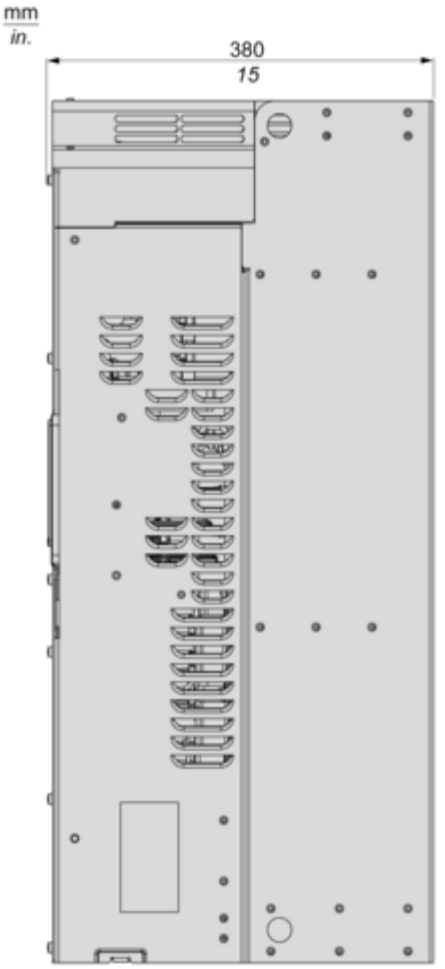
mm
in.
380
15

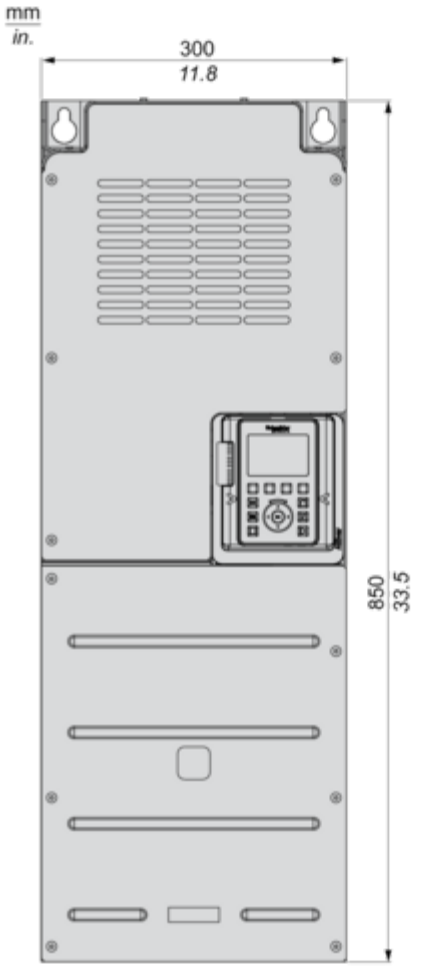

Azionamenti con scatola di derivazione inferiore venduta separatamente

Viste posteriore, anteriore e sinistra

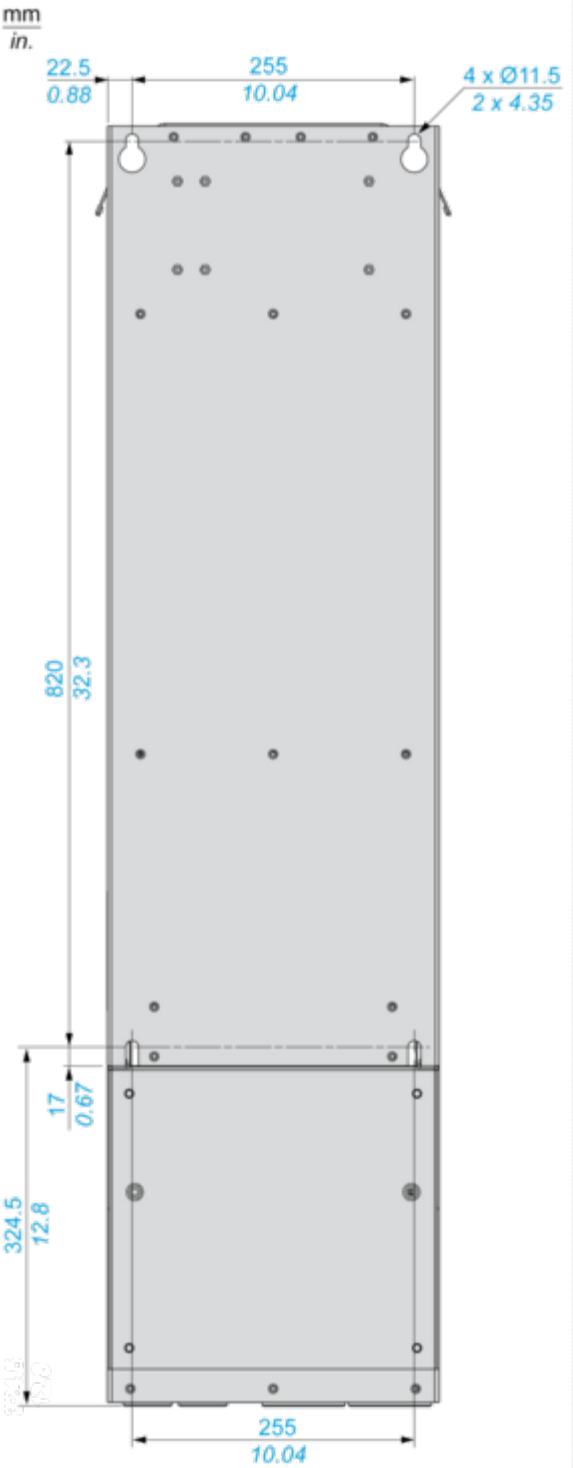
mm
in.
22.5
0.88
255
10.04
4 x Ø11.5
2 x 4.35
820
32.3
17
0.67
324.5
12.8
255
10.04

mm
in.

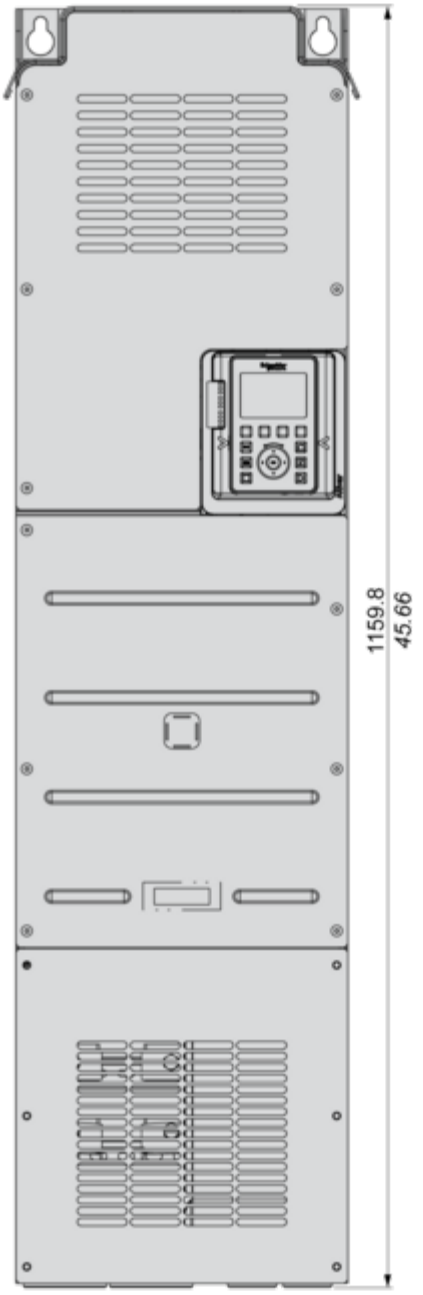

mm
in.

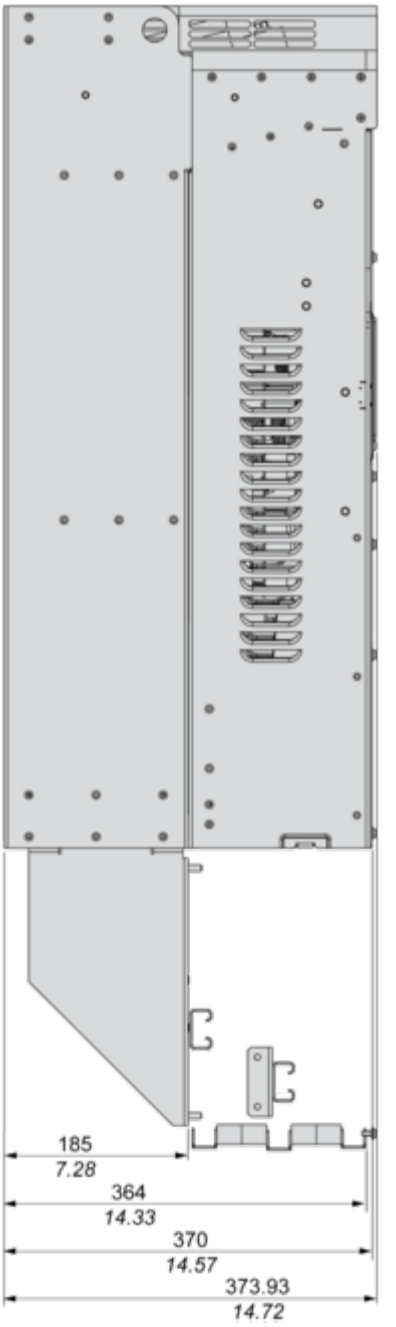

Montaggio e distanza spaziale

Distanze

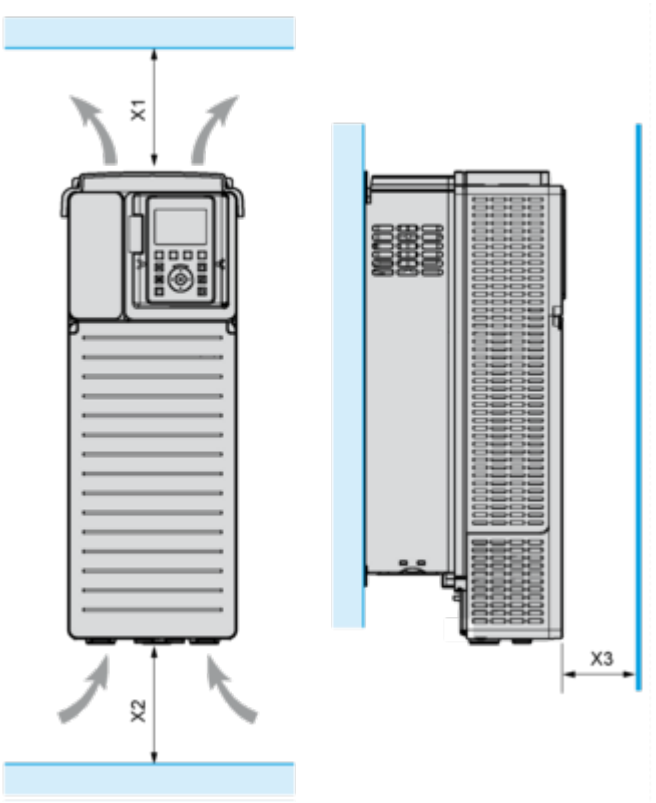

X1	X2	X3
≥ 250 mm (10 pollici)	≥ 250 mm (10 pollici)	≥ 100 mm (3,94 pollici)

Tipi di montaggio

Tipo di montaggio A: singolo IP21

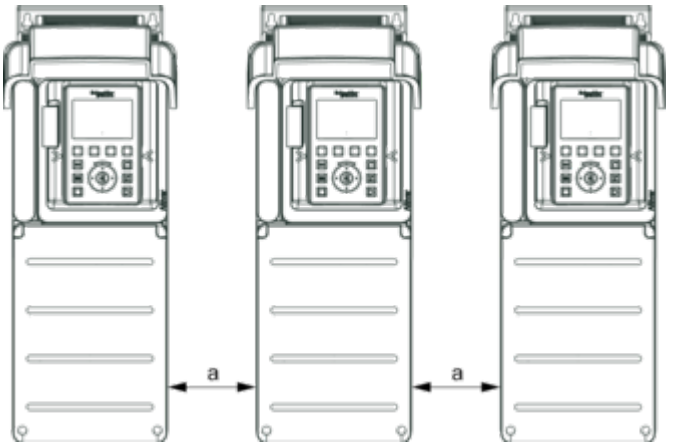

a ≥ = 110 mm (4,33 pollici)

Tipo di montaggio B: affiancati IP20, possibile solo a temperature ambiente inferiori a 40 °C (104 °F)

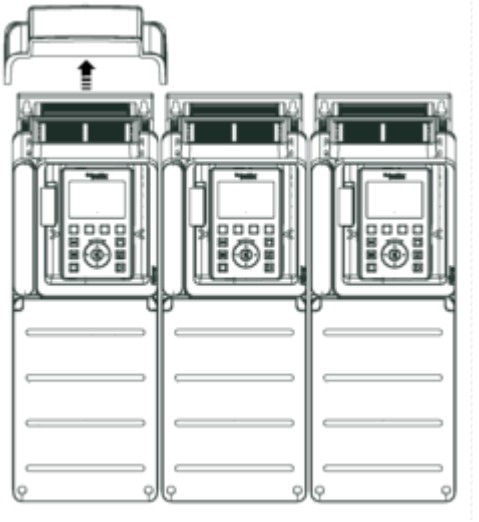

Tipo di montaggio C: singolo IP20

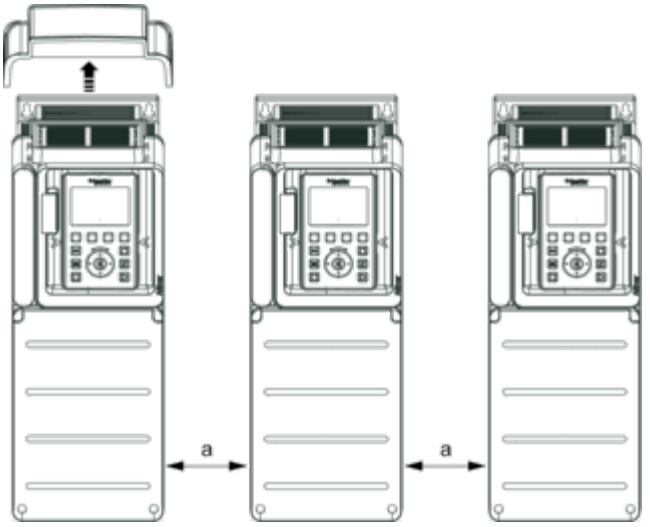

a ≥ = 110 mm (4,33 pollici)

Connessioni e schema

Alimentazione trifase con interruzione a monte tramite contattore di linea

Schemi di collegamento conformi alle norme EN 954-1 categoria 1 e IEC/EN 61508 capacità SIL1, categoria di arresto 0 in conformità alla norma IEC/EN 60204-1

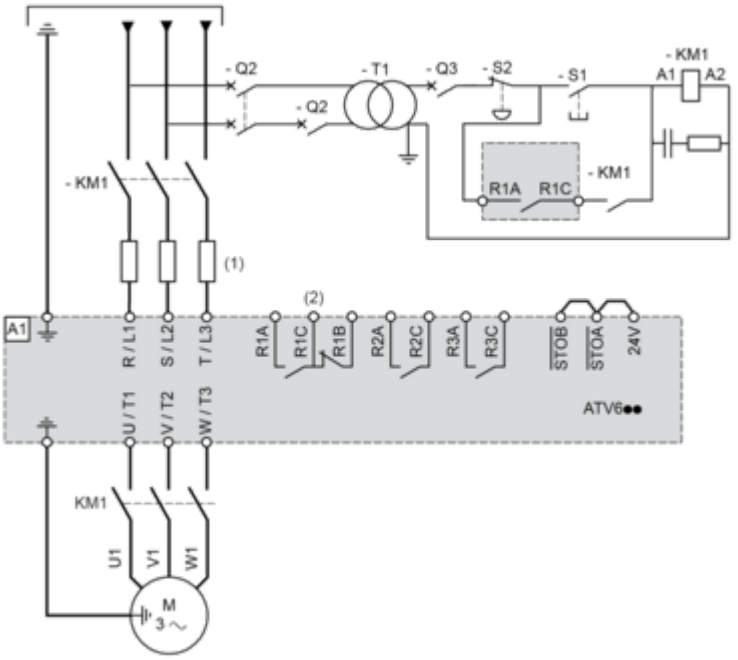

(1) Induttanza di linea se utilizzata
(2) Utilizzare relè R1 impostato sulla condizione operativa Guasto per spegnere il prodotto quando viene rilevato un errore.
A1: Variatore
KM1: Contattore di linea
Q2, Q3: Interruttore di corrente
S1, S2: Pulsanti
T1: Trasformatore per componente di controllo

Alimentazione trifase con interruzione a valle tramite contattore

Schemi di collegamento conformi alle norme EN 954-1 categoria 1 e IEC/EN 61508 capacità SIL1, categoria di arresto 0 in conformità alla norma IEC/EN 60204-1

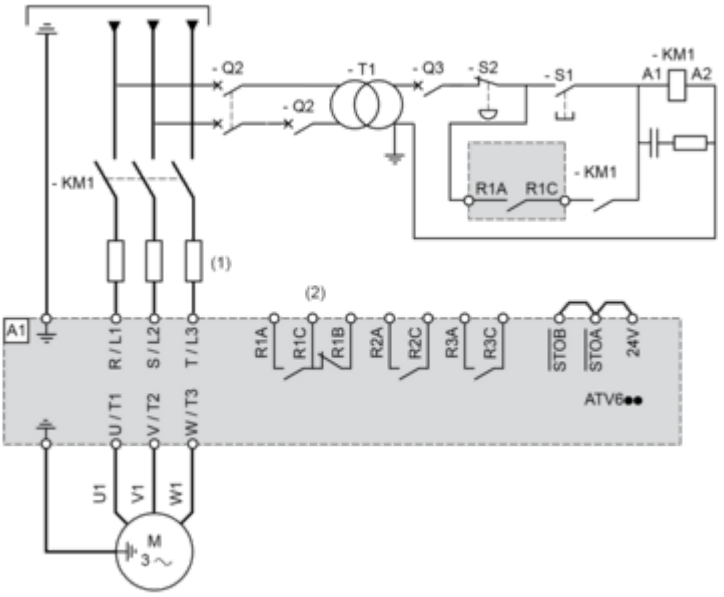

(1) Induttanza di linea se utilizzata
(2) Utilizzare relè R1 impostato sulla condizione operativa Guasto per spegnere il prodotto quando viene rilevato un errore.
A1: Variatore
KM1: Contattore

Schema di cablaggio del blocco di controllo

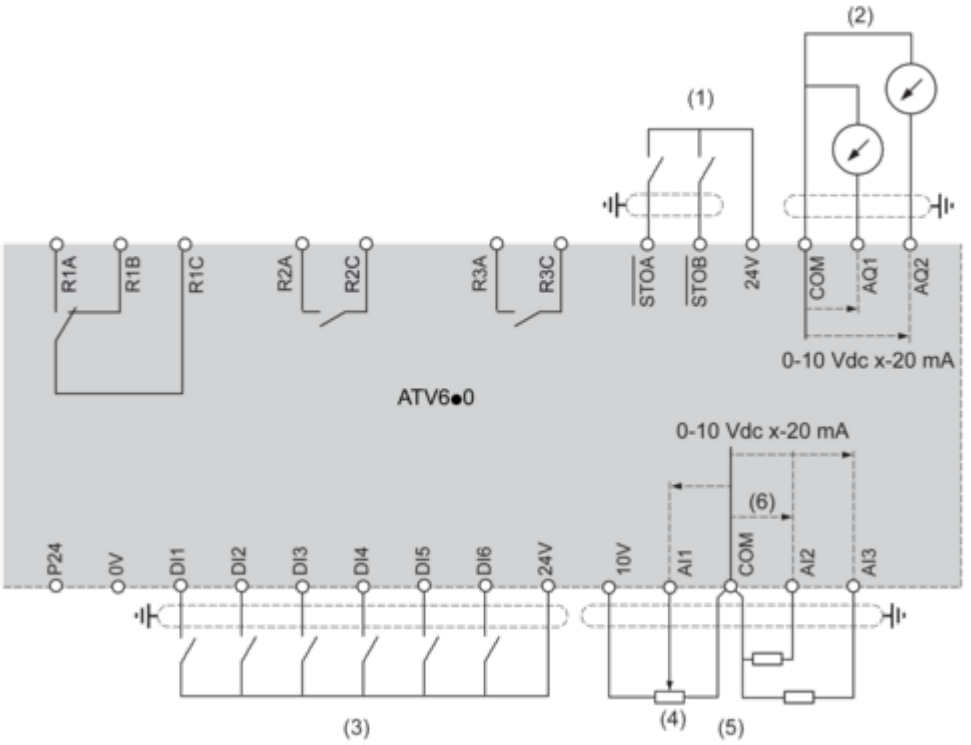

(1) Safe Torque Off, coppia di sicurezza disattivata
(2) Uscita analogica
(3) Ingresso digitale
(4) Potenziometro di riferimento
(5) Ingresso analogico
R1A, R1B, R1C: Relè guasto
R2A, R2C: Relè sequenza
R3A, R3C: Relè sequenza

Collegamento sensori

È possibile collegare 1 o 3 sensori sui morsetti AI2 o AI3.

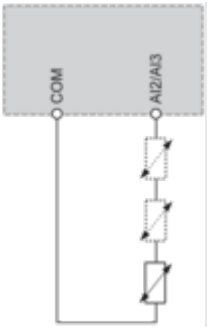

Configurazione commutatore sink/source

La funzione del commutatore è adattare il funzionamento degli ingressi logici alla tecnologia delle uscite del controllore programmabile.

- Impostare il commutatore su Source (impostazione di fabbrica) se si utilizzano uscite PLC con transistor PNP.
- Impostare il commutatore su Ext se si utilizzano uscite PLC con transistor NPN.

Commutatore impostato in posizione SRC (Source) utilizzando l'uscita di alimentazione per gli ingressi digitali

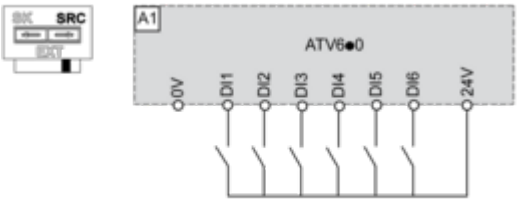

Commutatore impostato in posizione SRC (Source) e utilizzo di un'alimentazione esterna per gli ingressi digitali

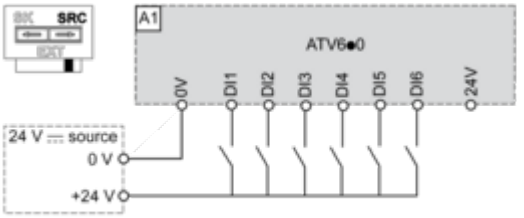

Commutatore impostato in posizione SK (Sink) utilizzando l'uscita di alimentazione per gli ingressi digitali

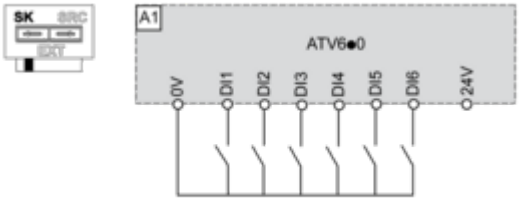

Commutatore impostato in posizione EXT utilizzando un'alimentazione esterna per gli ingressi digitali

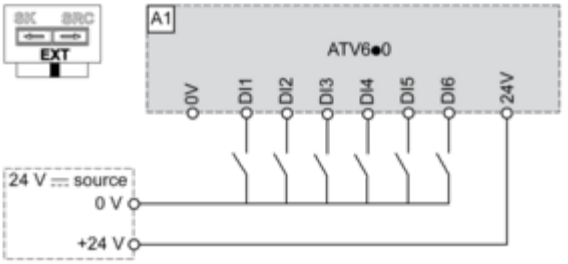
SK
SRC
EXT
A1
ATV6●0
0V
DI1
DI2
DI3
DI4
DI5
DI6
24V
24 V ⎓ source
0 V
+24 V

Curve di prestazioni

Curve di declassamento

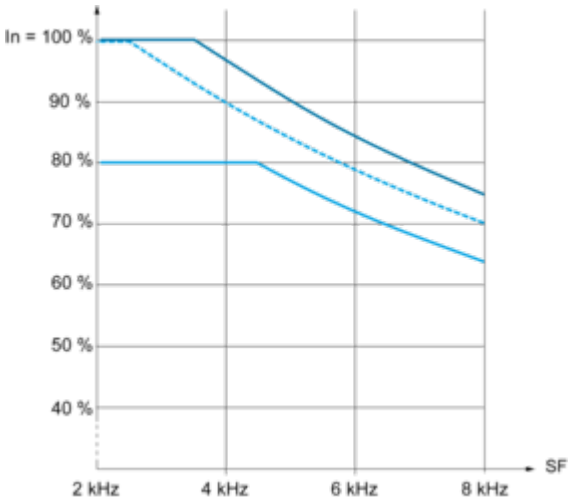

40 °C (104 °F) - Montaggio tipi A, B e C
50 °C (122 °F) - Montaggio tipi A e C
60 °C (140 °F) - Montaggio tipo C
In: Corrente variatore nominale
FC: Frequenza di commutazione

Technical Illustration

Dimensions

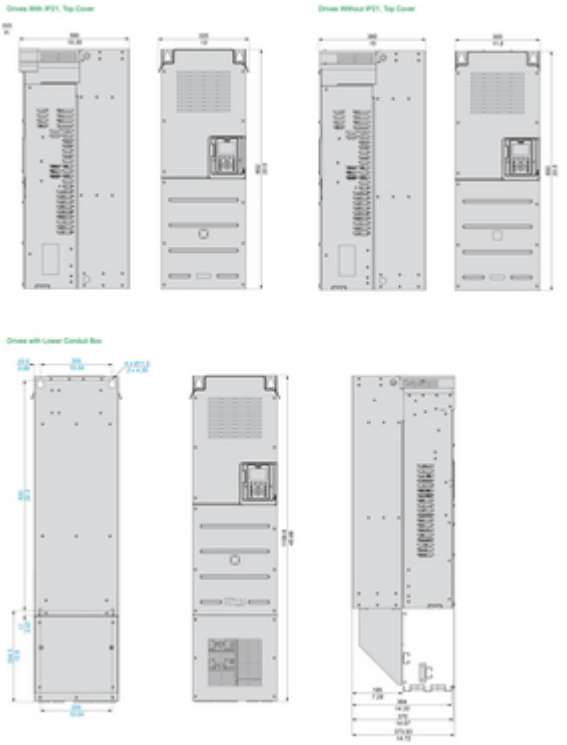

Image of product / Alternate images

Alternative