# Scheda prodotto
## Caratteristiche

# XUVH0312
## Sensore fotoelettrico - Fascio passante - Sn 30 mm - NC - Cavo 2 m

## Presentazione

| | |
|---|---|
| Gamma prodotto | Telemecanique Photoelectric sensors XU |
| Nome gamma | Applicativi per movimentazione |
| Tipo di sensore elettronico | Sensore fotoelettrico |
| Nome del sensore | XUV |
| Forma del sensore | Forcella |
| Sistema di rilevamento | Sbarramento |
| Emissione | Infrarosso |
| Larghezza passaggio | 30 mm |
| Profondità passaggio | 40 mm |
| Materiale | Plastica |
| Tipo circuito di alimentazione | CC |
| Tipologia di cablaggio | 3 fili |
| Tipo uscita digitale | PNP |
| Funzione uscita digitale | 1 NO |
| Collegamento elettrico | Cavo |
| Lunghezza cavo | 2 m |
| Prodotto per applicazioni specifiche | Detection of flags in lifts/transtockers |
| Distanza di rilevamento nominale | 30 mm |

## Caratteristiche tecniche

| | |
|---|---|
| Materiale cassetta | ABS/PC |
| Materiale lenti | PMMA |
| Tipo segnale di uscita | Digitale |
| Tipo di uscita | Statico |
| Controllo funzione di uscita | Scuro |
| Composizione cavi | 3 x 0,34 mm² |
| Materiale isolamento fili | PvR |
| Cable outer diameter | 5 mm |
| LED di stato | Stato uscita: 1 LED (rosso) |
| Tensione nominale di alimentazione [Us] | 24 V CC con protezione polarità inversa |
| Limiti della tensione di alimentazione | 19…38 V CC |
| Capacità di commutazione in mA | <= 150 mA (protezione sovraccarico e cortocircuito) |
| Frequenza di commutazione | <= 1 kHz |
| Maximum voltage drop | <1,5 V (stato chiuso) |
| Assorbimento di corrente | <= 20 mA a vuoto |
| Maximum delay first up | 30 ms |
| Maximum delay response | 0,5 ms |
| Maximum delay recovery | 0,5 ms |
| Configurazione | Senza regolazione sensibilità |
| Profondità | 68 mm |
| Altezza | 59 mm |
| Larghezza | 14 mm |
| Peso prodotto | 0,13 kg |

Le informazioni presenti in questa documentazione forniscono descrizioni generali e/o caratteristiche tecniche che riguardano le prestazioni dei prodotti contenuti nella documentazione stessa.
Queste informazioni non possono essere utilizzate per determinare le possibilità d'impiego e/o l'affidabilità dei prodotti in caso di applicazioni specifiche dell'utente.
E' responsabilità dell'utente, installatore e/o utilizzatore, eseguire l'analisi dei rischi, nonché la valutazione e i test dei prodotti riguardo le specifiche applicazioni di utilizzo.
Schneider Electric Industries SAS o qualunque sua affiliata o sussidiaria non sono da ritenersi responsabili per un uso non corretto delle informazioni contenute in questo documento.

## Ambiente

| | |
|---|---|
| Certificazioni prodotto | CE |
| Temperatura ambiente | -5…55 °C |
| Temperatura di stoccaggio | -20…70 °C |
| Resistenza alle vibrazioni | 7 gn, ampiezza = +/- 1 mm (f = 10…42 Hz) conforme a IEC 60068-2-6 |
| Tenuta agli urti | 30 gn (durata = 11 ms) conforme a IEC 60068-2-27 |
| Grado di protezione IP | IP54 conforme a IEC 60529 |

## Confezionamenti

| | |
|---|---|
| Unità di misura confezione 1 | PCE |
| Numero di unità per confezione 1 | 1 |
| Confezione 1: altezza | 2,5 cm |
| Confezione 1: larghezza | 15,0 cm |
| Confezione 1: profondità | 15,0 cm |
| Confezione 1: peso | 100,0 g |
| Unità di misura confezione 2 | S02 |
| Numero di unità per confezione 2 | 25 |
| Confezione 2: altezza | 15,0 cm |
| Confezione 2: larghezza | 30,0 cm |
| Confezione 2: profondità | 40,0 cm |
| Confezione 2: peso | 2,834 kg |

## Sostenibilità dell'offerta

| | |
|---|---|
| Stato offerta sostenibile | Prodotto Green Premium |
| Regolamento REACh | Dichiarazione REACh |
| Direttiva RoHS UE | Conformità proattiva (prodotto al di fuori dell'ambito legale di RoHS Unione europea) EU RoHS Dichiarazione |
| Senza mercurio | Sì |
| Informazioni esenzioni RoHS | Sì |
| Informazioni ambientali | Profilo Ambientale Del Prodotto |
| Profilo di circolarità | Informazioni Sulla Fine Della Vita |

## Garanzia contrattuale

| | |
|---|---|
| Garanzia | 18 months |

# XUVH0312

## Dimensioni

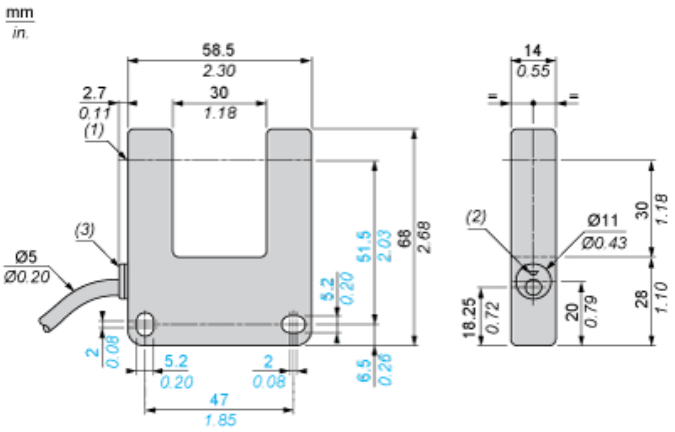


(1) Asse ottico
(2) LED rosso
(3) Diffusore

# XUVH0312

## Schemi di cablaggio (3 fili CC)

### Funzione NO

Uscita PNP

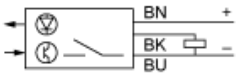


BN: Marrone
BK: Nero
BU: Blu

# XUVH0312
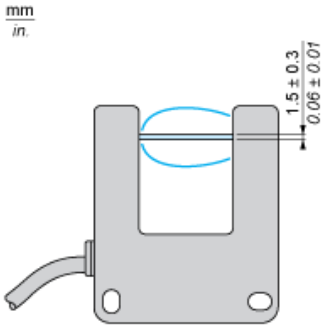
## Curva di rilevamento