# Scheda prodotto
## Caratteristiche

# XMLP600BC21F
## Trasduttore - XMLP - 600 bar - G1/4A maschio - 4..20mA - DIN - set di 1

## Presentazione

| | |
|---|---|
| Gamma prodotto | Telemecanique Pressure sensors XM |
| Tipo prodotto | Sensori pressione elettronici |
| Tipo sensore rilevamento pressione | Trasmettitore di pressione |
| Nome del sensore di rilevamento pressione | XMLP |
| Topologia della rete | Circuito di controllo |
| Pressure rating | 600 bar |
| Display locale | Senza |
| Fluido controllato | Aria (-30…135 °C)<br>Acqua fresca (0…135 °C)<br>Olio idraulico (-30…135 °C)<br>Gas (-30…135 °C)<br>Refrigeration fluid (-30…135 °C) |
| Tipo di connessione per fluidi | G 1/4A (maschio) conforme a DIN 3852-E |
| Collegamento elettrico | 1 connettore maschio EN 175301-803-A (ex DIN43650) 3 pin |
| Tensione nominale di alimentazione [Us] | 12...24 V CC SELV (limiti tensione: 7…33 V) |
| Assorbimento [A] | < 23 mA |
| Tipo segnale di uscita | Analogico |
| Funzione uscita analogica | 4...20 mA, 2 fili |
| Quantità per confezione | Set da 1 |
| Tipo di imballo | Singolo |

## Caratteristiche tecniche

| | |
|---|---|
| Intervallo regolazione pressione | 0…600 bar |
| Massima pressione accidentale ammessa | 1500 bar |
| Pressione di rottura | 2500 bar |
| Materiali a contatto con fluido | Stainless steel AISI 316L<br>Fluorocarbon FPM |
| Operating position | Qualunque posizione |
| Tipologia protezione | Cortocircuito carico<br>Polarità inversa |
| Compatibilità elettromagnetica | Test immunità scarica elettrostatica conforme a EN/IEC 61000-4-2 8 kV aria, 4 kV contatto<br>Test immunità onde d'urto 1,2/50 µs conforme a EN/IEC 61000-4-5 1 kV 42 Ohm<br>Immunità ai campi magnetici conforme a EN/IEC 61000-4-8 100 A/m 50 Hz<br>Prova di immunità ai transitori veloci / burst conforme a EN/IEC 61000-4-4 4 kV<br>Suscettività ai campi elettromagnetici conforme a EN/IEC 61000-4-3 10 V/m 80...3000 MHz<br>Campi RF irradiati conforme a EN/IEC 61000-4-6 10 V 0.01...80 MHz |
| Tensione nominale di tenuta agli impulsi [Uimp] | 0,5 kV |
| Tempo di risposta in uscita | <= 2 ms 10...90% del fondo scala |
| Precisione di misura | +/- 0,5% dell'intervallo di misura |
| Resolution | 0.1 % of the measuring range |
| Deriva sensibilità | +/- 0,02% dell'intervallo di misura/°K |
| Deviazione del punto zero | +/- 0,02% dell'intervallo di misura/°K |
| Durata meccanica | 10000000 cicli |
| Peso prodotto | 0,11 kg |

Le informazioni presenti in questa documentazione forniscono descrizioni generali e/o caratteristiche tecniche che riguardano le prestazioni dei prodotti contenuti nella documentazione stessa.
Queste informazioni non possono essere utilizzate per determinare le possibilità d'impiego e/o l'affidabilità dei prodotti in caso di applicazioni specifiche dell'utente.
E' responsabilità dell'utente, installatore e/o utilizzatore, eseguire l'analisi dei rischi, nonché la valutazione e i test dei prodotti riguardo le specifiche applicazioni di utilizzo.
Schneider Electric Industries SAS o qualunque sua affiliata o sussidiaria non sono da ritenersi responsabili per un uso non corretto delle informazioni contenute in questo documento.

| | |
|---|---|
| Diametro | 26 mm |
| Lunghezza | 60,6 mm |

## Ambiente

| | |
|---|---|
| Standard | NSF ANSI 61<br>EN/IEC 61326-2-3 |
| Certificazioni prodotto | EAC<br>RCM<br>CE<br>cULus |
| Trattamento di protezione | TC |
| Temperatura ambiente | -30…85 °C |
| Temperatura di stoccaggio | -50…100 °C |
| Resistenza alle vibrazioni | 20 gn (f = 15…2000 Hz) conforme a EN/IEC 60068-2-6 |
| Tenuta agli urti | 100 gn per 11 ms conforme a EN/IEC 60068-2-27 |
| Grado di protezione IP | IP65 conforme a EN/IEC 60529 |

## Confezionamenti

| | |
|---|---|
| Unità di misura confezione 1 | PCE |
| Numero di unità per confezione 1 | 1 |
| Confezione 1: altezza | 4,3 cm |
| Confezione 1: larghezza | 4,7 cm |
| Confezione 1: profondità | 8,8 cm |
| Confezione 1: peso | 110,0 g |
| Unità di misura confezione 2 | S01 |
| Numero di unità per confezione 2 | 24 |
| Confezione 2: altezza | 15,0 cm |
| Confezione 2: larghezza | 15,0 cm |
| Confezione 2: profondità | 40,0 cm |
| Confezione 2: peso | 2,799 kg |

## Sostenibilità dell'offerta

| | |
|---|---|
| Stato offerta sostenibile | Prodotto Green Premium |
| Regolamento REACh | Dichiarazione REACh |
| REACh senza SVHC | Sì |
| Direttiva RoHS UE | Conformità proattiva (prodotto al di fuori dell'ambito legale di RoHS Unione europea) EU RoHS Dichiarazione |
| Senza mercurio | Sì |
| Informazioni esenzioni RoHS | Sì |
| Informazioni ambientali | Profilo Ambientale Del Prodotto |

## Garanzia contrattuale

| | |
|---|---|
| Garanzia | 18 mesi |

# XMLP600BC21F

## Dimensioni

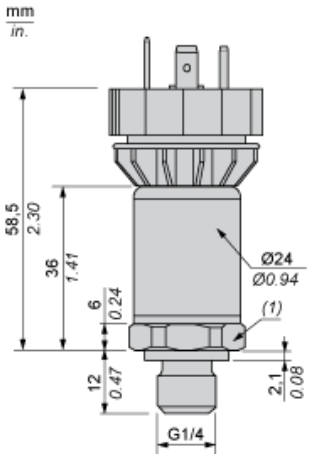


(1) Coppia di serraggio SW24 ≤ 25 N.m / 221 lb-in

# XMLP600BC21F

## Schema di cablaggio

### Tecnica bifilare (da 4 a 20 mA)

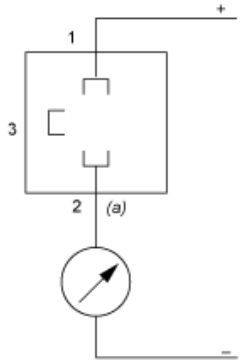


(a) Uscita I

# XMLP600BC21F
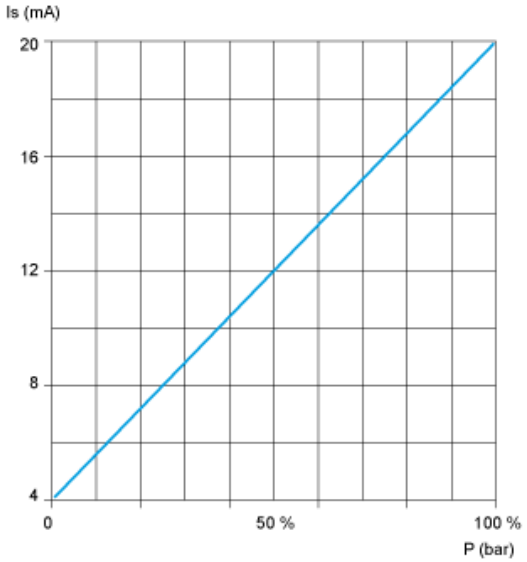
## Curve