Scheda prodotto
Caratteristiche

XMLP025BC290
Trasduttore - XMLP - 25 bar - 7/16 femmina - 4..20mA - DIN - set di 1

Presentazione

Gamma prodotto	Telemecanique Pressure sensors XM
Tipo prodotto	Sensori pressione elettronici
Tipo sensore rilevamento pressione	Trasmettitore di pressione
Nome del sensore di rilevamento pressione	XMLP
Topologia della rete	Circuito di controllo
Pressure rating	25 bar
Display locale	Senza
Fluido controllato	Acqua fresca (0…135 °C) Aria (-40…135 °C) Olio idraulico (-40…135 °C) Gas (-40…135 °C) Refrigeration fluid (-40…135 °C)
Tipo di connessione per fluidi	SAE 7/16-20UNF-2B (female) with schrader
Collegamento elettrico	1 connettore maschio EN 175301-803-A (ex DIN43650) 3 pin
Tensione nominale di alimentazione [Us]	12...24 V CC SELV (limiti tensione: 7…33 V)
Assorbimento [A]	< 23 mA
Tipo segnale di uscita	Analogico
Funzione uscita analogica	4...20 mA, 2 fili
Quantità per confezione	Set da 1
Tipo di imballo	Singolo

Caratteristiche tecniche

Intervallo regolazione pressione	0…25 bar
Massima pressione accidentale ammessa	75 bar
Pressione di rottura	150 bar
Materiali a contatto con fluido	Acciaio inox AISI 303
Operating position	Qualunque posizione
Tipologia protezione	Cortocircuito carico Polarità inversa
Compatibilità elettromagnetica	Test immunità scarica elettrostatica conforme a EN/IEC 61000-4-2 8 kV aria, 4 kV contatto Test immunità onde d'urto 1,2/50 µs conforme a EN/IEC 61000-4-5 1 kV 42 Ohm Immunità ai campi magnetici conforme a EN/IEC 61000-4-8 100 A/m 50 Hz Prova di immunità ai transitori veloci / burst conforme a EN/IEC 61000-4-4 4 kV Suscettività ai campi elettromagnetici conforme a EN/IEC 61000-4-3 10 V/m 80...3000 MHz Campi RF irradiati conforme a EN/IEC 61000-4-6 10 V 0.01...80 MHz
Tensione nominale di tenuta agli impulsi [Uimp]	0,5 kV
Tempo di risposta in uscita	<= 2 ms 10...90% del fondo scala
Precisione di misura	+/- 0,5% dell'intervallo di misura
Resolution	0.1 % of the measuring range
Deriva sensibilità	+/- 0,02% dell'intervallo di misura/°K
Deviazione del punto zero	+/- 0,02% dell'intervallo di misura/°K
Durata meccanica	10000000 cicli
Peso prodotto	0,116 kg

Le informazioni presenti in questa documentazione forniscono descrizioni generali e/o caratteristiche tecniche che riguardano le prestazioni dei prodotti contenuti nella documentazione stessa.
Queste informazioni non possono essere utilizzate per determinare le possibilità d'impiego e/o l'affidabilità dei prodotti in caso di applicazioni specifiche dell'utente.
E' responsabilità dell'utente, installatore e/o utilizzatore, eseguire l'analisi dei rischi, nonché la valutazione e i test dei prodotti riguardo le specifiche applicazioni di utilizzo.
Schneider Electric Industries SAS o qualunque sua affiliata o sussidiaria non sono da ritenersi responsabili per un uso non corretto delle informazioni contenute in questo documento.

Diametro	26 mm
Lunghezza	66,5 mm

Ambiente

Standard	EN/IEC 61326-2-3 NSF ANSI 61
Certificazioni prodotto	CULus RCM CE EAC
Trattamento di protezione	TC
Temperatura ambiente	-30…85 °C
Temperatura di stoccaggio	-50…100 °C
Resistenza alle vibrazioni	20 gn (f = 15…2000 Hz) conforme a EN/IEC 60068-2-6
Tenuta agli urti	100 gn per 11 ms conforme a EN/IEC 60068-2-27
Grado di protezione IP	IP65 conforme a EN/IEC 60529

Confezionamenti

Unità di misura confezione 1	PCE
Numero di unità per confezione 1	1
Confezione 1: altezza	4,2 cm
Confezione 1: larghezza	4,7 cm
Confezione 1: profondità	8,7 cm
Confezione 1: peso	114,0 g

Sostenibilità dell'offerta

Stato offerta sostenibile	Prodotto Green Premium
REACh senza SVHC	Sì
Direttiva RoHS UE	Conformità proattiva (prodotto al di fuori dell'ambito legale di RoHS Unione europea) EU RoHS Dichiarazione
Senza mercurio	Sì
Informazioni esenzioni RoHS	Sì
Informazioni ambientali	Profilo Ambientale Del Prodotto

Garanzia contrattuale

Garanzia	18 mesi

XMLP025BC290

Dimensioni

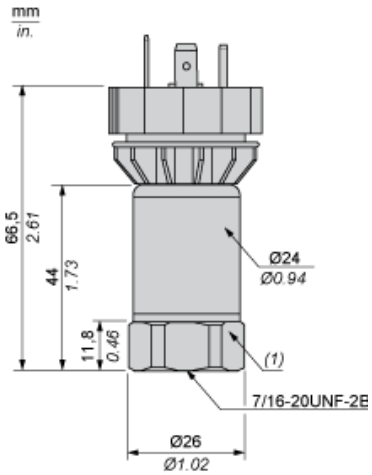

(1) Coppia di serraggio SW24 ≤ 10 N m / 221 lb-in

Schema di cablaggio

Tecnica bifilare (da 4 a 20 mA)

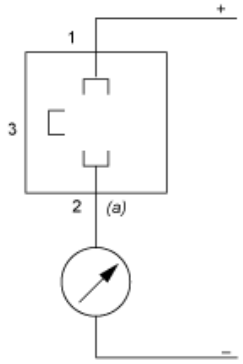

(a) Uscita I

XMLP025BC290
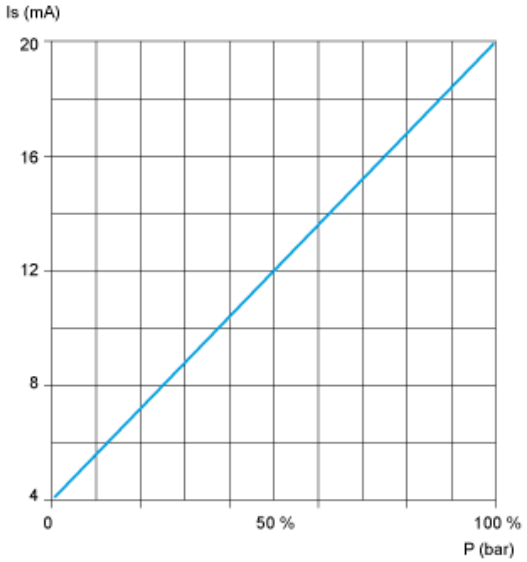
Curve