EXIWAY EASY SIGN

OVA53190

Schneider Electric

1

		x 2	
		x 4	Ø 6 mm
		x 2	

		x 2	Ø 4 mm
		x 2	Ø 6 mm
		x 2	
		x 2	

2

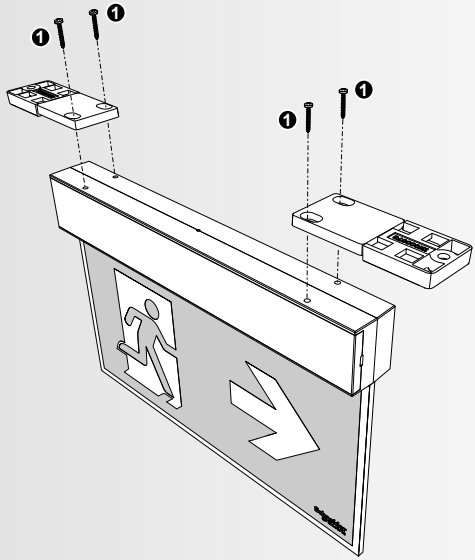

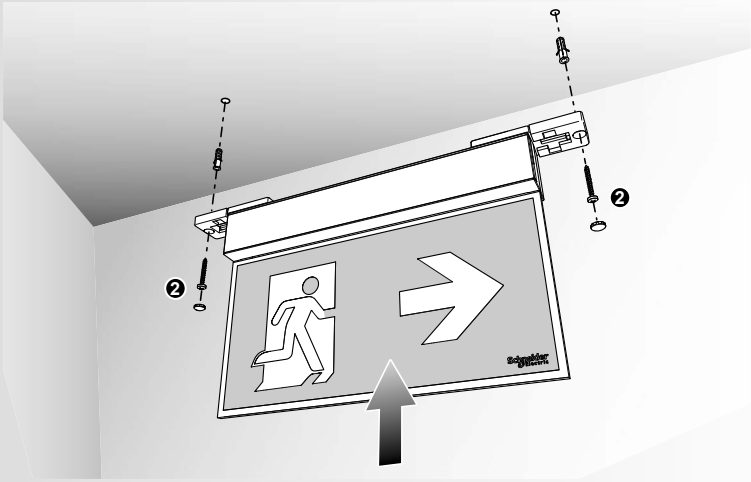

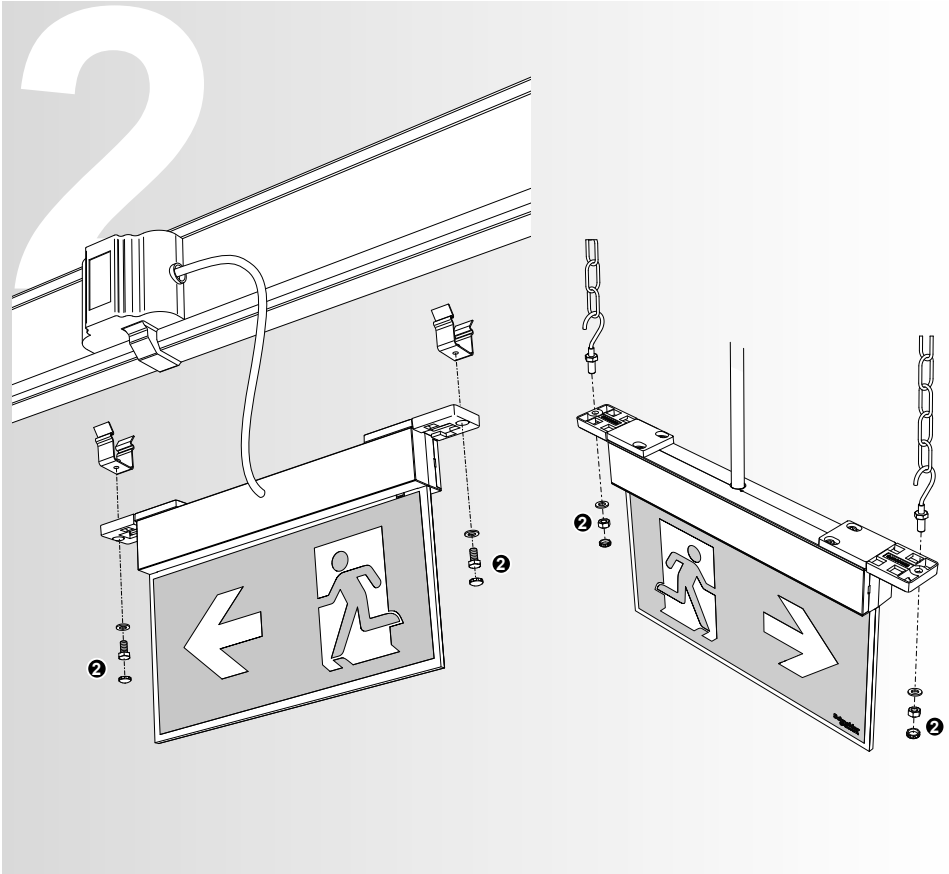

	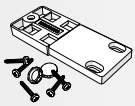
	OVA53190
OVA38250	√
OVA38251	√
OVA38252	√
OVA38253	√

IST002791-Ed.00-01/2019

Schneider Electric Industries SAS
35 Rue Joseph Monier
92500 Rueil Malmaison (France)
Tél : +33 (0)1 41 29 70 00
Fax : +33 (0)1 41 29 71 00
http://www.schneider-electric.com

Questo prodotto deve essere installato, collegato ed utilizzato in conformità alle norme in vigore e/o norme di installazione.
Per quanto riguarda le normative, specifiche e sviluppo di progetti vogliate di volta in volta chiedere sempre conferma delle informazioni riportate in questa pubblicazione.
This product must be installed, connected up and used in accordance with current legislation and/or installation standards.
The information regarding standards, specifications and design developments contained in this publication may not be up to date.Always contact us to obtain the latest information.