cs sk hu bg
el tr de it

Schneider Electric

ARGUS Standard

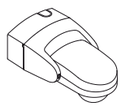

CCTR1P008 / CCTR1PA08 /
CCTR1PB08 / CCT56P008

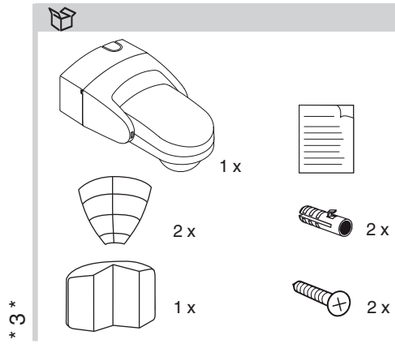

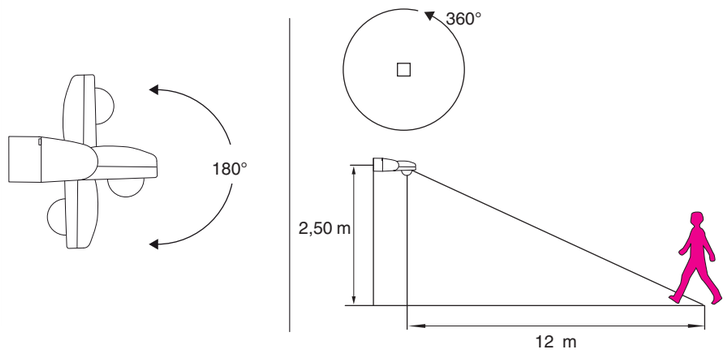

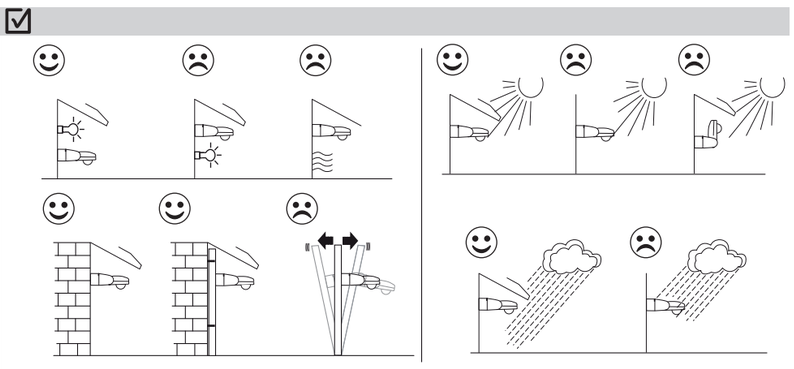

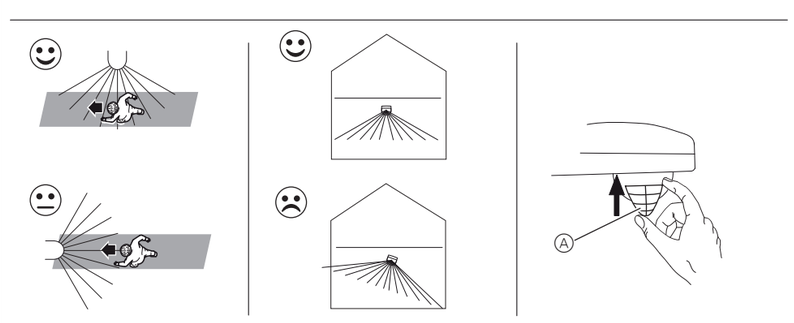

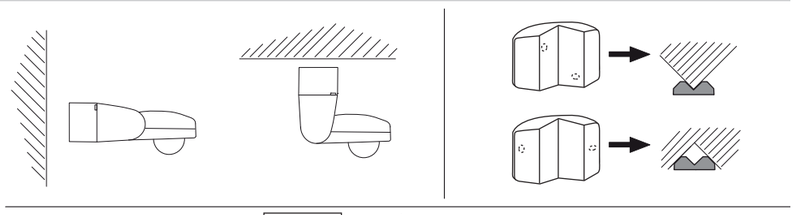

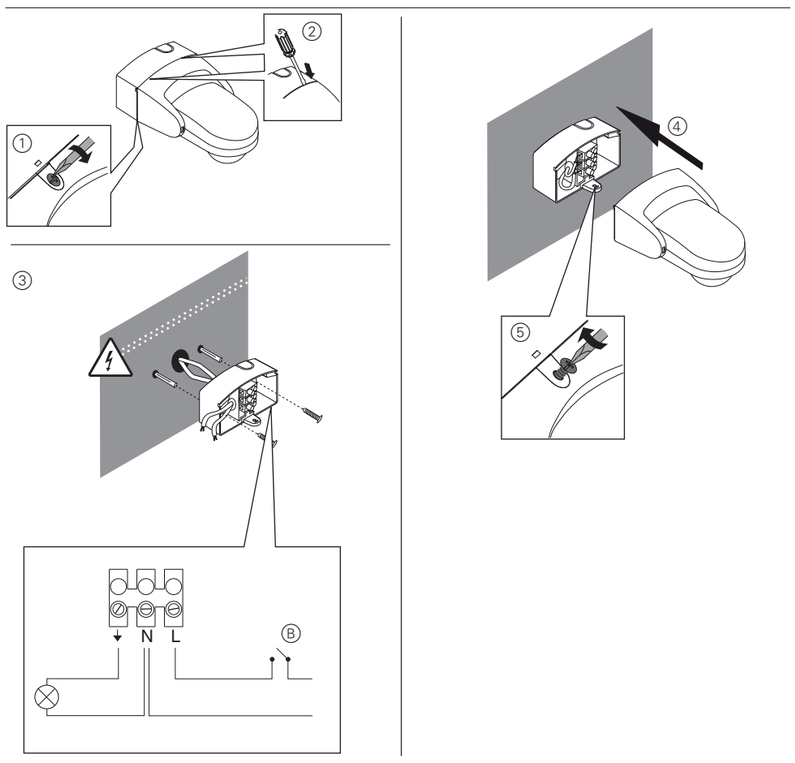

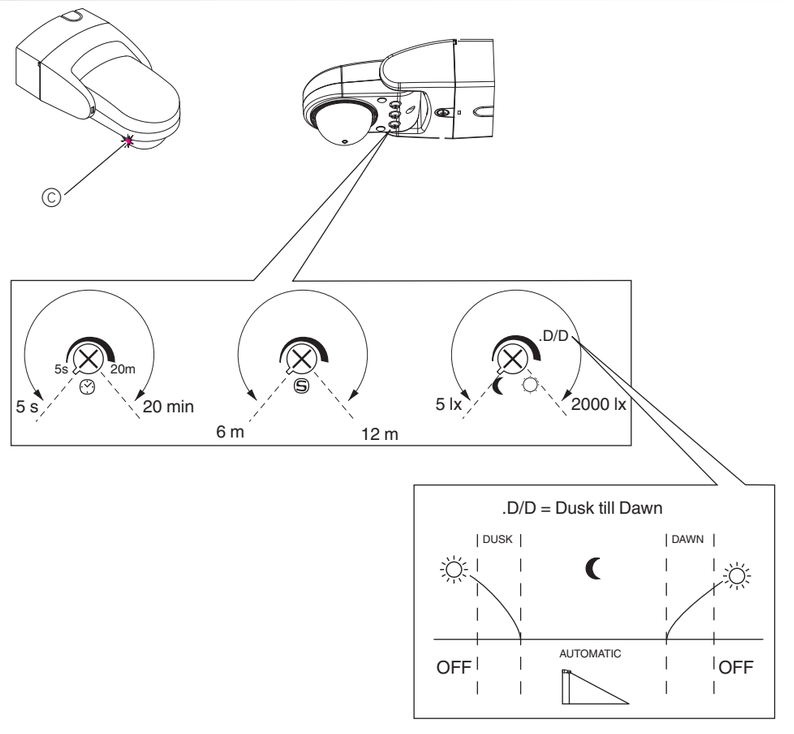

cs

Návod k obsluze

Venkovní pohybové čidlo 360°

Pro vaši bezpečnost

NEBEZPEČÍ

Nebezpečí vážného poškození majetku a zranění, např. požárem nebo zásahem elektrickým proudem z důvodu nesprávně provedené elektrické instalace.

Bezpečnou elektrickou instalaci lze zajistit pouze v případě, že daná osoba je schopna prokázat základní znalosti v následujících oblastech:

- Připojení k instalačním sítím
- Připojení několika elektrických přístrojů
- Pokládání elektrických kabelů
- Venkovní elektrické instalace

Tyto schopnosti a zkušenosti obyčejně mají pouze odborní pracovníci, kteří jsou školeni v oblasti technologie elektrických instalací - osoby s odpovídající elektrotechnickou kvalifikací. Nejsou-li tyto minimální požadavky splněny nebo jakýmkoli způsobem zohledněny, ponesete sami odpovědnost za jakékoli škody na majetku či vzniklá zranění.

Seznámení s pohybovým čidlem

Venkovní pohybové čidlo ARGUS Standard 360° (nazývané níže **čidlo pohybu**) detekuje pohyblivé zdroje tepla v monitorovaném prostoru (pasivní infračervená technologie). Nastavená doba je opětovně nastavena vždy, když je detekován pohyb (funkce spouště).

Pohybové čidlo má nastavitelnou prahovou hodnotu jasu, takže je aktivní pouze, pokud je okolní jas pod určitou hodnotou.
Informace o monitorovaném prostoru, viz.

Volba místa montáže

Pohybové čidlo je určeno k montáži na strop nebo na stěnu, v interiéru nebo venku.

Zvolte místo montáže tak, aby nedocházelo k rušení díky vlivům okolí.

Jako pohyby mohou být vyhodnoceny také světelné paprsky odražené od reflexních povrchů.

Pro zajištění optimálního monitorování namontujte pohybové čidlo ze strany ke směru pohybu.
Informace na pracovišti, viz

K zakrytí jednotlivých segmentů čoček, které mohou být ovlivněny lokálními rušivými vlivy, použijte dodávané záslepky.

Montáž pohybového čidla

Informace o instalaci, viz

Po zapnutí napájení potřebuje pohybové čidlo přibližně 60 s (inicializace) než bude připraveno k provozu. Připojené světlo je během této doby zapnuto.

Zkouška a nastavení pohybového čidla

Informace týkající se ovládacích prvků, viz.

Zkouška

① Nastavte prahovou hodnotu jasu na 2000 lx.
② Nastavte časový limit na 5 s.
③ Nastavte citlivost na 12 m.
④ Přejděte přes monitorovaný prostor a zkontrolujte, zda pohybové čidlo spíná požadovaným způsobem.
⑤ V případě potřeby znovu zarovnejte pohybové čidlo.

Nastavení

① Nastavte požadovanou prahovou hodnotu jasu: 5 lx = tma; 2000 lx = denní světlo
② Nastavte požadovaný časový limit.
③ Nastavte požadovanou citlivost.

Pohybové čidlo v provozu

Pohybové čidlo má dva provozní režimy:

- Automatický režim
- Manuální provoz

Automatický režim

Pohybové čidlo je po zahřátí v automatickém režimu.

Červená LED Ⓒ dioda ve rozsahu snímání pohybového čidla uvádí stav.

- **Vyp**: Okolní jas je příliš vysoký nebo nebyl detekován pohyb.
- **Zap**: Detekován pohyb.

Manuální provoz

Při manuálním provozu zůstává připojená žárovka rozsvícená po dobu 6 hodin (=režim party). Po uplynutí tohoto období se pohybové čidlo přepne zpět do automatického režimu.

Zapnutí manuálního provozu na dobu 6 hodin pomocí spínače Ⓑ:

① vypnout na dobu 1 s
② zapnout na dobu 1 s
③ vypnout na dobu 1 s
④ znovu zapnout.

Vypnutí manuálního provozu na dobu 6 hodin pomocí spínače Ⓑ:

① vypnout na dobu 1 s
② znovu zapnout.

Pokud doba stlačení a čekání neodpovídá 1 s (je kratší nebo delší), nesmí se manuální provoz zapínat nebo vypínat. Při použití spínače namísto normálně zavíraného tlačítka je nastavení provedeno obdobně.

Technické údaje

Max. spínací proud:	10 A, cos. φ = 0.6
Napájení:	AC 220–240 V, 50 Hz
Zatěž	
Žárovka:	max. 1000 W
Halogenové žárovky (230 V):	max. 800 W
Nízkonapěťové halogenové žárovky s	
Vinutý transformátor s železným jádrem:	max. 350 VA
Elektronický transformátor:	max. 315 VA
Zářivky:	max. 250 VA
Kompaktní zářivky:	4x 23 W (max.)
Žárovka LED:	max. 200 W
Oblast detekce:	360°
Prahová hodnota jasu:	5 lx až 2000 lx
Časový limit:	5 s až 20 min
Okolní teplota	
Provoz:	-15 °C až +40 °C
Ochrana:	10 A jistič
Typ krytí:	IP 55
Směrnice ES:	Směrnice o nízkém napětí 2006/95/ES EMC směrnice 2004/108/ES

Schneider Electric Industries SAS

V případě technických dotazů se prosím obraťte na centrum zákaznické podpory ve vaší zemi.

www.schneider-electric.com

sk

Prevádzkové pokyny

Exteriérový detektor pohybu 360°

Pre Vašu bezpečnosť

NEBEZPEČENSTVO

Riziko vážnych vecných škôd a zranení, napr. v dôsledku zásahu ohňom alebo elektrickým prúdom na základe nesprávnej elektrickej inštalácie.

Bezpečnú elektrickú inštaláciu možno zabezpečiť len vtedy, ak príslušná osoba disponuje základnými znalosťami v nasledujúcich oblastiach:

- Pripojenie do inštalačných sietí
- Pripojenie niekoľkých elektrických zariadení
- Uloženie elektrických káblov
- Vonkajšia elektrická inštalácia

Týmito zručnosťami a skúsenosťami zvyčajne disponujú len kvalifikovaní odborníci, ktorí sú vyškolení v oblasti elektrickej inštalácie. Ak tieto minimálne požiadavky nie sú splnené alebo sú akýmkoľvek spôsobom ignorované, preberáte výhradnú zodpovednosť za akékoľvek vecné škody alebo zranenia.

Oboznámenie sa s detektorom pohybu

ARGUS Štandardný 360° vonkajší detektor pohybu (nazývaný **detektor pohybu** nižšie) zisťuje pohybujúce sa zdroje tepla v oblasti detekcie (pasívna infračervená technológia) a napríklad zapína lampu na stanovené trvanie. Stanovené trvanie sa reštartuje vždy pri zistení pohybu (funkcia aktivovania).

Detektor pohybu má nastaviteľnú hraničnú hodnotu jasu, takže je aktívny len vtedy, keď je jas okolia pod istou úrovňou.
Pre získanie informácií o oblasti snímania si pozrite

Výber miesta inštalácie

Detektor pohybu je určený na umiestnenie na strop alebo montáž na stenu vnútri a vonku.

Zvoľte také miesto inštalácie, aby nedochádzalo k interferencii v dôsledku vplyvov z okolia.

Odrážané lúče svetla z reflexných povrchov sa taktiež môžu chápať ako pohyby.

V záujme zabezpečenia optimálnej detekcie namontujte detektor pohybu laterálne k smeru pohybu.
Pre získanie informácií o mieste inštalácie si pozrite

Použite segmenty Ⓐ poskytnuté na zakrytie dosahov jednotlivých šošoviek v prípade, ak nie je možné vylúčiť interferenčné vplyvy v dôsledku miesta inštalácie.

Nainštalovanie detektora pohybu

Pre získanie informácií o inštalácii si pozrite

Po zapnutí zdrojového napätia potrebuje detektor pohybu približne 60 s (inicializácia) na spustenie činnosti. Pripojená lampa je počas tohto času zapnutá.

Testovanie a nastavenie detektora pohybu

Pre získanie informácií o ovládacích prvkoch si pozrite

Testovanie

① Nastavte hraničnú hodnotu jasu na 2000 luxov.
② Nastavte obmedzené trvanie na 5 s.
③ Nastavte citlivosť na 12 m.
④ Prejdite sa cez oblasť snímania a skontrolujte, či sa detektor pohybu prepína podľa potreby.
⑤ V prípade potreby prestavte detektor pohybu.

Nastavenie

① Nastavte potrebnú hraničnú hodnotu jasu: 5 luxov = tma; 2000 luxov = denné svetlo
② Nastavte potrebné obmedzené trvanie.
③ Nastavte potrebnú citlivosť.

Detektor pohybu v prevádzke

Detektor pohybu má dva prevádzkové režimy:

- Automatický režim
- Manuálne ovládanie

Automatický režim

Detektor pohybu sa po fáze zahriatia nachádza v automatickom režime.

Červený LED Ⓒ indikátor v dosahu snímača detektora pohybu udáva stav.

- **Vypnutý**: Jas okolia príliš vysoký, alebo pohyb nezistený.
- **Zapnutý**: Pohyb zistený.

Manuálna prevádzka

Pri manuálnej prevádzke zostáva pripojená lampa zapnutá po dobu 6 hodín (=zmena strán). Po uplynutí tejto doby sa detektor pohybu automaticky prepne späť do automatického režimu.

Aktivácia manuálnej prevádzky na dobu 6 hodín pomocou spínača Ⓑ:

① vypnite stlačením v dĺžke 1 s
② zapnite stlačením v dĺžke 1 s
③ vypnite stlačením v dĺžke 1 s
④ znovu zapnite.

Deaktivácia manuálnej prevádzky na dobu 6 hodín pomocou spínača Ⓑ:

① vypnite stlačením v dĺžke 1 s
② znovu zapnite.

Ak doby stlačenia a čakania netrvajú 1 s (sú kratšie, alebo dlhšie), nemusí dôjsť k aktivácii alebo deaktivácii manuálnej prevádzky. Nastavenia sa, pri použití spínača namiesto tlačidlového ovládača s rozpínacím kontaktom, vykonávajú podobne.

Technické údaje

Max. spínací prúd:	10 A, cos. φ = 0,6
Sieťové napätie:	AC 220-240 V, 50 Hz
Spotrebiče	
Žiarovka:	max. 1 000 W
Halogénové žiarovky (230 V):	max. 800 W
Nízkonapäťové halogénové žiarovky s	
transformátorom so železným jadrom:	max. 350 VA
elektronickým transformátorom:	max. 315 VA
Žiarivky:	max. 250 VA
Kompaktné žiarivky:	4x 23 W (max.)
LED žiarovky:	max. 200 W
Oblasť snímania:	360°
Hraničná hodnota jasu:	5 lx až 2000 lx
Obmedzené trvanie:	5 s až 20 min
Teplota okolia	
Prevádzka:	-15 °C až + +40 °C
Ochrana:	10 A istič
Typ ochrany:	IP 55
Smernice EÚ:	Smernica 2006/95/ES o nízkom napätí Smernica 2004/108/ES o elektromagnetickej kompatibilite

Schneider Electric Industries SAS

V prípade technických otázok kontaktujte prosím Centrum starostlivosti o zákazníkov vo Vašej krajine.

www.schneider-electric.com

hu

Használati útmutató

Kültéri 360°-os mozgásérzékelő

Az Ön biztonsága érdekében

VESZÉLY

Súlyos dologi kár és személyi sérülés kockázata áll fenn – pl. tűz vagy áramütés révén – helytelen villamos szerelés következtében.

A biztonságos villamos szerelés csak akkor szavatolható, ha az adott személy rendelkezik a következő területeken szükséges alapvető ismeretekkel:

- Telepítőhálózatokhoz történő csatlakoztatás
- Több villamos készülék csatlakoztatása
- Villamos vezetékek fektetése
- Kültéri villamos szerelés

Ilyen készségekkel és tapasztalattal általában csak a villamos szerelési technológia területén képzett szakemberek rendelkeznek. Ha a szerelést végző személyek nem felelnek meg ezeknek a minimális követelményeknek, illetve bármilyen módon figyelmen kívül hagyják őket, a dologi károk vagy személyi sérülések egyedüli felelőssége Önt terheli.

A mozgásérzékelő ismertetése

Az ARGUS Standard 360°-os kültéri mozgásérzékelő (a továbbiakban **mozgásérzékelő**) érzékeli az érzékelési tartományban mozgó hőforrásokat (passzív infravörös technológia), és mozgás érzékelése esetén pl. adott időre bekapcsolja a lámpát. A beállított időszak mindig újraindul, ha mozgást érzékel (kioldó funkció).

A mozgásérzékelő fényerősségi küszöbértéke beállítható, így az csak akkor van bekapcsolva, ha a környezeti fényerő nem ér el egy adott szintet.
Az érzékelési területtel kapcsolatos információkhoz lásd:

A felszerelési hely kiválasztása

A mozgásérzékelő mennyezetre vagy falra szerelhető fel bel- és kültéren.

A telepítés helyét úgy válassza meg, hogy a környezeti behatások ne befolyásolják.

A készülék mozgásként érzékelheti a tükröződő felületekről visszavert fénysugarakat.

Az optimális érzékelés biztosításához a mozgásirányhoz képest oldalra szerelje fel a mozgásérzékelőt.
A telepítés helyével kapcsolatos információkhoz lásd:

Ha a telepítés helyéből fakadó zavaró tényezőket máshogy nem tudja kiszűrni, használja a szegmenseket Ⓐ a lencse egyes tartományainak kitakarásához.

A mozgásérzékelő telepítése

A telepítéssel kapcsolatos információkhoz lásd:

A mozgásérzékelőnek a tápfeszültség bekapcsolása után kb. 60 s szükséges az üzemkész állapot elérésére (inicializálás). Ez alatt az idő alatt világít a csatlakoztatott lámpa.

A mozgásérzékelő ellenőrzése és beállítása

A kezelőelemekkel kapcsolatos információkhoz lásd:

Ellenőrzés

① Állítsa 2000 lux-ra a fényerősség küszöbértékét.
② Állítsa 5 másodpercre a kapcsolási időtartamot.
③ Állítsa az érzékenységet 12 méterre.
④ Járjon körbe az érzékelési területen, és ellenőrizze, hogy a mozgásérzékelő megfelelően kapcsol-e.
⑤ Szükség esetén állítsa be újra a mozgásérzékelőt.

Beállítás

① Állítsa be a fényerősség kívánt küszöbértékét: 5 lux = sötét; 2000 lux = nappal
② Állítsa be a kívánt időtartamot.
③ Állítsa be a kívánt érzékenységet.

A mozgásérzékelő működése

A mozgásérzékelő két üzemmóddal rendelkezik:

- Automatikus mód
- Kézi üzem

Automatikus mód

A mozgásérzékelő a bemelegítési szakasz után automatikus módban van.

Az állapotot a mozgásérzékelő érzékelői között található piros LED Ⓒ jelzi.

- **Ki**: A környezeti fényerősség túl magas vagy nem érzékel mozgást.
- **Be**: A készülék mozgást érzékel.

Kézi üzem

Kézi üzemben a csatlakoztatott lámpa 6 órán keresztül bekapcsolva marad (= party kapcsolás). Ezt követően a mozgásérzékelő automatikusan visszakapcsol automatikus üzembe.

A kézi üzem **aktiválása** 6 órára a Ⓑ gombbal:

① kapcsolja KI 1 s-re
② kapcsolja BE 1 s-re
③ kapcsolja KI 1 s-re
④ kapcsolja BE ismét.

A kézi üzem **deaktiválása** 6 órára a Ⓑ gombbal:

① kapcsolja KI 1 s-re
② kapcsolja BE ismét.

Ha a megnyomási és a várakozási idő nem 1 s (hanem kevesebb vagy több), akkor a kézi üzem aktiválása vagy deaktiválása adott esetben sikertelen lehet. A beállítások hasonlóképpen hajthatók végre, ha normál esetben zárt nyomógomb helyett kapcsolót használ.

Műszaki adatok

Max. kapcsolási áram:	10 A, cos φ = 0.6
Hálózati feszültség:	AC 220-240 V, 50 Hz
Terhelés	
Izzólámpa:	max. 1000 W
Halogén lámpák (230 V):	max. 800 W
Kisfeszültségű halogén lámpák	
Vasmagos transzformátor:	max. 350 VA
Elektromos transzformátor:	max. 315 VA
Fénycsövek:	max. 250 VA
Kompakt fénycsövek:	3x 23 W (max.)
LED lámpák:	max. 200 W
Érzékelési terület:	360°
Fényerősség küszöbértéke:	5 lx – 2000 lx
Időtartam:	5 s – 20 min
Környezeti hőmérséklet	
Üzemelés:	-15 °C – +40 °C
Védelem:	10 A megszakító
Védettség:	IP 55
EK-irányelvek:	A meghatározott feszültséghatáron belüli használatra tervezett elektromos berendezésekre vonatkozó tagállami jogszabályok összehangolásáról szóló 2006/95/EK irányelv Az elektromágneses összeférhetőségről szóló 2004/108/EK irányelv

Schneider Electric Industries SAS

Műszaki problémák esetén vegye fel a kapcsolatot az Ön országában működő ügyfélszolgálatunkkal.

www.schneider-electric.com

bg

Инструкции за експлоатация

Външен детектор за движение 360°

За Вашата безопасност

ВНИМАНИЕ

Съществува опасност от сериозни материални и телесни щети, напр. в резултат на пожар или токов удар, поради неправилен монтаж.

Безопасен електрически монтаж може да се осигури единствено ако лицето инсталатор при тежава основни познания в следните области:

- Свързване към инсталационни мрежи
- Свързване на няколко електрически ус тройства
- Полагане на електрически кабели
- Електрически монтаж на открито

Обикновено само квалифицирани специалисти, обучени в областта на електрическите техноло гии и монтаж, притежават необходимите знания и опит. Вие носите отговорност за всякакви материални или телесни щети, в случай че тези минимални изисквания не са изпълнени или не са спазени по някакъв начин.

Запознаване с детектора за движение

Външният детектор за движение ARGUS Standard 360° (наричан по-долу **детектор за движение**) засича например движещи се топлинни източници в зона та на засичане (пасивна инфрачервена технология) и превключва лампата за зададен период от време. Зададеният период се рестартира всеки път, когато е засечено движение (функция за включване).

Детекторът за движение има светлинен праг, който може да се настрои, така че да е активен само когато светлината на обкръжаващата среда е под опреде лено ниво.
За информация относно зоната на засичане, вижте

Избор на място за монтаж

Детекторът за движение е предназначен за външен и вътрешен монтаж на таван или стена.

Изберете мястото за монтаж, така че да се избегне намеса, дължаща се на влияния от околната среда.

Отразеният лъч светлина от отражателни повърхности могат също така да бъдат приети като движение.

За да гарантирате оптимално засичане, монтирайте детектора за движение перпендикулярно на посока та на движение.
За информация относно мястото на инсталиране, вижте

Използване на декоративни бленди Ⓐ, доставени за ограничаване на отделните сегменти на лещата, за да не засича движение, където не е подходящо.

Монтаж на детектора на движение

За информация относно монтажа, вижте

След включване на електро захранването, детекторът за движение изисква приблизително 60 сек. (инициализация) докато е готов за работа. Свързаната лампа се включва през този период.

Тестване и настройка на детектора за движение

За информация относно обслужващите елементи, вижте

Тестване

① Задайте светлинния праг до 2000 lx.
② Задайте продължителността на работа до 5 сек.
③ Задайте чувствителността на 12 m.
④ Вървете около зоната на засичане и проверете дали детекторът за движение превключва, както е желано.
⑤ Пренастройте детектора за движение, ако е необходимо.

Настройка

① Задайте желания светлинен праг: 5 lx = тъмнина; 2000 lx = дневна светлина
② Задайте желаната продължителност.
③ Задайте желаната чувствителност.

Детектор за движение в процес на работа

Детекторът за движение има два оперативни режима:

- Автоматичен режим
- Ръчно управление

Автоматичен режим

Детекторът за движение е в автоматичен режим след етапа на инициране.
Червен LED Ⓒ на детектора за движение показва състоянието.

- **Изкл.**: Осветеността на околната среда е твърде висока или не е засечено движение.
- **Вкл.**: Засечено е движение.

Ръчно управление

В ръчно управление, свързаната лампа остава включена за 6 часа (=включваща страна). След този период от време, детекторът за движение превключва автоматично обратно на автоматичен режим.

Активиране на ръчно управление за 6 часа посредством ключ Ⓑ:

① ИЗКЛ. за 1 сек.
② ВКЛ. за 1 сек.
③ ИЗКЛ. за 1 сек.
④ ВКЛ. отново.

Деактивиране на ръчно управление за 6 часа посредством ключ Ⓑ:

① ИЗКЛ. за 1 сек.
② ВКЛ. отново.

Ако времето за натискане и изчакване не е 1 сек. (по-малко или повече), активирането или деактивирането на ръчното управление не може да бъде осъществено. Настройките се правят аналогично, когато се използва прекъсвач вместо обикновен бутон за натискане.

Технически данни

Макс. комутиран ток:	10 A, cos. φ = 0.6
Напрежение на захранваща та мрежа:	AC 220-240 V, 50 Hz
Мощност	
Лампа с нажежаема жичка:	макс. 1000 W
Халогенни лампи (230 V):	макс. 800 W
Нисковолтови халогенни лампи с	
Трансформатор със стома нено ядро:	макс. 350 VA
Електронен трансформатор:	макс. 315 VA
Луминесцентни лампи:	макс. 250 VA
Енергоспестяващи лампи:	4x 23 W (макс.)
Светодиодни лампи:	макс. 200 W
Зона на засичане:	360°
Праг на осветеност:	5 lx до 2000 lx
Продължителност:	5 сек. до 20 мин.
Работа	
при околна температура:	-15 °C до +40 °C
Защита:	Прекъсвач 10 A
Тип на защитата:	IP 55
Директиви на ЕО:	Директива за ниско напрежение 2006/95/ЕО ЕМС директива 2004/108/ЕО

Schneider Electric Industries SAS

Ако имате технически въпроси, моля, свържете се с центъра за обслужване на клиенти във Вашата страна.

www.schneider-electric.com

S1A87336-03 08/15

cs sk hu bg
el tr de it

Schneider Electric

ARGUS Standard

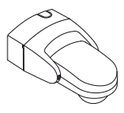

CCTR1P008 / CCTR1PA08 /
CCTR1PB08 / CCT56P008

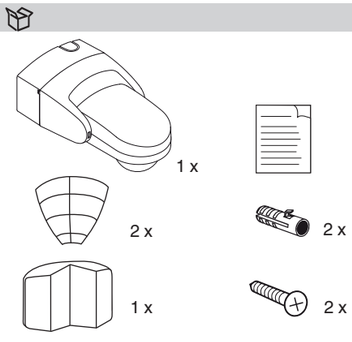

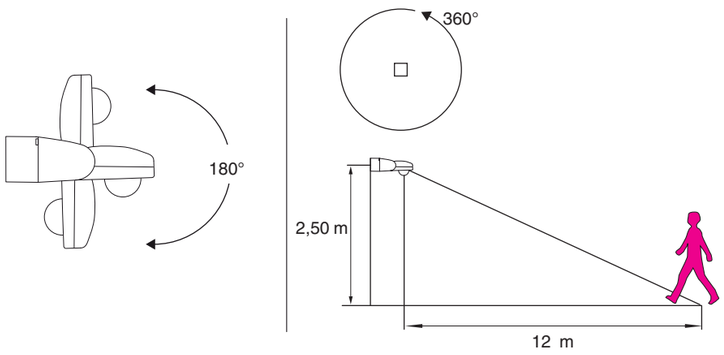

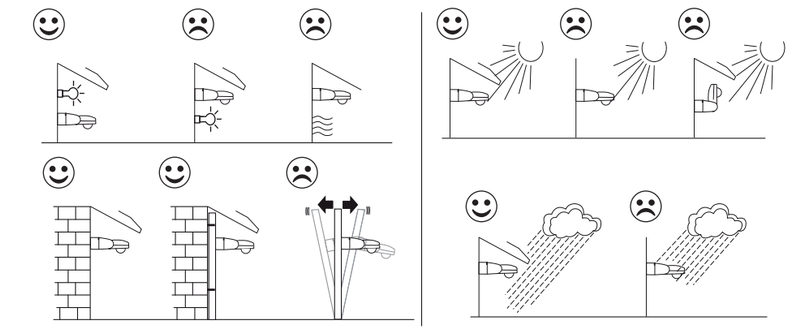

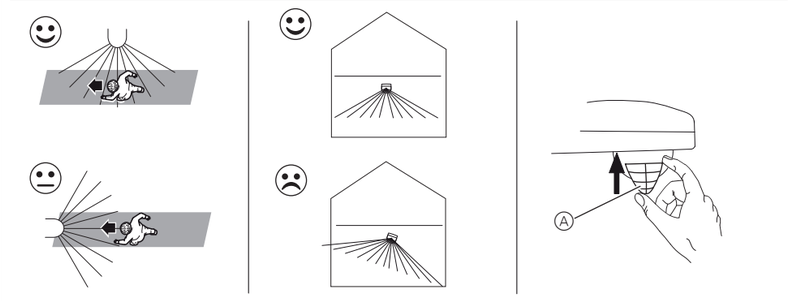

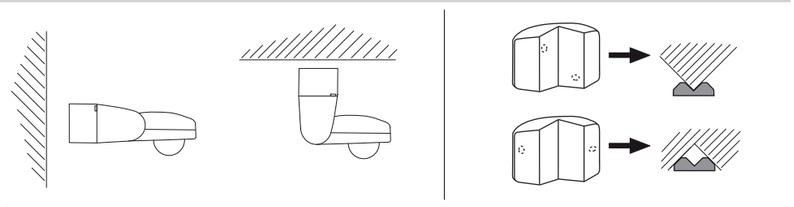

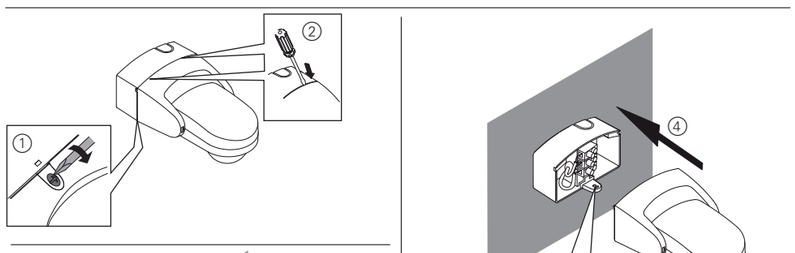

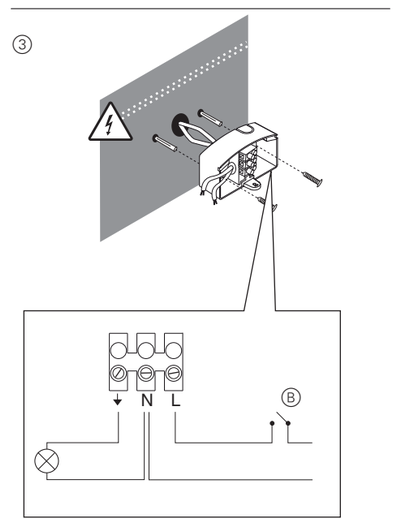

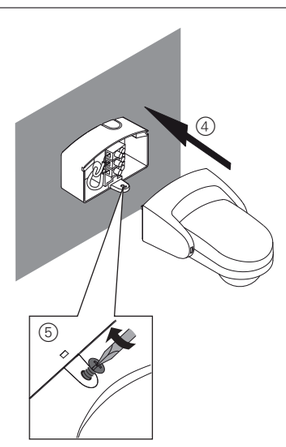

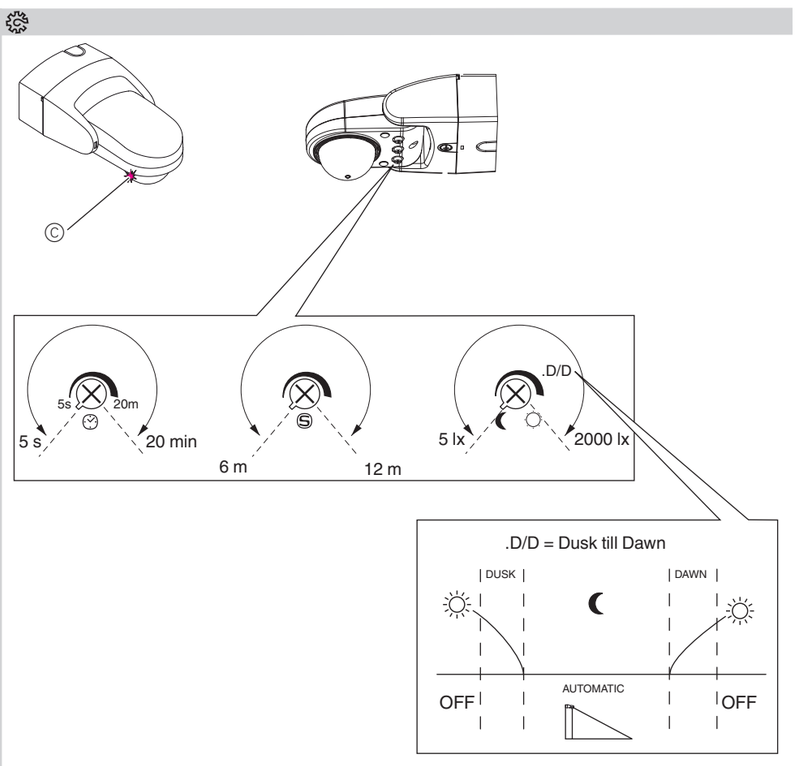

el

Οδηγίες χρήσης

Εξωτερικός ανιχνευτής κίνησης 360°

Για την ασφάλειά σας

ΚΙΝΔΥΝΟΣ

Κίνδυνος σοβαρών τραυματισμών και υλικών ζημιών π.χ. από πυρκαγιά ή ηλεκτροπληξία, λόγω λανθασμένης ηλεκτρικής εγκατάστασης.

Η ασφαλής ηλεκτρική εγκατάσταση μπορεί να δι ασφαλισθεί μόνο εάν ο εγκαταστάτης έχει αποδε δειγμένα τις παρακάτω γνώσεις:

- Σύνδεση σε δίκτυα εγκαταστάσεων
- Σύνδεση πολλών ηλεκτρικών συσκευών
- Τοποθέτηση ηλεκτρικών καλωδίων
- Εξωτερική ηλεκτρική εγκατάσταση

Αυτές τις ικανότητες και την εμπειρία φυσιολογι κά τις διαθέτουν μόνο ηλεκτρολόγοι που έχουν εκπαιδευτεί στην τεχνολογία των ηλεκτρικών εγκαταστάσεων. Αν αυτές οι ελάχιστες απαιτή σεις δεν πληρούνται ή δεν λαμβάνονται σοβαρά υπόψιν, θα φέρετε αποκλειστικά την ευθύνη για κάθε ζημιά ή τραυματισμό.

Εξοικείωση με τον ανιχνευτή κίνησης

Ο εξωτερικός ανιχνευτής κίνησης ARGUS Standard 360° (παρακάτω ως **ανιχνευτής κίνησης**) ανιχνεύει κινούμε νες πηγές θερμότητας εντός της περιοχής ανίχνευσης (τεχνολογία παθητικών αισθητήρων υπέρυθρης ακτινο βολίας) και ενεργοποιεί μια λυχνία για μια ρυθμισμένη χρονική περίοδο. Η περίοδος αυτή ενεργοποιείται κάθε φορά που ανιχνεύεται μια κίνηση (λειτουργία διέγερσης).

Ο ανιχνευτής κίνησης έχει ένα ρυθμιζόμενο όριο φωτει νότητας, ώστε να ενεργοποιείται μόνο όταν η φωτεινό τητα περιβάλλοντος πέσει κάτω από ένα ορισμένο όριο. Για πληροφορίες σχετικά με τη περιοχή ανίχνευσης, βλέπε

Επιλογή θέσης εγκατάστασης

Ο ανιχνευτής κίνησης προορίζεται για τοποθέτηση σε εσωτερική οροφή και σε εσωτερικούς ή εξωτερικούς τοί χους.

Επιλέξτε τη θέση εγκατάστασης κατά τέτοιον τρόπο ώστε να αποφεύγονται οι τυχόν επιδράσεις από το περι βάλλον.

Οι ανακλώμενες δέσμες φωτός από επιφάνειες που αντανακλούν το φως μπορούν επίσης να αξιολογηθούν σαν κινήσεις.

Για να εξασφαλίσετε την καλύτερη δυνατή ανίχνευση κί νησης, εγκαταστήστε τον ανιχνευτή κίνησης σε πλάγια θέση ως προς την κατεύθυνση της κίνησης.
Για πληροφορίες σχετικά με τη θέση τοποθέτησης, βλέπε

Χρησιμοποιήστε τα στοιχεία Ⓐ που παρέχονται για την κάλυψη μεμονωμένων περιοχών του φακού εάν δεν είναι δυνατόν να αποφευχθούν οι επιδράσεις των παρεμβολών εξαιτίας της θέσης τοποθέτησης.

Εγκατάσταση του ανιχνευτή κίνησης

Για πληροφορίες σχετικά με την εγκατάσταση, βλέπε

Μετά από την ενεργοποίηση της τάσης τροφοδοσίας, ο ανιχνευτής κίνησης χρειάζεται περίπου 60 δευτερόλεπτα (αρχικοποίηση) ώσπου να είναι έτοιμος για λειτουργία. Η συνδεδεμένη λυχνία είναι αναμμένη κατά τη διάρκεια αυτής της περιόδου.

Δοκμή και ρύθμιση του ανιχνευτή κίνησης

Για πληροφορίες σχετικά με τα στοιχεία χειρισμού, βλέ πε

Δοκμή

① Ρυθμίστε το όριο φωτεινότητας στα 2000 lx.
② Ρυθμίστε τη διάρκεια στα 5 δευτερόλεπτα.
③ Ρυθμίστε την ευαισθησία στα 12 m.
④ Περπατήστε στην περιοχή ανίχνευσης και ελέγξτε αν ο ανιχνευτής κίνησης ενεργοποιείται όπως το θέ λετε.
⑤ Αν χρειάζεται, ευθυγραμμίστε τον ανιχνευτή κίνησης.

Ρύθμιση

① Ρυθμίστε το όριο φωτεινότητας που θέλετε: 5 lx = σκοτάδι, 2000 lx = φως ημέρας
② Ρυθμίστε τη διάρκεια ορίου που θέλετε.
③ Ρυθμίστε την ευαισθησία που θέλετε.

Ανιχνευτής κίνησης σε λειτουργία

Ο ανιχνευτής κίνησης έχει δύο τρόπους λειτουργίας:

- Αυτόματη λειτουργία
- Χειροκίνητη λειτουργία

Αυτόματη λειτουργία

Μετά από τη φάση ζεστάματος, ο ανιχνευτής κίνησης εί ναι στην αυτόματη λειτουργία.

Μια κόκκινη λυχνία LED Ⓒ στην περιοχή του αισθητήρα του ανιχνευτή κίνησης υποδεικνύει την κατάσταση.

- **Off**: Η φωτεινότητα περιβάλλοντος είναι πολύ υψηλή ή δεν ανιχνεύτηκε καμία κίνηση.
- **On**: Ανιχνεύτηκε κίνηση.

Χειροκίνητη λειτουργία

Στη χειροκίνητη λειτουργία η συνδεδεμένη λυχνία παρα μένει αναμμένη για 6 ώρες (=ενεργοποίηση για πάρτι). Μετά από αυτό το διάστημα ο ανιχνευτής κίνησης επι στρέφει αυτόματα στον αυτόματο τρόπο λειτουργίας.

Ενεργοποίηση χειροκίνητης λειτουργίας για 6 ώρες μέσω διακόπτη Ⓑ:

① διακόπτης OFF για 1 s
② διακόπτης ON για 1 s
③ διακόπτης OFF για 1 s
④ διακόπτης ON πάλι.

Απενεργοποίηση χειροκίνητης λειτουργίας για 6 ώρες μέσω διακόπτη Ⓑ:

① διακόπτης OFF για 1 s
② διακόπτης ON πάλι.

Αν οι χρόνοι πίεσης και αναμονής δεν είναι 1 s (λιγότερο ή περισσότερο), η ενεργοποίηση ή η απενεργοποίηση της χειροκίνητης λειτουργίας μπορεί να μην πραγματοποιηθούν. Οι ρυθμίσεις γίνονται παρόμοια όταν χρησιμοποιείτε διακόπτη αντί για "κανονικά κλειστό" μπουτόν.

Τεχνικά στοιχεία

Μέγ. ρεύμα επαφής:	10 A, συν φ = 0,6
Ηλεκτρική τάση:	AC 220-240 V, 50 Hz
Φορτίο	
Λαμπτήρας πυράκτωσης:	max. 1000 W
Λυχνίες αλογόνου (230 V):	max. 800 W
Λυχνίες αλογόνου χαμηλής τάσης με	
μετασχηματιστή πυρήνα σιδήρου:	max. 350 VA
Ηλεκτρονικός μετασχη ματιστής:	max. 315 VA
Λυχνίες φθορισμού:	max. 250 VA
Συμπαγείς λυχνίες φθορι σμού:	4x 23 W (max.)
Λυχνίες LED:	max. 200 W
Περιοχή ανίχνευσης:	360°
Όριο φωτεινότητας:	5 lx έως 2000 lx
Διάρκεια ορίου:	5 δευτ. έως 10 λεπτά
Θερμοκρασία περιβάλλο ντος	
Λειτουργία:	-15 °C έως +40 °C
Προστασία:	Ασφαλειοδιακόπτης 10 A
Τύπος προστασίας:	IP 55
Οδηγίες ΕΚ:	Οδηγία χαμηλής τάσης 2006/95/ΕΚ
	Οδηγία EMC 2004/108/ΕΚ

Schneider Electric Industries SAS

Εάν έχετε τεχνικές ερωτήσεις, επικοινωνήστε με το Κέντρο Εξυπηρέτησης Πελατών στη χώρα σας.

www.schneider-electric.com

tr

Kullanım kılavuzu

Dış mahal hareket detektörü 360°

Güvenliğiniz için

TEHLİKE

Yanlış elektriksel kurulumdan kaynaklanabilecek yangın veya elektrik çarpması gibi ciddi maddi hasar veya yaralanma riski mevcuttur.

Güvenli bir elektrik kurulumu, kurulumu yapan kişi ancak aşağıdaki alanlarda temel bilgi sahibi ise sağlanabilir:

- Tesisat bağlantıları
- Birden fazla elektrik cihazını bağlama
- Elektrik kablolarını döşeme
- Dış mekanlarda elektrik tesisatı kurulumu

Bu niteliklere ve deneyime, normal şartlarda sadece elektrik tesisatı konusunda eğitimli profesyonel elektrikçiler sahiptir. Bu asgari koşulların yerine getirilmemesi veya dikkate alınmaması durumunda, herhangi bir maddi hasar veya yaralanmada sorumluluk tamamen size aittir.

Hareket algılayıcı hakkında bilgi

ARGUS Standard 360 kapalı mahal hareket detektörü 360° (aşağıda**hareket detektörü** olarak anılmaktadır), kendi algılama sahası içerisindeki hareketli ısı kaynaklarını algılar (pasif kızılötesi teknolojisi) ve örneğin bir lambayı ayarlı bir süre için açar. Ayarlanan süre, başka bir hareket algılandığında yeniden başlatılır (tetikleyici işlevi).

Hareket detektörü ayarlanabilir bir aydınlık eşiği değerine sahiptir ve sadece ortam aydınlığı belirli bir düzeyin altında olduğunda etkindir.
Algılama alanına ilişkin bilgi için, bkz.

Kurulum yerini seçme

Hareket detektörü iç ya da dış ortamda tavana ya da duvara monte edilmek için tasarlanmıştır.

Kurulum yerini, çevresel etkilerden kaynaklanacak işlevsel hatalar önlenecek şekilde seçin.

Yansıtıcı yüzeylerden gelen ışık yansımaları da hareket olarak algılanabilmektedir.

En iyi algılamayı sağlamak için, hareket detektörünü insanların yürüyüş yönüne yanal bir şekilde monte edin.
Kurulum alanına ilişkin bilgiler için, bkz.

Birlikte verilen segmentler Ⓐ yardımıyla merceğin belirli bölümlerini maskeleyerek, kurulum yerinin şartları nedeniyle önlenemeyen etkilenmeleri giderebilirsiniz.

Hareket dedektörü kuruluyor

Kuruluma ilişkin bilgiler için, bkz.

Elektrik beslemesini açtıktan sonra hareket dedektörü, çalışmaya hazır duruma gelebilmek için yaklaşık 60 saniyelik bir süreye ihtiyaç duyar (başlatma). Bu başlatma süresi içerisinde, hareket dedektörüne bağlı olan lamba veya lamba grubu yanar.

Hareket dedektörü test ediliyor ve ayarlanıyor

Kullanım öğelerine ilişkin bilgi için, bkz.

Test ediliyor

① Aydınlık üst eşiğini 2000 lüks olarak ayarlayın.
② Açma süresini 5 sn olarak ayarlayın.
③ Algılama hassasiyetini 12 m olarak ayarlayın.
④ Algılama alanında yürüyerek hareket detektörünün arzu edildiği şekilde algılama yapmasını sağlayarak, aydınlatmaları devreye alıp almadığını kontrol edin.
⑤ Hareket detektörünü gerekirse yeniden hizalayın.

Ayarlar

① Arzu edilen ortam aydınlığı eşiğini ayarlayın: 5 lüks = gece; 2000 lüks = gündüz
② Arzu ettiğiniz açma süresini ayarlayın.
③ Arzu ettiğiniz duyarlılığı ayarlayın.

Hareket dedektörü çalışma modunda

Hareket dedektörü iki işletim moduna sahiptir:

- Otomatik mod
- Manuel mod

Otomatik mod

Hareket detektörü ısınma evresinden sonra otomatik moda geçer.

Sensörde bulunan kırmızı LED Ⓒ ışık, hareket dedektörünün algılama alanında hareket olduğunu ve dedektörün çalışma durumunu gösterir.

- **Kapalı**: Ortam aydınlık seviyesi çok yüksek veya hareket algılanmadı.
- **Açık**: Hareket algılandı.

Manuel mod

Manuel modda, dedektöre bağlı olan lamba 6 saat (=toplantı için anahtarlama) açık konumda kalır. Bu süre sonunda hareket detektörü otomatik olarak yeniden otomatik moda geçer.

Manuel modunu 6 saat için anahtar Ⓑ ile **etkinleştirmek** için:

① 1 s için KAPATIN
② 1 s için AÇIN
③ 1 s için KAPATIN
④ Tekrar AÇIN

Manuel modunu 6 saat için anahtar Ⓑ ile **devre dışı bırakmak** için:

① 1 s için KAPATIN
② Tekrar AÇIN

Basma ve bekleme süreleri tam olarak 1 s olmazsa (daha az veya daha fazla olursa) manuel işletimin etkinleştirilmesi veya devre dışı bırakılması gerçekleşmeyebilir. Ayarlar, normalde açık bir düğme yerine bir anahtar kullanıldığında benzer şekilde yapılır.

Teknik veriler

Maksimum anahtarlama akımı:	10 A, cos. φ = 0.6
Şebeke gerilimi:	AC 220-240 V, 50 Hz
Elektrik yükü	
Akkor flamanlı ampuller:	maks. 1000 W
Halojen lambalar (230 V):	maks. 800 W
Düşük gerilimli halojen lambalar	
Demir çekirdek transformatörlü:	Maksimum 350 VA
Elektrik transformatörü:	Maksimum 315 VA
Floresan lambalar:	Maksimum 250 VA
Kompakt floresan lambalar:	4x 23 W (maksimum)
LED lambalar:	maks. 200 W
Algılama alanı:	360°
Aydınlık seviyesi eşiği:	5 lüks ilâ 2000 lüks
Açma süresi:	5 s ilâ 20 dak
Ortam sıcaklığı	
Kullanım:	-15 °C ila +40 °C
Koruma:	10 A devre kesici
Koruma sınıfı:	IP 55
EC yönergeleri:	Alçak gerilim yönergesi 2006/95/EC
	EMC yönergeleri 2004/108/EC

Schneider Electric Industries SAS

Teknik sorularınız için lütfen ülkenizdeki müşteri hizmetleri merkezine başvurunuz.

www.schneider-electric.com

de

Gebrauchsanleitung

Außenbewegungsmelder 360°

Für Ihre Sicherheit

GEFAHR

Gefahr von schweren Sach- und Personenschäden, z. B. durch Brand oder elektrischen Schlag, aufgrund einer unsachgemäßen Elektroinstallation.

Eine sichere Elektroinstallation kann nur gewährleistet werden, wenn die handelnde Person nachweislich über Grundkenntnisse auf folgenden Gebieten verfügt:

- Anschluss an Installationsnetze
- Verbindung mehrerer Elektrogeräte
- Verlegung von Elektroleitungen
- Elektroinstallation im Außenbereich

Über diese Kenntnisse und Erfahrungen verfügen in der Regel nur ausgebildete Fachkräfte im Bereich der Elektro-Installationstechnik. Bei Nichterfüllung dieser Mindestanforderungen oder Missachtung droht für Sie die persönliche Haftung bei Sach- und Personenschäden.

Bewegungsmelder kennen lernen

Der ARGUS Standard Bewegungsmelder 360° für den Außenbereich (nachfolgend **Bewegungsmelder** genannt) erkennt bewegte Wärmequellen im Erfassungsbereich (Passiv-Infrarot-Technologie) und schaltet für einen einstellbaren Zeitraum z. B. eine Lampe ein. Die eingestellte Zeit startet bei jeder Bewegung neu (Triggerfunktion).

Der Bewegungsmelder besitzt eine einstellbare Helligkeitsschwelle, so dass er nur unterhalb einer bestimmten Umgebungshelligkeit aktiv wird.
Informationen zum Erfassungsbereich siehe

Montageort auswählen

Der Bewegungsmelder ist für die Decken- oder Wandmontage in Innenräumen und im Freien vorgesehen.

Montageort so auswählen, dass auch Störungen durch Umwelteinflüsse vermieden werden.

Reflektierende Lichtstrahlen von sich spiegelnden Oberflächen können ebenfalls als Bewegungen interpretiert werden.

Für beste Erfassungsleistung Bewegungsmelder seitlich zur Gehrichtung montieren.
Informationen zum Montageort siehe

Verwenden Sie die beiliegenden Segmente Ⓐ um einzelne Linsenbereiche auszublenden, wenn Störeinflüsse aufgrund des Montageorts nicht ausgeschlossen werden können.

Melder montieren

Informationen zur Montage siehe

Nach dem Einschalten der Versorgungsspannung braucht der Bewegungsmelder ca. 60 s (Initialisierung), bis er betriebsbereit ist. In dieser Zeit bleibt die angeschlossene Lampe eingeschaltet.

Bewegungsmelder testen und einstellen

Informationen zu den Bedienelementen siehe

Testen

① Helligkeitsschwelle auf 2000 lx stellen.
② Einschaltdauer auf 5 s stellen.
③ Empfindlichkeit auf 12 m stellen.
④ Erfassungsbereich abschreiten und prüfen, ob der Bewegungsmelder wie gewünscht schaltet.
⑤ Bewegungsmelder eventuell neu ausrichten.

Einstellen

① Gewünschte Helligkeitsschwelle einstellen: 5 lx = Dunkelheit; 2000 lx = Tageslicht
② Gewünschte Einschaltdauer einstellen.
③ Gewünschte Empfindlichkeit einstellen.

Bewegungsmelder im Betrieb

Der Bewegungsmelder hat zwei Betriebsarten:

- Automatikbetrieb
- Handbetrieb

Automatikbetrieb

Nach der Aufwärmphase befindet sich der Bewegungsmelder im Automatikbetrieb.

Eine rote LED Ⓒ im Sensorbereich des Bewegungsmelders zeigt den Status an.

- **Aus**: Umgebungshelligkeit zu hoch oder Bewegung nicht erkannt.
- **An**: Bewegung erkannt.

Handbetrieb

Im Handbetrieb bleibt die angeschlossene Lampe für 6 h eingeschaltet (= Partyschaltung). Danach wechselt der Bewegungsmelder wieder in den Automatikbetrieb zurück.

Handbetrieb für 6 h über Schalter Ⓑ **aktivieren**:

① Ausschalten für 1 s
② Einschalten für 1 s
③ Ausschalten für 1 s
④ Einschalten.

Handbetrieb über Schalter Ⓑ **deaktivieren**:

① Ausschalten für 1 s
② Einschalten.

Wenn die Betätigungszeiten nicht 1 s lang sind (kürzer oder länger), wird die Aktivierung oder Deaktivierung des Handbetriebs möglicherweise nicht ausgeführt. Die Einstellungen gelten analog bei Einsatz eines Tasters mit Öffnerkontakt.

Technische Daten

Max. Schaltstrom:	10 A, cos. φ = 0,6
Netzspannung:	AC 220–240 V, 50 Hz
Last	
Glühlampe:	max. 1000 W
Halogenlampe (230 V):	max. 800 W
Niederspannungs-Halogenlampen mit	
Eisenkern-Trafo:	max. 350 VA
Elektronischer Trafo:	max. 315 VA
Leuchtstofflampen:	max. 250 VA
Kompakt-Leuchtstofflampen:	4x 23 W (max.)
LED-Lampen:	max. 200 W
Erfassungsbereich:	360°
Helligkeitsschwelle:	5 lx bis 2000 lx
Einschaltdauer:	5 s bis 20 min
Umgebungstemperatur	
Betrieb:	-15 °C bis +40 °C
Sicherung:	10 A Leitungs-Schutzschalter
Schutzart:	IP 55
EG-Richtlinien:	Niederspannungsrichtlinie 2006/95/EG
	EMV-Richtlinie 2004/108/EG

Schneider Electric Industries SAS

Bei technischen Fragen wenden Sie sich bitte an das Customer Care Centre in Ihrem Land.

www.schneider-electric.com

it

Istruzioni d'uso

Rivelatore di movimento per esterni 360°

Per la vostra sicurezza

PERICOLO

Sussiste il rischio di provocare seri danni a beni e lesioni personali, per es. dovuti a fiamme o a scariche elettriche, riconducibili a un'errata installazione elettrica.

Un'installazione elettrica sicura può essere garantita solo se il tecnico addetto all'installazione dimostra di possedere competenze di base nei seguenti campi:

- Collegamento di impianti elettricii
- Collegamento di molteplici dispositivi elettrici
- Posa di cavi elettrici
- Installazione elettrica all'esterno

Tutte le suddette competenze ed esperienze sono di solito possedute solo da professionisti qualificati che hanno ricevuto una formazione nel campo della tecnologia delle installazioni elettriche. Nel caso in cui questi requisiti essenziali non siano soddisfatti o rispettati in qualsiasi modo, la persona in questione sarà la sola a essere ritenuta responsabile per ogni tipo di danno a beni o di lesioni personali.

Descrizione del rivelatore

Il rilevatore di movimento per esterni ARGUS Standard 360° (denominato in seguito **rilevatore di movimento**) rileva le fonti di calore in movimento nel campo di rilevamento (tecnologia a infrarossi passiva) e accende ad esempio una lampada per la durata impostata. La durata impostata è riavviata a ogni rilevamento del movimento (funzione trigger).

Il rilevatore di movimento presenta una soglia di luminosità regolabile e quindi è attivo solo quando la luminosità ambiente scende al di sotto di un determinato livello.
Per informazioni sul campo di rilevamento, vedere

Scelta del punto di montaggio

Il rilevatore di movimento è concepito per il montaggio a soffitto o a parete per interni ed esterni.

Scegliere il punto di montaggio in modo tale da evitare l'interferenza dei fattori ambientali.

Anche i raggi di luce riflessi da superfici riflettenti possono essere interpretati come movimenti.

Per assicurare un rilevamento ottimale, montare il rilevatore di movimento lateralmente rispetto alla direzione del movimento.
Per informazioni sul punto di montaggio, vedere

Utilizzare gli elementi Ⓐ in dotazione per mascherare i raggi d'azione delle singole lenti nel caso in cui non sia possibile escludere fattori d'interferenza dovuti al punto di montaggio.

Montaggio del rilevatore di movimento

Per informazioni sul montaggio, vedere

Dopo aver alimentato il dispositivo, è necessario attendere circa 60 s (inizializzazione) prima che il rilevatore di movimento sia pronto per l'uso. Durante questo intervallo la lampada collegata è accesa.

Test e configurazione del rilevatore di movimento

Per informazioni sugli elementi di comando, vedere

Test

① Impostare la soglia di luminosità su 2000 lx.
② Impostare la durata di accensione su 5 s.
③ Impostare la sensibilità su 12 m.
④ Camminare in corrispondenza dell'area di rilevamento e controllare se il rilevatore di movimento sta commutando come desiderato.
⑤ Riallineare il rilevatore di movimento se necessario.

Impostazione

① Impostare la soglia di luminosità desiderata: 5 lx = oscurità; 2000 lx = luce diurna
② Impostare la durata desiderata.
③ Impostare la sensibilità desiderata.

Rilevatore di movimento in funzione

Il rilevatore di movimento presenta due modalità di funzionamento:

- Modo automatico
- Funzionamento manuale

Modo automatico

Il rilevatore di movimento è in modalità automatica dopo la fase di riscaldamento.

Un LED Ⓒ rosso nel raggio d'azione del sensore del rilevatore di movimento indica lo stato.

- **Spento**: Luminosità ambiente troppo elevata o movimento non rilevato.
- **Acceso**: Movimento rilevato.

Funzionamento manuale

Nel funzionamento manuale, la lampada collegata rimane accesa per 6 ore (=commutazione parziale). Dopo questo intervallo il rilevatore di movimento ritorna alla modalità automatica.

Attivazione del funzionamento manuale per 6 ore con un interruttore Ⓑ:

① spegnere per 1 s
② accendere per 1 s
③ spegnere per 1 s
④ riaccendere.

Disattivazione del funzionamento manuale per 6 ore con un interruttore Ⓑ:

① spegnere per 1 s
② riaccendere.

Se i tempi di pressione e di attesa non sono di 1 s (in difetto o in eccesso), non è possibile eseguire l'attivazione o la disattivazione del funzionamento manuale. Le impostazioni sono eseguite in modo analogo con un pulsante normalmente chiuso.

Dati tecnici

Corrente di commutazione max.:	10 A, cos. φ = 0,6
Tensione di rete:	220-240 V ca, 50 Hz
Carico	
Lampada a incandescenza:	max 1000 W
Lampade alogene (230 V):	max 800 W
Lampade alogene a bassa tensione con	
Trasformatore con nucleo in ferro:	max. 350 VA
Trasformatore elettronico:	max. 315 VA
Lampade fluorescenti:	max. 250 VA
Lampade fluorescenti compatte:	4x 23 W (max)
Lampade a LED:	max 200 W
Campo di rilevamento:	360°
Soglia di luminosità:	da 5 lx a 2000 lx
Durata limite:	da 5 s a 20 min
Temperatura ambiente	
Funzionamento:	da -15 °C a +40 °C
Protezione:	Interruttore automatico 10 A
Grado di protezione:	IP 55
Direttive CE:	Direttiva sulla bassa tensione 2006/95/CE
	Direttiva sulla compatibilità elettromagnetica 2004/108/CE

Schneider Electric Industries SAS

In caso di domande tecniche si prega di contattare il Centro Servizio Clienti del proprio paese.

www.schneider-electric.com

S1A87336-03 08/15