PP-RJ-IDC-F - Patch panel

2703023

https://www.phoenixcontact.com/it/prodotti/2703023

Si prega di notare che i dati visualizzati in questo PDF sono stati generati dal nostro catalogo online. I dati completi sono disponibili nella documentazione per l'utente. Si applicano le condizioni generali di utilizzo per i download.

Patch panel, connettore femmina RJ45 su morsetti componibili IDC, CAT5e, 10/100/1000 MBit/s, adattatore per guida DIN, IP20, collegamento schermatura con sistema antitrazione, monitoraggio corrente schermo, protezione contro la sovratensione

Descrizione del prodotto

I Patch Panel Ethernet consentono una connessione semplice e veloce tra il cablaggio in campo e il quadro elettrico. Gli adattatori di connessione passivi sono un'alternativa pratica al confezionamento in loco di connettori RJ45. I morsetti a connessione rapida IDC consentono un collegamento senza utensili e senza dover spelare fili singoli. I morsetti componibili con i fili inseriti vengono semplicemente premuti manualmente. Prestare attenzione al diametro del filo singolo e al materiale isolante ammessi.

I vantaggi

- 10/100/1000 MBit/s
- Range di temperatura esteso da -40 °C ... +75 °C
- Connessione rapida del cavo di campo
- Vano del cablaggio coperto dal coperchio frontale
- Contatto di schermatura senza l'utilizzo di utensili con scarico della trazione
- Protezioni contro le sovratensioni integrate per un'elevata disponibilità degli impianti
- Monitoraggio corrente schermo con indicatore ottico
- Omologazione per la costruzione navale a norma DNV GL
- Compatibile con PoE secondo IEEE 802.3bt, tipo 4

Dati commerciali

Codice articolo	2703023
Pezzi/conf.	1 Pezzi
Quantità di ordinazione minima	1 Pezzi

Nota	Produzione su ordinazione (non è possibile effettuare resi)
Codice vendita	DNC334
Codice prodotto	DNC334
GTIN	4055626463353
Peso per pezzo (confezione inclusa)	142,7 g
Peso per pezzo (confezione esclusa)	124,2 g
Numero tariffa doganale	85369010
Paese di origine	DE

Dati tecnici

Note

Nota per l'utilizzo

Nota per l'utilizzo	Solo per l'uso industriale

Limitazione dell'uso

Indicazioni CCCex	In Cina non è consentito l'utilizzo nelle zone a potenziale rischio di esplosione.

Caratteristiche articolo

Tipo di prodotto	Patchpanel
Classe di prova IEC	C2
MTTF	3281 Anni (Standard SN 29500, temperatura 25 °C, ciclo operativo 21%)
	1245 Anni (Standard SN 29500, temperatura 40 °C, ciclo operativo 34,25%)
	472 Anni (Standard SN 29500, temperatura 40 °C, ciclo operativo 100%)

Caratteristiche di isolamento

Categoria di sovratensione	II
Grado di inquinamento	2

Caratteristiche elettriche

Separazione galvanica	FE // Ethernet
Potenza dissipata massima in condizioni nominali	0 W
Tensione di isolamento nominale	85 V DC

Alimentazione

Range tensione di alimentazione	36 V DC ... 52 V DC ±10 % (tramite PoE)
	42 V DC ... 57 V DC (secondo UL)

Funzione

Denominazione	Monitoraggio corrente schermo
Soglia d'inserzione	≥ 30 mA
Diagnostica locale	LED giallo
Accuratezza	± 5 %
Tempo di risposta	3 s
Corrente	≤ 1,5 A
Potenza assorbita	270 mW (Monitoraggio corrente schermo)
Impedenza	≤ 1 Ω
Tensione	≤ 10 V

Interfacce

Dati: Interfaccia Ethernet, 10/100/1000Base-T(X) secondo IEEE 802.3

Velocità di trasmissione seriale	10/100/1000 MBit/s
Frequenza	125 MHz
Collegamento	Connessione IDC
Nota sul tipo di connessione	CAT5e
Assegnazione poli	1:1
Lunghezza di trasmissione	100 m (Con cavi patch)
Cavo unipolare/Punto di collegamento rigido	0,14 mm² ... 0,34 mm²
Cavo unipolare/Punto di collegamento flessibile	0,14 mm² ... 0,34 mm²
Sezione max. del conduttore flessibile AWG	22
Sezione min. conduttore flessibile AWG	26
Cavo unipolare/punto di connessione rigido AWG max.	22
Cavo unipolare/punto di connessione rigido AWG min.	26
Diametro filo con guaina isolante	1,6 mm (Il morsetto è controllato con un isolamento PVC - altri tipi di isolamento su richiesta)
Frequenza di collegamento di una linea di sezione identica	10
Mezzo trasmissivo	Rame
Potenza di uscita massima	60 W
Corrente di uscita massima	725 mA (PoE)
Portata di corrente	≤ 1,5 A (≤ 60 W (PoE+))

Dati: Interfaccia Ethernet, 10/100/1000Base-T(X) secondo IEEE 802.3

Collegamento	Connettore femmina RJ45

Segnalazione

rappresentazione visiva	LED giallo

Dimensioni

Disegno quotato	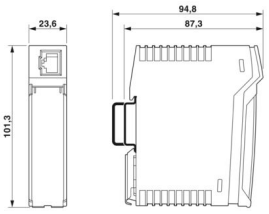
Larghezza	23,8 mm
Altezza	101,3 mm
Profondità	86 mm

Indicazioni materiale

Colore (Custodia)	grigio chiaro (RAL 7035)
Materiale (Custodia)	Plastica
Classe di combustibilità a norma UL 94	V0

Cavo / linea

Diametro esterno conduttore	5,5 mm ... 6,5 mm

Controlli meccanici

Resistenza alle vibrazioni secondo EN 60068-2-6/IEC 60068-2-6	Funzionamento: 10 Hz ... 57 Hz, ampiezza ±3,5 mm, 57 Hz ... 150 Hz, 5g
Urti secondo EN 60068-2-27/IEC 60068-2-27	Funzionamento: 30 g per 11 ms, tre urti in ogni direzione
Urti continui secondo EN 60068-2-27/IEC 60068-2-27	Funzionamento: 10 g per 16 ms, 1000 urti in ogni direzione

Condizioni ambientali e della vita elettrica

Condizioni ambientali

Grado di protezione	IP20 (Dichiarazione del produttore)
Temperatura ambiente (esercizio)	-40 °C ... 75 °C
Temperatura ambiente (stoccaggio/trasporto)	-40 °C ... 85 °C
Posizione elevata	≤ 5000 m (Per le limitazioni, vedere la dichiarazione del produttore per il funzionamento in quota)
	≤ 2000 m (Limitazioni per applicazioni ATEX)
Umidità dell'aria consentita (esercizio)	10 % ... 95 % (senza condensa)

Omologazioni

CE

Certificato	Conformità CE

ATEX

Siglatura	Ⓔx II 3 G Ex ec nC IIC T4 Gc
Certificato	PxCIF18ATEX2703020X
Nota	Rispettare le note particolari relative all'installazione riportate nella documentazione!

UL, USA / Canada

Siglatura	Class I, Zone 2, AEx nA IIC T4, Ex nA IIC Gc X T4
	Class I, Div. 2, Groups A, B, C, D

UL, USA

Certificato	UL 60079-0 Ed. 6 / UL 60079-15 Ed. 4

UL, Canada

Certificato	CSA 22.2 No. 60079-0 Ed. 3 / CSA 22.2 No. 60079-15:16

Test dei gas tossici

Siglatura	ISA-S71.04-1985 G3 Harsh Group A

Costruzioni navali

Siglatura	DNV GL

Dati cantieristica navale

Temperature	D
Humidity	B
Vibrazione	B

EMC	B

Dati EMC

Compatibilità elettromagnetica	Conformità alla direttiva EMC 2014/30/EU
	FCC Part 15B Class A
	CISPR 22

Scariche elettrostatiche

Norme/Disposizioni	EN 61000-4-2

Scariche elettrostatiche

Scarica contatti	± 6 kV (Grado severità collaudo 3)
Scarica in aria	± 8 kV (Grado severità collaudo 3)
Scarica indiretta	± 6 kV
Osservazioni	Criterio B

Campi elettromagnetici ad alta frequenza

Norme/Disposizioni	EN 61000-4-3

Campi elettromagnetici ad alta frequenza

Frequenza	80 MHz ... 3 GHz (Grado severità collaudo 3)
Intensità di campo	10 V/m
Osservazioni	Criterio A

Transitori veloci (Burst)

Norme/Disposizioni	EN 61000-4-4

Transitori veloci (Burst)

Ingresso	± 2,2 kV (1 minuto)
Segnale	± 2,2 kV (1 minuto)
Osservazioni	Criterio B

Carico di corrente impulsiva (Surge)

Norme/Disposizioni	EN 61000-4-5

Carico di corrente impulsiva (Surge)

Ingresso	± 0,5 kV
Segnale	± 1 kV (Linea dati, asimmetrica)

Influenza condotta

Norme/Disposizioni	EN 61000-4-6

Influenza condotta

Frequenza	0,15 MHz ... 80 MHz
Osservazioni	Criterio A
Tensione	10 V

Emissione di disturbi

Norme/Disposizioni	EN 61000-6-4

Osservazioni	Classe A, campo di impiego industria

Emissione di disturbi

Norme/Disposizioni	EN 61000-6-3
Osservazioni	Classe B, campo d'impiego residenziale e piccole aziende

Criteri

Criterio A	Segnalazione di stato normale entro i limiti fissati.
Criterio B	Segnalazione di stato temporaneamente compromessa, corretta automaticamente dal dispositivo.

Normative e prescrizioni

Norme/Disposizioni	DIN EN 61643-21
Definizione norma	Limitatori di sovratensione in bassa tensione, nelle reti di telecomunicazione e di segnalazione

Montaggio

Tipo di montaggio	Montaggio su guida DIN
Nota per il montaggio	Il prodotto si inserisce a scatto su tutte le guide DIN da 35 mm secondo EN/IEC 60715.
Tipi di guide DIN utilizzabili	Guida DIN: 35 mm

Disegni

Disegno quotato

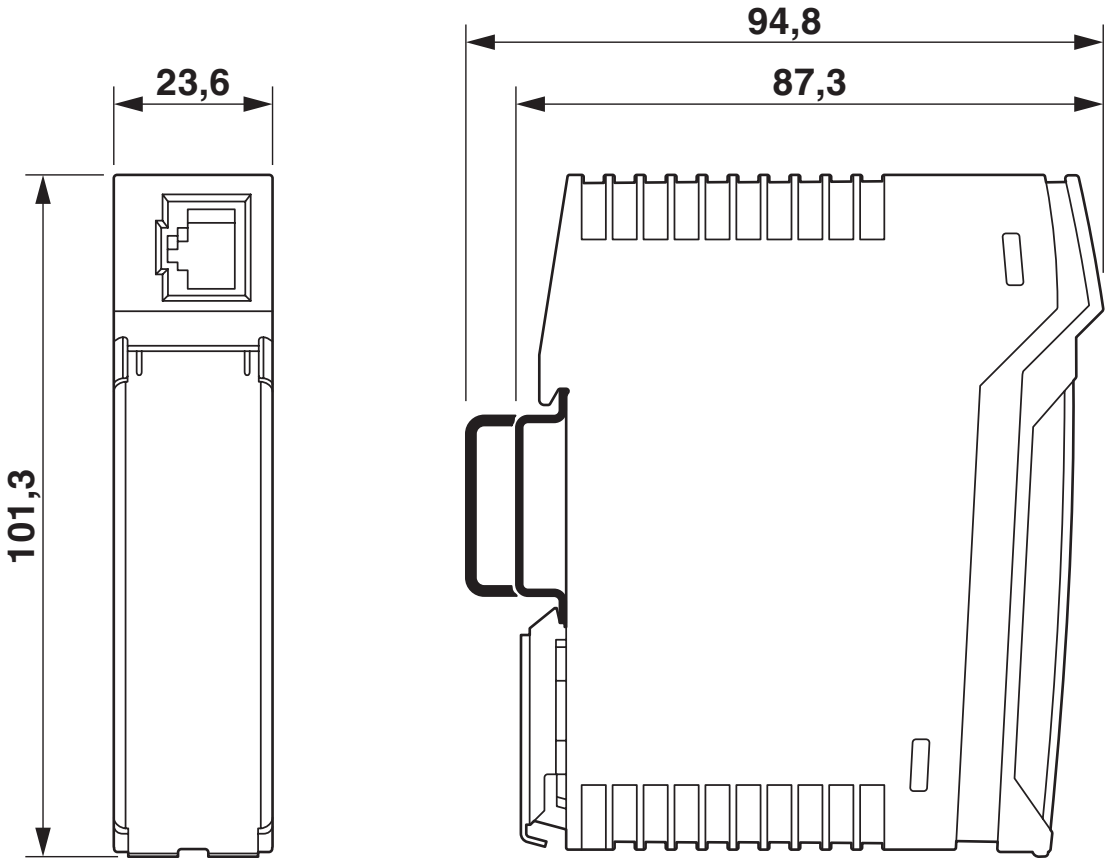

Dimensioni della custodia

Disegno schema

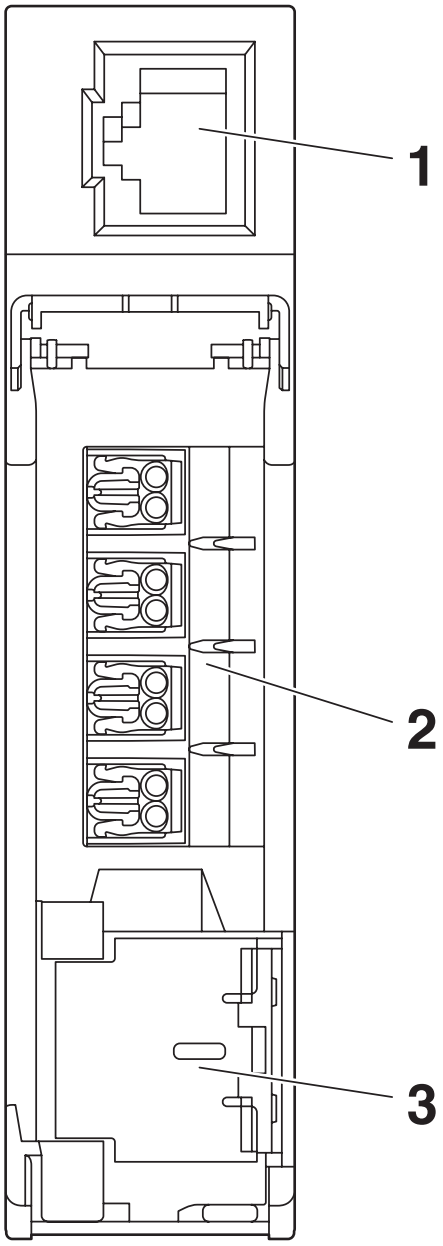

Vista anteriore

Disegno schema

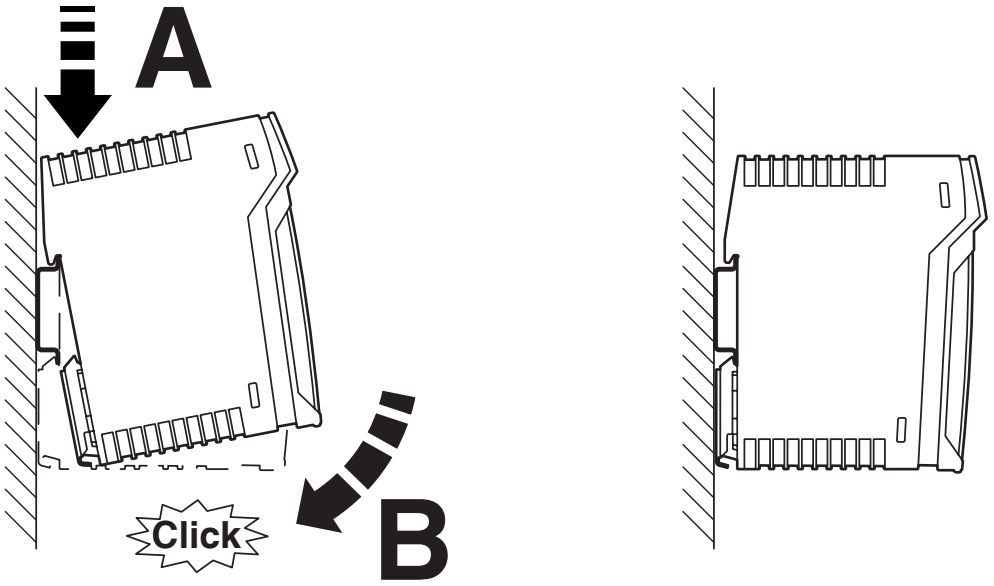

Montaggio su guida DIN

Disegno schema

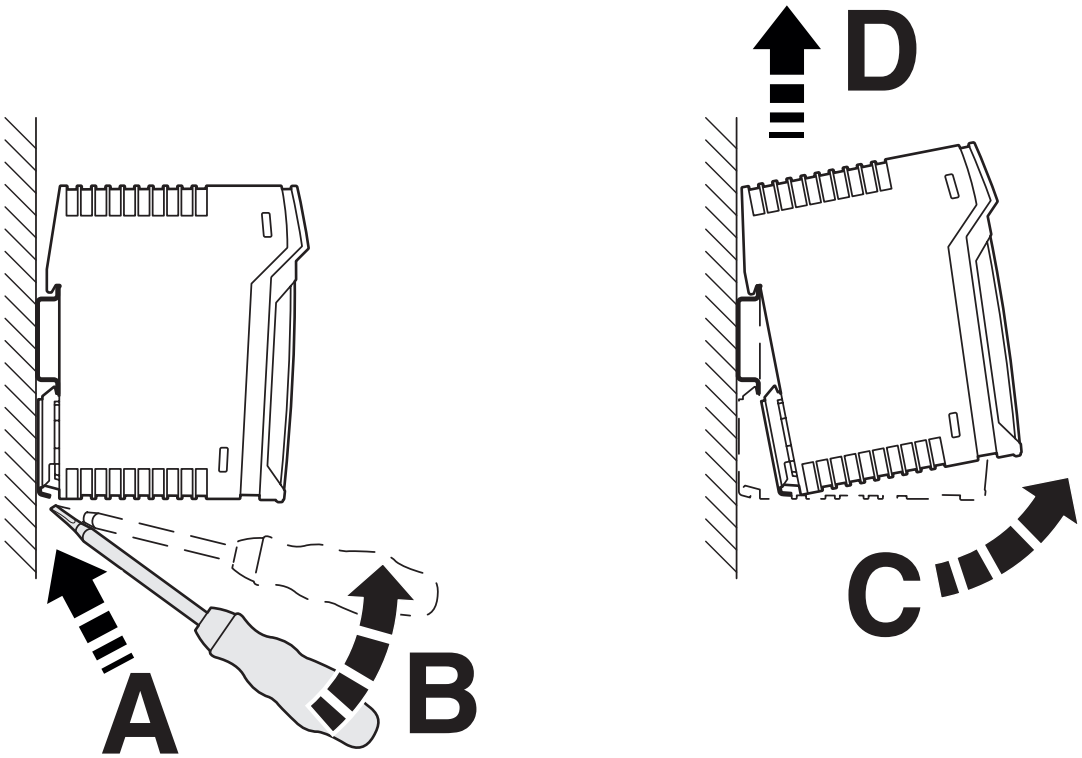

Smontaggio

Disegno schema

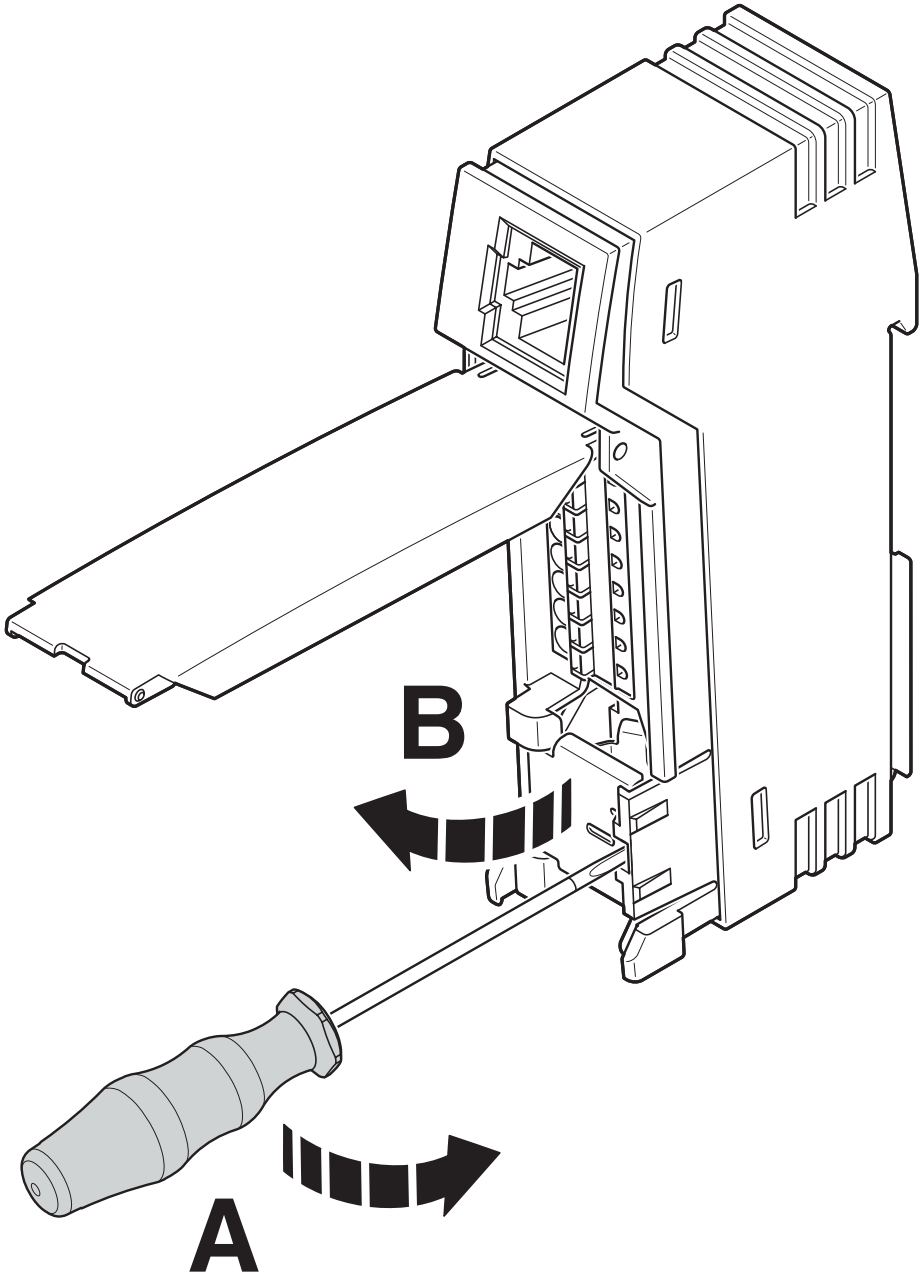

Aprire le molle elastiche di contatto

Disegno schema

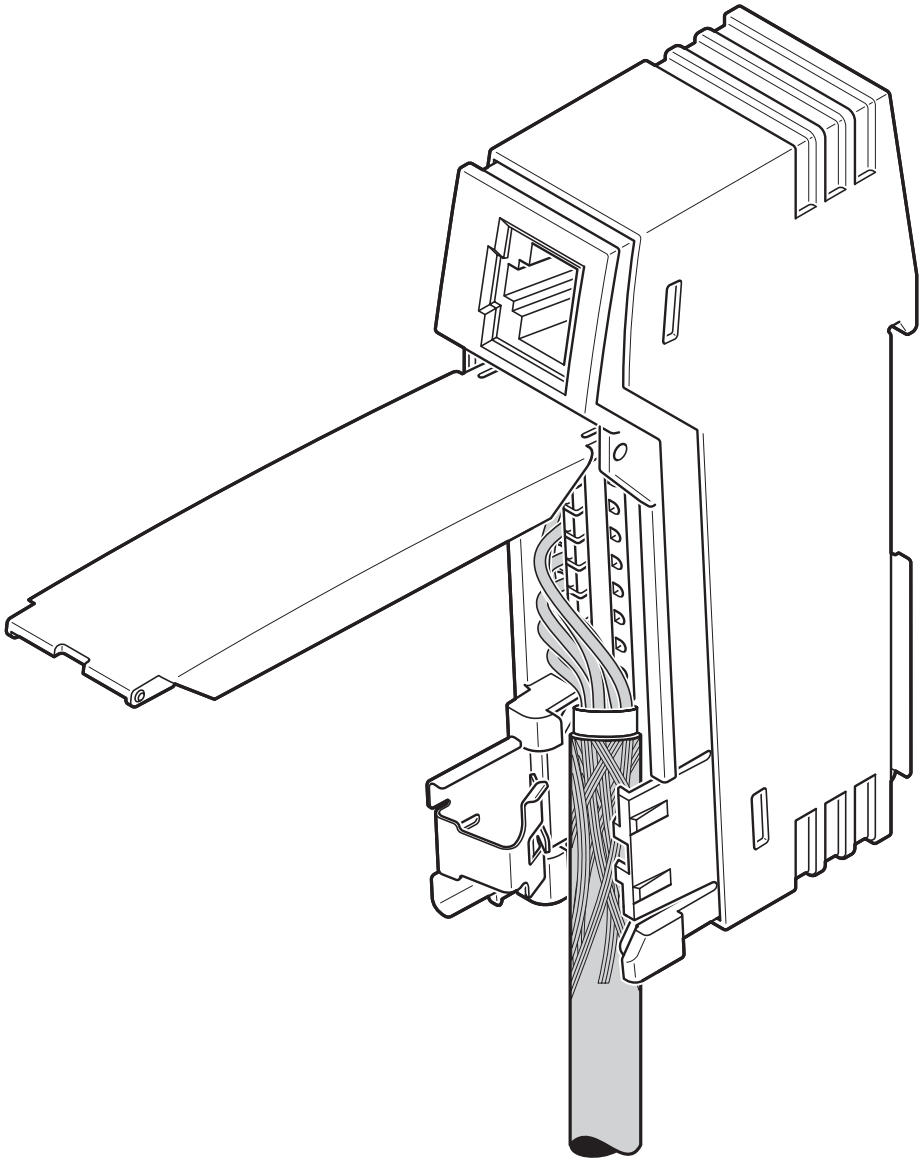

Introduzione del cavo

Disegno schema

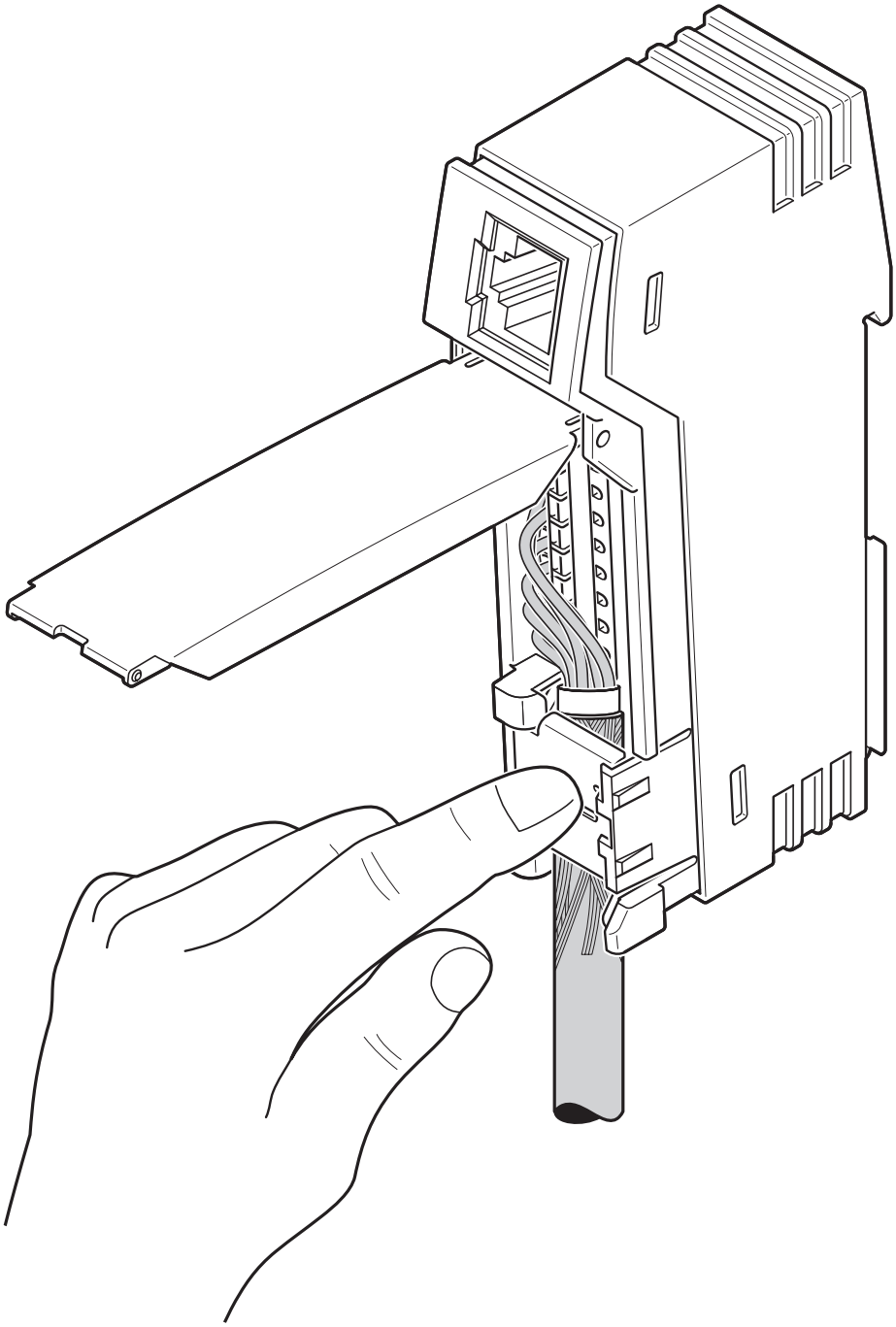

Chiudere le molle elastiche di contatto

Disegno schema

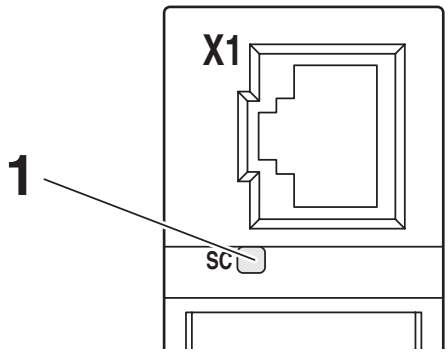

Monitoraggio corrente schermatura

Disegno schema

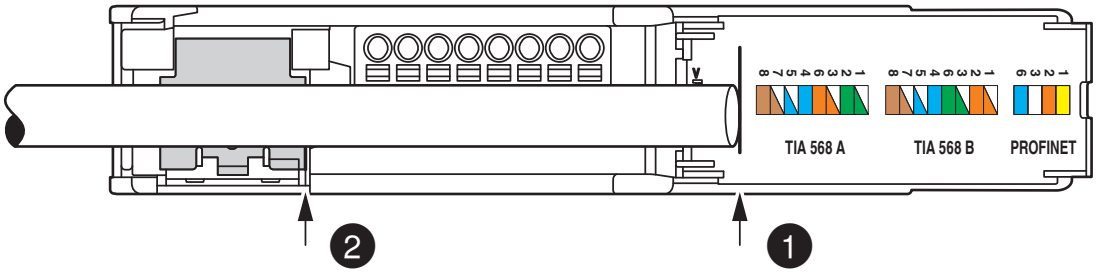

Lunghezza di spelatura

Schema di collegamento

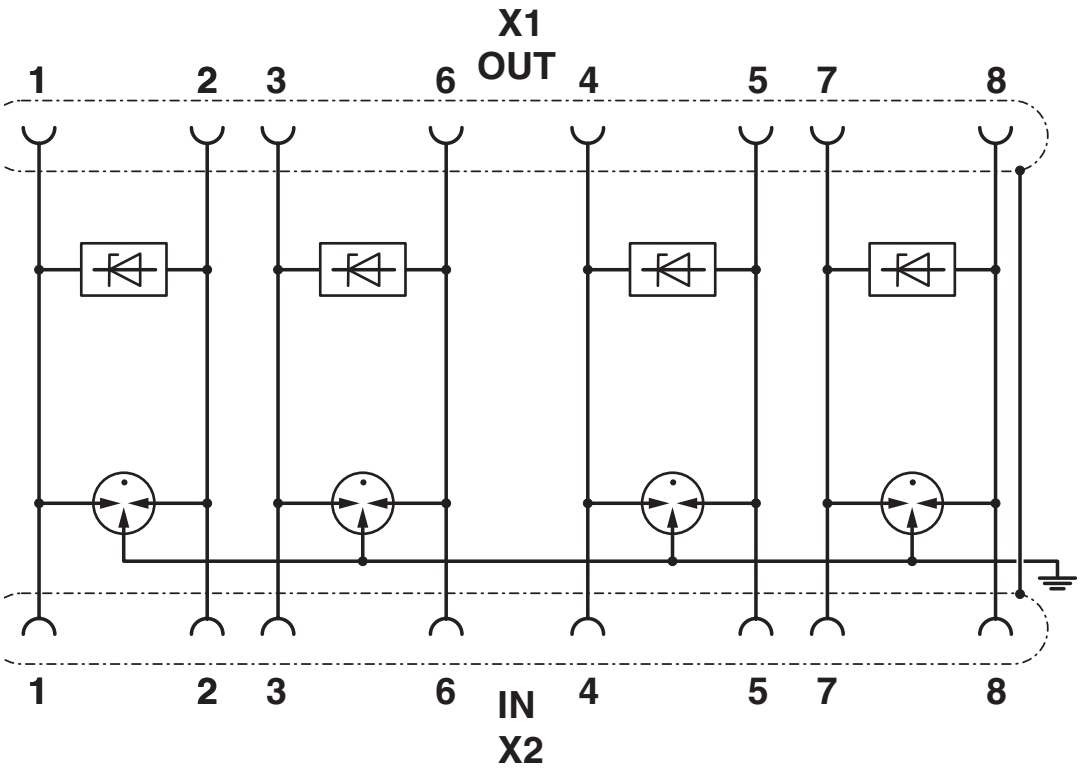

Schema elettrico

Omologazioni

To download certificates, visit the product detail page: https://www.phoenixcontact.com/it/prodotti/2703023

cULus Listed
ID omologazione: E238705

DNV GL
ID omologazione: TAA00001KR

Classifiche

ECLASS

ECLASS-13.0	19170112
ECLASS-15.0	19170112

ETIM

ETIM 10.0	EC001128

UNSPSC

UNSPSC 21.0	43223300

Environmental product compliance

EU RoHS

Soddisfa i requisiti della direttiva RoHS	Sì
con eccezione delle deroghe, se note	7(a), 7(c)-I

China RoHS

Environment friendly use period (EFUP)	EFUP-50
	Una tabella per la dichiarazione China RoHS in base allarticolo è disponibile nellarea di download di ciascun articolo alla voce "Dichiarazione del produttore". Per tutti gli articoli con EFUP-E non viene allestita né richiesta alcuna tabella per la dichiarazione China RoHS.

EU REACH SVHC

Avviso di sostanza candidata REACH (n. CAS)	Lead(n. CAS: 7439-92-1)
SCIP	b4311499-a599-4817-84c1-5e65ffb15e57

EF3.1 Cambiamento climatico

CO2e kg	8,216 kg CO2e

Phoenix Contact 2026 © - Tutti i diritti riservati
https://www.phoenixcontact.com

PHOENIX CONTACT S.p.a.
Via Bellini, 39/41
20095 Cusano Milanino (MI)
+39 02 660591
info_it@phoenixcontact.com