# TC ROUTER 3002T-4G GL - Router

1632697

https://www.phoenixcontact.com/it/prodotti/1632697

Si prega di notare che i dati visualizzati in questo PDF sono stati generati dal nostro catalogo online. I dati completi sono disponibili nella documentazione per l'utente. Si applicano le condizioni generali di utilizzo per i download.

Router industriale 4G-LTE, utilizzabile in tutto il mondo, fallback su 3G (HSPA+) e 2G (EDGE), 2 interfacce Ethernet, firewall, NAT, supporto IPsec e OpenVPN, 2x prese per antenne SMA-F, invio SMS ed e-mail, 2 ingressi digitali, 1 uscita digitale

## Descrizione del prodotto

Il router radiomobile TC ROUTER 3002T-4G GL è il successore del TC ROUTER 3002T-4G, codice articolo 2702528. I TC ROUTER per rete mobile consentono performanti connessioni dati ad alta velocità fino a 150 MBit/s attraverso le reti mobili 4G-LTE. In questo modo disporrete di una connessione mobile a banda larga per il collegamento in rete di siti, anche laddove non è disponibile nessun collegamento internet via cavo.

Con queste connessioni potete trasmettere dati sensibili in maniera sicura mediante le reti di telefonia mobile. Inoltre, i TC ROUTER offrono la massima sicurezza grazie all'IPsec o al tunnel OpenVPN, nonché lo Stateful-Packet-Inspection-Firewall. In questo modo è possibile proteggere l'applicazione da qualsiasi accesso non autorizzato.

## I vantaggi

- Router radiomobile industriale per reti mobili 4G
- Stateful Packet Inspection Firewall per filtrazione dinamica
- IPsec e OpenVPN
- Segnalazione di allarme tramite SMS o e-mail direttamente attraverso l'ingresso di commutazione integrato
- Avvio remoto VPN tramite SMS o chiamata
- Configurazione mediante Web Based Management o scheda microSD
- Due ingressi di commutazione e un ingresso di commutazione
- Due connessioni Ethernet locali
- Campo di temperatura esteso -40 °C ... +70 °C
- Numerose funzioni di diagnostica
- Modalità di risparmio energetico regolabile
- Giornale di bordo integrato
- Monitoraggio del collegamento

## Dati commerciali

| | |
|---|---|
| Codice articolo | 1632697 |
| Pezzi/conf. | 1 Pezzi |
| Quantità di ordinazione minima | 1 Pezzi |
| Nota | Produzione su ordinazione (non è possibile effettuare resi) |
| Codice vendita | DNC422 |
| Codice prodotto | DNC422 |
| GTIN | 4067923152939 |
| Peso per pezzo (confezione inclusa) | 349,7 g |
| Peso per pezzo (confezione esclusa) | 240 g |
| Numero tariffa doganale | 85176200 |
| Paese di origine | DE |

## Dati tecnici

### Note

Nota per l'utilizzo

| | |
|---|---|
| Nota per l'utilizzo | Solo per l'uso industriale |

### Caratteristiche articolo

| | |
|---|---|
| Tipo di prodotto | Router radiomobile |
| Applicazione | Ethernet |
| MTTF | 379 Anni (Standard SN 29500, temperatura 25 °C, ciclo operativo 21%) |
| | 182 Anni (Standard SN 29500, temperatura 40 °C, ciclo operativo 34,25%) |
| | 77 Anni (Standard SN 29500, temperatura 40 °C, ciclo operativo 100%) |

Caratteristiche di isolamento

| | |
|---|---|
| Categoria di sovratensione | II |
| Grado di inquinamento | 2 |

Funzioni di sicurezza

| | |
|---|---|
| 1:1 Network Address Translation (NAT) in VPN | supportati |
| Numero di tunnel VPN | ≤ 10 (IPsec o OpenVPN) |
| Autenticazione | X.509v3, PSK |
| Integrità dati | IPsec: MD5, SHA-1, SHA-256, AHS-384, SHA-512 |
| | OpenVPN: MD5, SHA-1, SHA-224, SHA-256, AHS-384, SHA-512 |
| Filtraggio | Indirizzi IP |
| | Porte |
| | Protocolli |
| Regole firewall | Stateful-Inspection-Firewall |
| Modo Internet Protocol Security (IPsec) | Tunnel ESP |
| Routing | Port-Forwarding |
| | Host esposto |
| | Mascheramento |
| Metodo di cifratura | IPsec: 3DES, AES-128, -192, -256 |
| | OpenVPN: AES..., Blowfish 128, DES..., CAST5 128, RC2... |

### Caratteristiche elettriche

| | |
|---|---|
| Separazione galvanica | VCC // LTE // Ethernet // PE |
| Potenza dissipata massima in condizioni nominali | 4,8 W |
| Tipo di rete | Rete mobile |

Alimentazione

| | |
|---|---|
| Range tensione di alimentazione | 10 V DC ... 30 V DC (Tramite morsetto ad innesto Push-in) |

| | |
|---|---|
| Corrente assorbita tipica | < 200 mA (24 V DC) |
| | 65 mA (In modalità di risparmio energetico attiva) |
| Max. corrente assorbita | 1,7 A |

Funzione

| | |
|---|---|
| Management | Web based Management |
| | SNMPv1/v2/v3 |
| | SSHv2 |

## Dati di ingresso

Digitale

| | |
|---|---|
| Descrizione dell'ingresso | Ingresso digitale |
| Numero ingressi | 2 |
| Segnale d'ingresso, tensione | 10 V DC ... 30 V DC |
| Livello di commutazione segnale "1" | 10 V DC ... 30 V DC |

## Dati di uscita

Segnale

| | |
|---|---|
| Denominazione uscita | Uscita digitale |
| Numero uscite | 1 |
| Segnale d'uscita, tensione | 10 V DC ... 30 V DC (In funzione della tensione di esercizio) |
| Segnale d'uscita, corrente | ≤ 50 mA (non protetto da cortocircuito) |

## Dati di collegamento

Alimentazione

| | |
|---|---|
| Collegamento | Connessione a molla Push-in |
| Sezione del conduttore flessibile con capocorda senza collare in plastica | 0,25 mm² ... 1,5 mm² |
| Sezione conduttore flessibile con capocorda montato e collare in plastica | 0,25 mm² ... 0,75 mm² |
| Cavo unipolare/Punto di collegamento rigido | 0,14 mm² ... 1,5 mm² |
| Cavo unipolare/Punto di collegamento flessibile | 0,14 mm² ... 1,5 mm² |
| Sezione conduttore flessibile [AWG] | 26 ... 16 |
| Lunghezza del tratto da spelare | 9,00 mm |

## Interfacce

| | |
|---|---|
| Server web | sì |

Dati: Interfaccia Ethernet, 10/100Base-T(X) secondo IEEE 802.3

| | |
|---|---|
| Velocità di trasmissione seriale | 10/100 MBit/s, auto-negoziazione |
| Collegamento | Connettore femmina RJ45, schermato |
| Numero di canali | 2 |
| Lunghezza di trasmissione | 100 m (twisted pair schermato) |
| Protocolli | TCP/IP, UDP/IP, HTTP(S), (S)FTP |

| | |
|---|---|
| | VPN: IPsec, OpenVPN |
| Protocolli ausiliari | ARP, DHCP, DNS, DynDNS, PING (ICMP), SMTP(S), NTP, SSL/TLS, STARTTLS, SMS |

Apparecchi radiotrasmittenti

| | |
|---|---|
| Descrizione dell'interfaccia | 4G (LTE) / 3G (HSPA+) / 2G (EDGE) |
| Frequenza | 2100 MHz (LTE (FDD), B1) |
| | 1900 MHz (LTE (FDD), B2) |
| | 1800 MHz (LTE (FDD), B3) |
| | 1700 MHz (LTE (FDD), B4) |
| | 2100 MHz (LTE (FDD), B4) |
| | 850 MHz (LTE (FDD), B5) |
| | 2600 MHz (LTE (FDD), B7) |
| | 900 MHz (LTE (FDD), B8) |
| | 700 MHz (LTE (FDD), B12) |
| | 700 MHz (LTE (FDD), B13) |
| | 800 MHz (LTE (FDD), B18) |
| | 800 MHz (LTE (FDD), B19) |
| | 800 MHz (LTE (FDD), B20) |
| | 1900 MHz (LTE (FDD), B25) |
| | 850 MHz (LTE (FDD), B26) |
| | 700 MHz (LTE (FDD), B28) |
| | 1700 MHz (LTE (FDD), B66) |
| | 2100 MHz (LTE (FDD), B66) |
| | 2000 MHz (LTE (TDD), B34) |
| | 2600 MHz (LTE (TDD), B38) |
| | 1900 MHz (LTE (TDD), B39) |
| | 2300 MHz (LTE (TDD), B40) |
| | 2500 MHz (LTE (TDD), B41) |
| | 2100 MHz (WCDMA, B1) |
| | 1900 MHz (WCDMA, B2) |
| | 1700 MHz (WCDMA, B4) |
| | 2100 MHz (WCDMA, B4) |
| | 850 MHz (WCDMA, B5) |
| | 850 MHz (WCDMA, B6) |
| | 900 MHz (WCDMA, B8) |
| | 800 MHz (WCDMA, B19) |
| | 1900 MHz (TD-SCDMA-GSM/EDGE, PCS) |
| | 1800 MHz (TD-SCDMA-GSM/EDGE, DCS) |
| | 900 MHz (TD-SCDMA-GSM/EDGE, E-GSM) |
| | 850 MHz (TD-SCDMA-GSM/EDGE, GSM) |
| Velocità dati | ≤ 150 MBit/s (LTE, DL) |
| | ≤ 50 MBit/s (LTE, UL) |
| Numero | 2 |

| | |
|---|---|
| Collegamento | SMA (femmina) |
| Impedenza | 50 Ω |
| Interfaccia SIM | 1,8 V, 3 V, mini SIM (2FF) |
| LTE | CAT4 |
| Sostegno al paese | Globale |

## Dimensioni

| | |
|---|---|
| Disegno quotato | 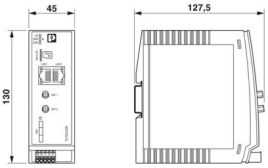 |
| Larghezza | 45 mm |
| Altezza | 130 mm |
| Profondità | 127 mm |

## Indicazioni materiale

| | |
|---|---|
| Colore (Parte superiore custodia) | grigio chiaro (RAL 7035) |
| Materiale (Custodia) | Policarbonato |

## Controlli meccanici

| | |
|---|---|
| Resistenza alle vibrazioni secondo EN 60068-2-6/IEC 60068-2-6 | Funzionamento: 5g, 10 ... 150 Hz, 2,5 h, in direzione XYZ |
| Urti secondo EN 60068-2-27/IEC 60068-2-27 | Funzionamento: 15g |

## Condizioni ambientali e della vita elettrica

### Condizioni ambientali

| | |
|---|---|
| Grado di protezione | IP20 |
| Temperatura ambiente (esercizio) | -40 °C ... 70 °C (Potenza di trasmissione massima 5 dBm) |
| | -40 °C ... 60 °C (Potenza di trasmissione massima 23 dBm) |
| Temperatura ambiente (stoccaggio/trasporto) | -40 °C ... 85 °C |
| Posizione elevata | ≤ 5000 m (Per le limitazioni, vedere la dichiarazione del produttore per il funzionamento in quota) |
| Umidità dell'aria consentita (esercizio) | 10 % ... 95 % (senza condensa) |
| Umidità dell'aria consentita (stoccaggio/trasporto) | 10 % ... 95 % (senza condensa) |

## Omologazioni

### CE

| | |
|---|---|
| Certificato | Conformità CE |

### Certificazione radio Europa

| | |
|---|---|
| Nota | RED 2014/53/EU |

### UL, USA

| | |
|---|---|
| Siglatura | Class I, Zone 2, AEx ec IIC T4 Gc |

| | |
|---|---|
| | Class I, Div. 2, Groups A, B, C, D T4 |

UL, Canada

| | |
|---|---|
| Siglatura | Ex ec IIC T4 Gc X |

Test dei gas tossici

| | |
|---|---|
| Siglatura | ISA-S71.04-1985 G3 Harsh Group A |

Certificazione radio USA, FCC

| | |
|---|---|
| Certificato | XMR202212EG25GL |

Certificazione radio Canada, IC

| | |
|---|---|
| Certificato | 10224A-2022EG25GL |

Omologazione per il Giappone, RT, MIC

| | |
|---|---|
| Siglatura | 003-230115 |
| | P250279003 |

## Dati EMC

| | |
|---|---|
| Compatibilità elettromagnetica | Conformità alla direttiva RED 2014/53/UE |
| Immunità ai disturbi | EN 61000-6-2 |

Scariche elettrostatiche

| | |
|---|---|
| Norme/Disposizioni | EN 61000-4-2 |

Scariche elettrostatiche

| | |
|---|---|
| Scarica contatti | ± 6 kV (Grado severità collaudo 3) |
| Scarica in aria | ± 8 kV (Grado severità collaudo 3) |
| Osservazioni | Criterio B |

Campi elettromagnetici ad alta frequenza

| | |
|---|---|
| Norme/Disposizioni | EN 61000-4-3 |

Campi elettromagnetici ad alta frequenza

| | |
|---|---|
| Frequenza | 80 MHz ... 3 GHz (Grado severità collaudo 3) |
| Intensità di campo | 10 V/m |
| Osservazioni | Criterio A |

Transitori veloci (Burst)

| | |
|---|---|
| Norme/Disposizioni | EN 61000-4-4 |

Transitori veloci (Burst)

| | |
|---|---|
| Ingresso | ± 2 kV (Grado severità collaudo 3) |
| Segnale | ± 2 kV (Ethernet) |
| Osservazioni | Criterio B |

Carico di corrente impulsiva (Surge)

| | |
|---|---|
| Norme/Disposizioni | EN 61000-4-5 |

Carico di corrente impulsiva (Surge)

| | |
|---|---|
| Ingresso | ± 0,5 kV (simmetrico) |
| | ± 1 kV (asimmetrico) |
| Segnale | ± 1 kV (Linea dati, asimmetrica) |
| Osservazioni | Criterio B |

Influenza condotta

| | |
|---|---|
| Norme/Disposizioni | EN 61000-4-6 |

Influenza condotta

| | |
|---|---|
| Frequenza | 0,15 MHz ... 80 MHz |
| Osservazioni | Criterio A |
| Tensione | 10 V |

Emissione di disturbi

| | |
|---|---|
| Norme/Disposizioni | EN 61000-6-4 |
| Tensione di radiodisturbo secondo norma EN 55011 | Classe B campo di impiego Industria e ambiente domestico |
| Raggio di radiodisturbo secondo norma EN 55011 | Classe B campo di impiego Industria e ambiente domestico |

Criteri

| | |
|---|---|
| Criterio A | Segnalazione di stato normale entro i limiti fissati. |
| Criterio B | Segnalazione di stato temporaneamente compromessa, corretta automaticamente dal dispositivo. |

## Montaggio

| | |
|---|---|
| Tipo di montaggio | Montaggio su guida DIN |
| Nota per il montaggio | Per interni |
| Posizione di installazione | Verticale (guida di supporto orizzontale) |

## Disegni

Disegno quotato

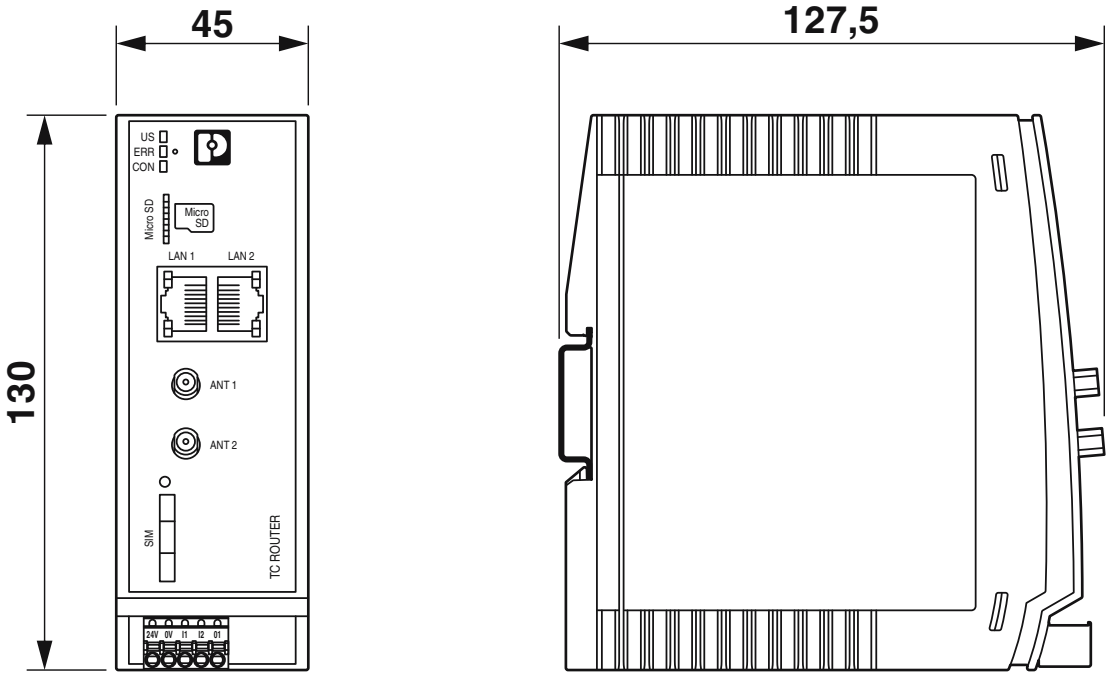

Disegno collegamento

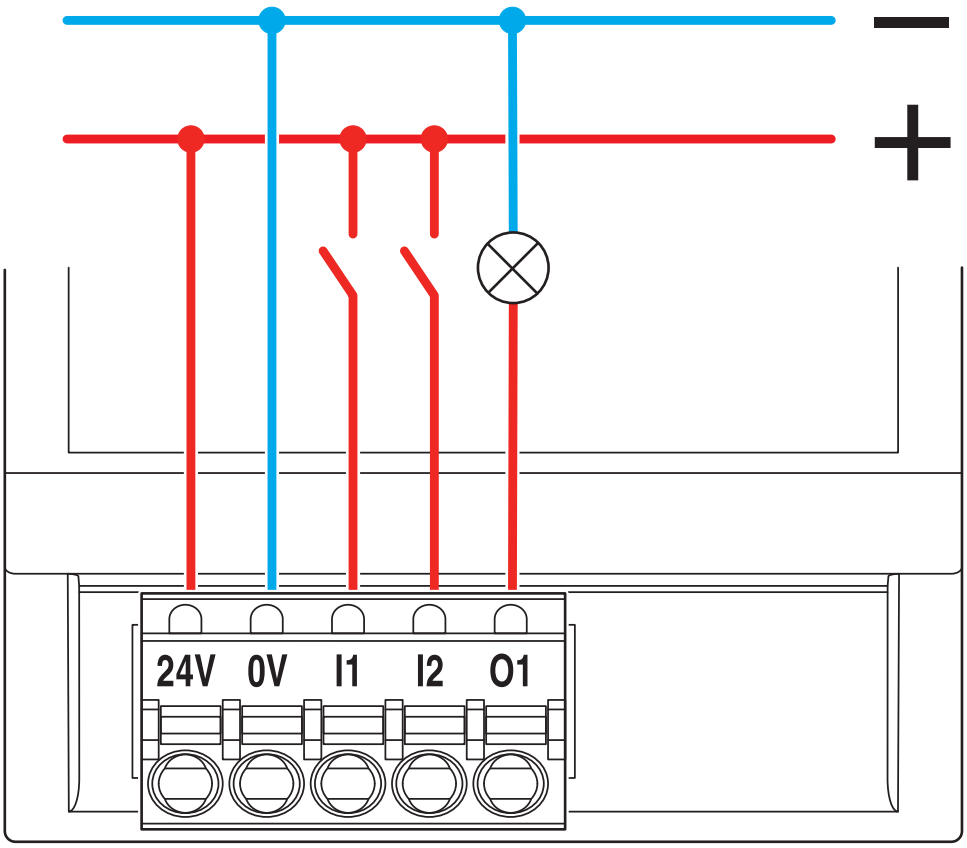


Ingressi di commutazione

Disegno schema

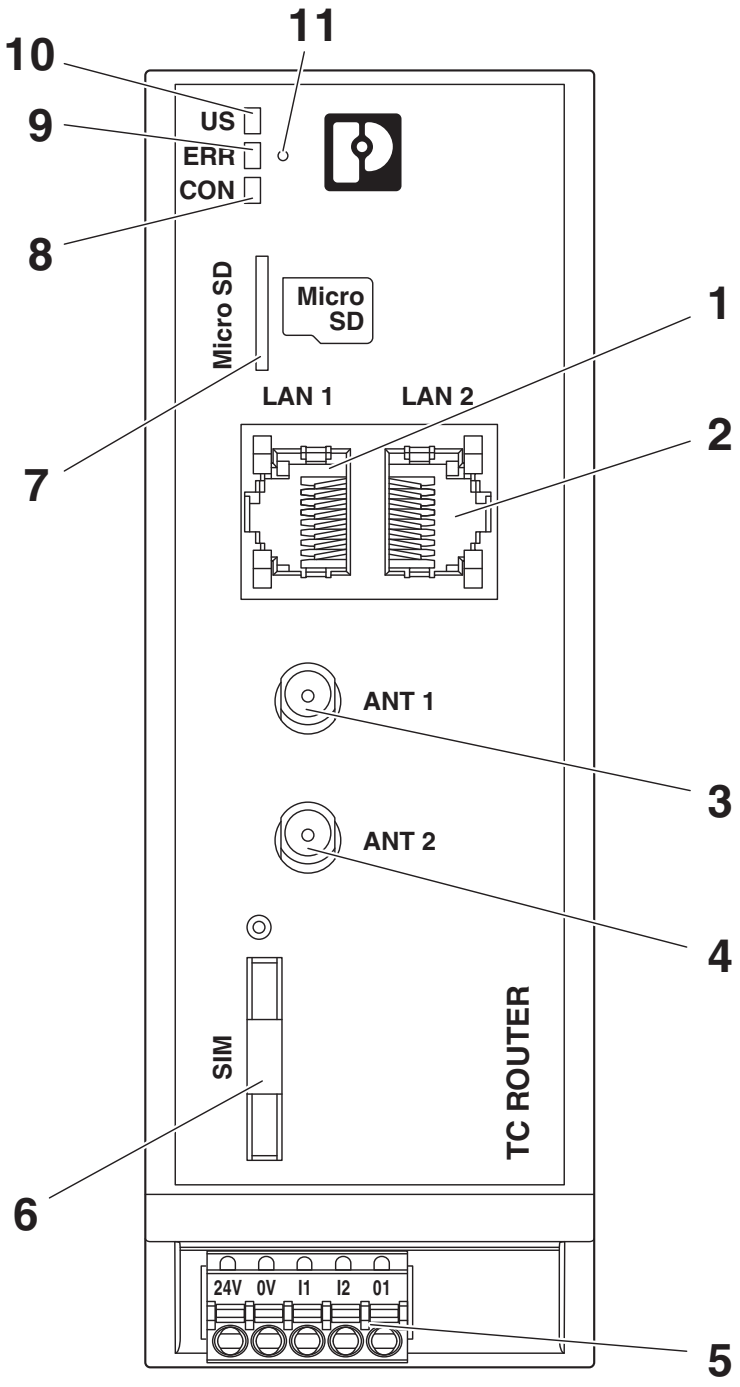


Vista anteriore

Disegno schema

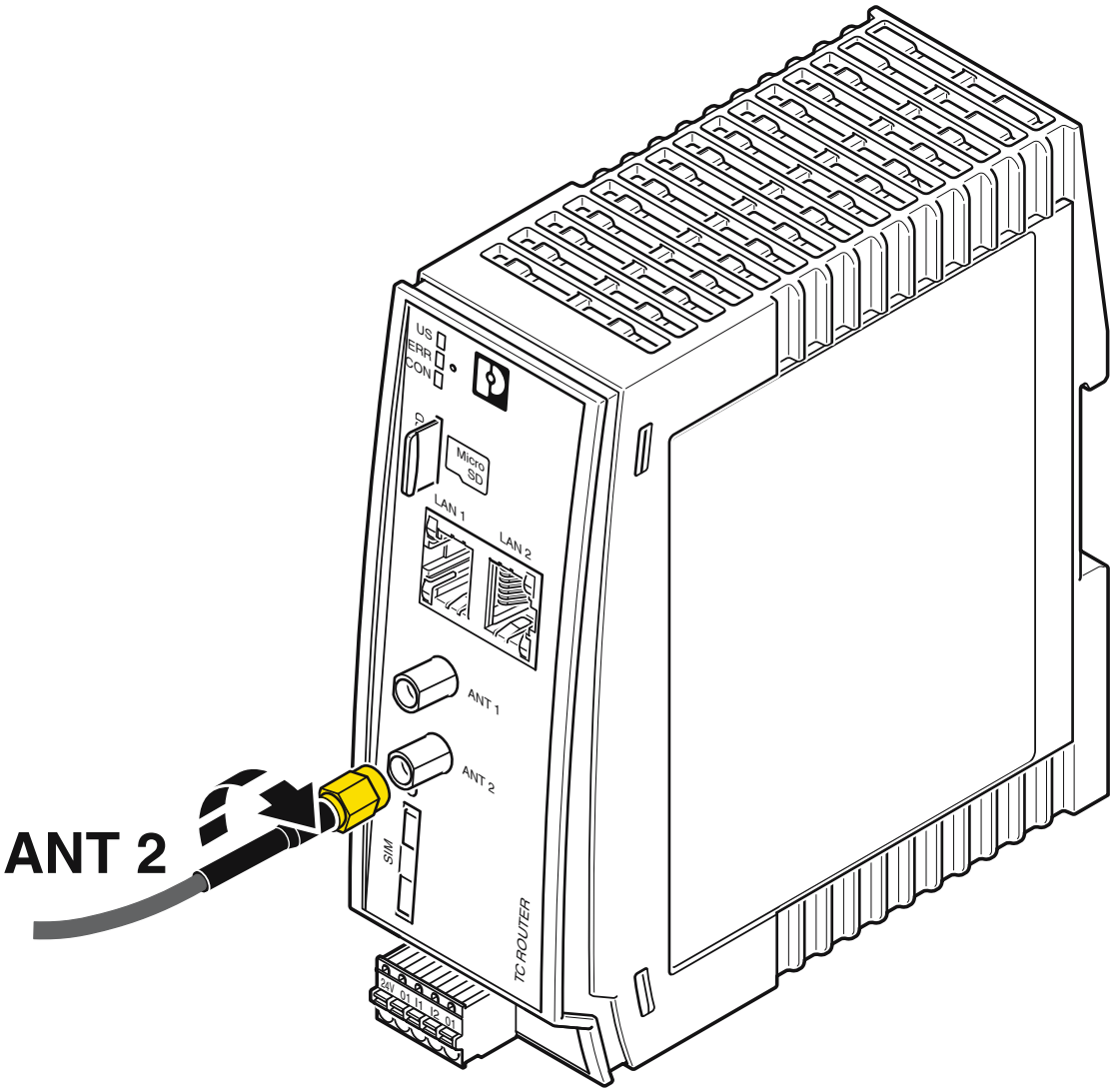


Collegamento dell'antenna

Disegno schema

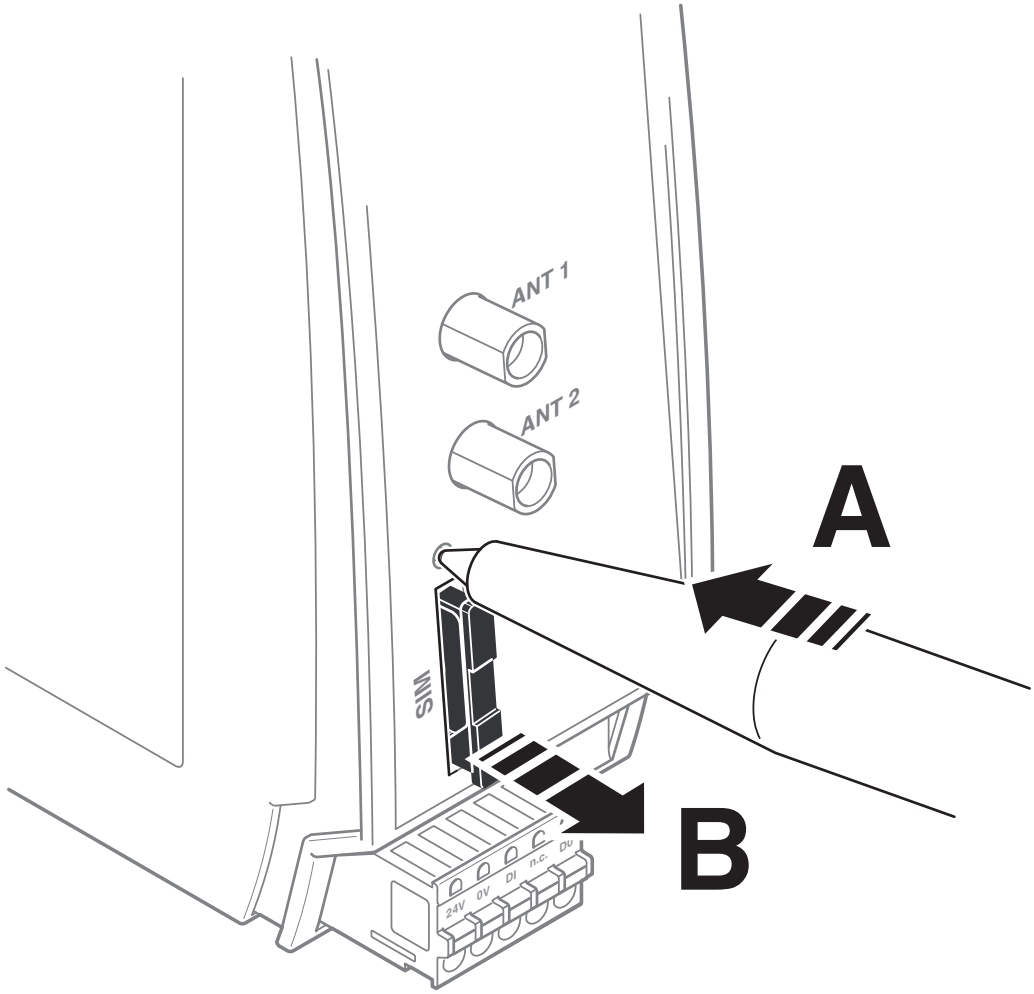


Rimuovere il tray portasim

Disegno schema

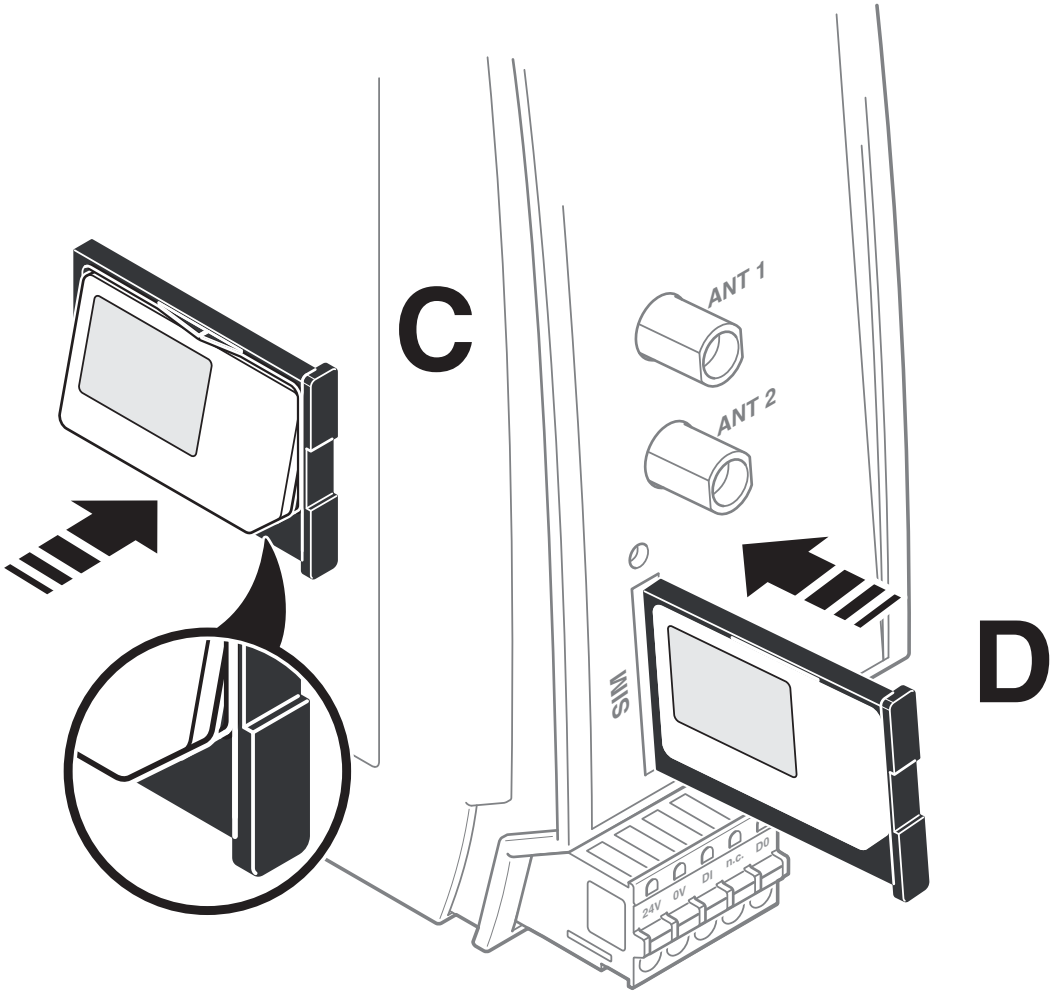


Inserire la scheda SIM

Disegno schema

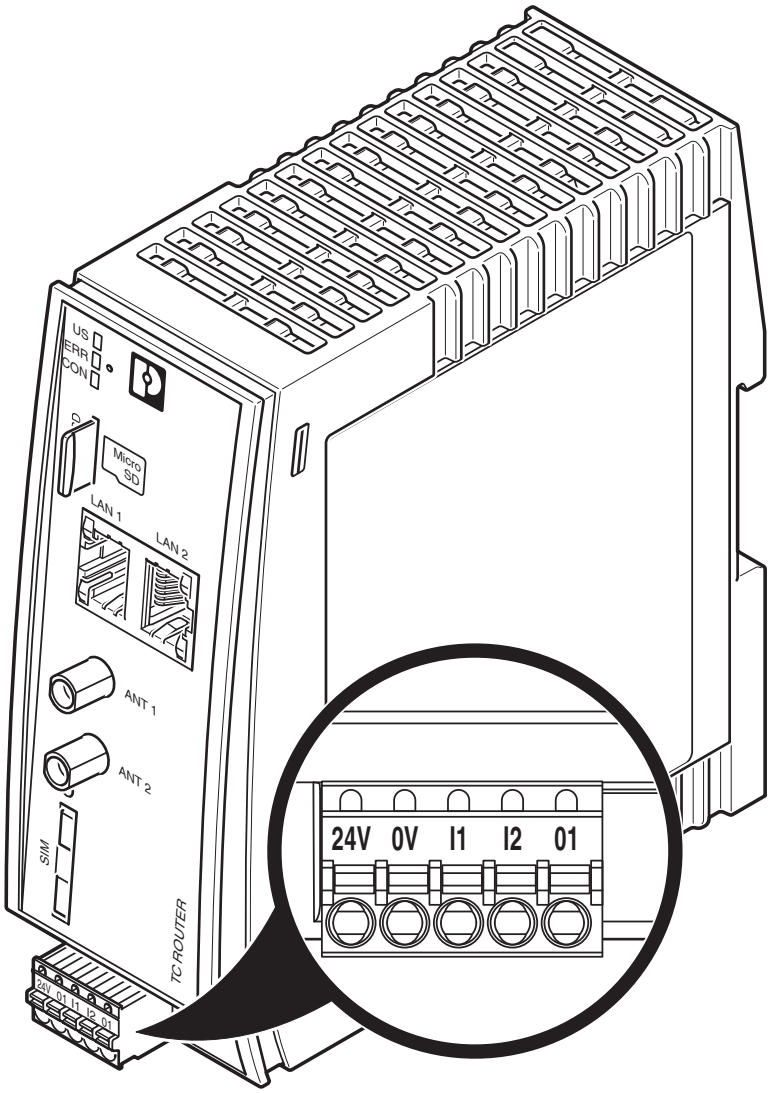


Collegamenti del dispositivo

Disegno schema

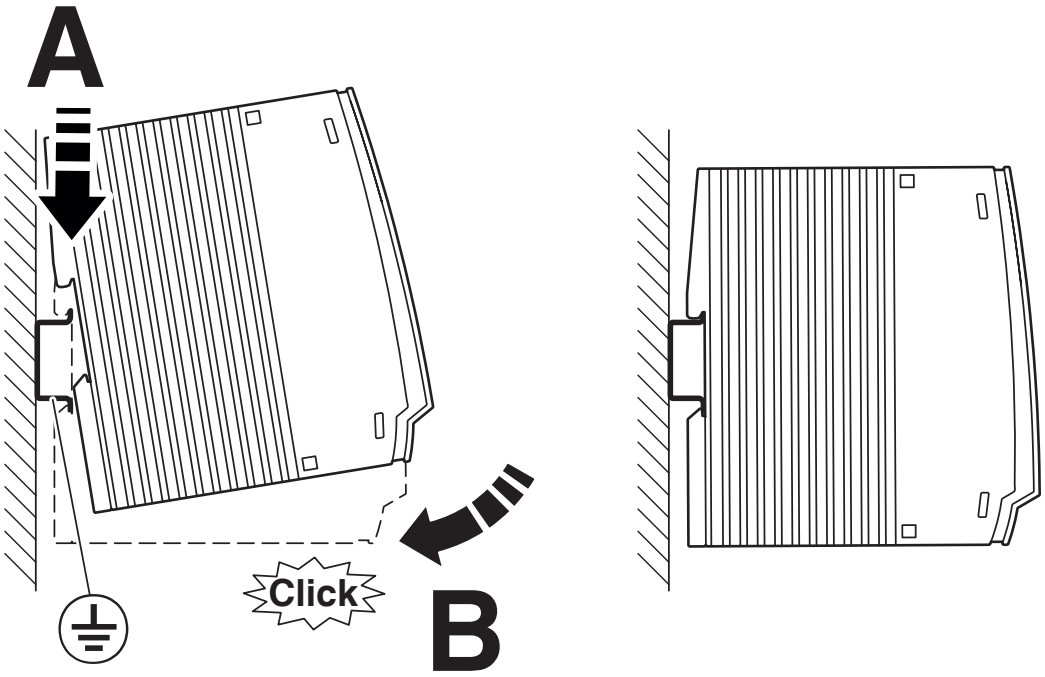


Montaggio

## Omologazioni

To download certificates, visit the product detail page: https://www.phoenixcontact.com/it/prodotti/1632697

**cULus Listed**
ID omologazione: E238705

**cULus Listed**
ID omologazione: E238705

**MIC**
ID omologazione: P250279003

## Classifiche

### ECLASS

| | |
|---|---|
| ECLASS-13.0 | 19170502 |
| ECLASS-15.0 | 19170502 |

### ETIM

| | |
|---|---|
| ETIM 10.0 | EC001478 |

### UNSPSC

| | |
|---|---|
| UNSPSC 21.0 | 43222600 |

## Environmental product compliance

EU RoHS

| | |
|---|---|
| Soddisfa i requisiti della direttiva RoHS | Sì |
| con eccezione delle deroghe, se note | 7(c)-I |

China RoHS

| | |
|---|---|
| Environment friendly use period (EFUP) | EFUP-50 |
| | Una tabella per la dichiarazione China RoHS in base allarticolo è disponibile nellarea di download di ciascun articolo alla voce "Dichiarazione del produttore". Per tutti gli articoli con EFUP-E non viene allestita né richiesta alcuna tabella per la dichiarazione China RoHS. |

EU REACH SVHC

| | |
|---|---|
| Avviso di sostanza candidata REACH (n. CAS) | Nessuna sostanza con una percentuale di massa maggiore dello 0,1% |

EF3.1 Cambiamento climatico

| | |
|---|---|
| CO2e kg | 22,317 kg CO2e |

Phoenix Contact 2026 © - Tutti i diritti riservati
https://www.phoenixcontact.com

PHOENIX CONTACT S.p.a.
Via Bellini, 39/41
20095 Cusano Milanino (MI)
+39 02 660591
info_it@phoenixcontact.com