# SACB-6/12-L-C GG SCO - Scatola di distribuzione elemento di base

1516755

https://www.phoenixcontact.com/it/prodotti/1516755

Si prega di notare che i dati visualizzati in questo PDF sono stati generati dal nostro catalogo online. I dati completi sono disponibili nella documentazione per l'utente. Si applicano le condizioni generali di utilizzo per i download.

Scatola di distribuzione elemento di base, applicazione: Standard, requisiti avanzati, tipo di connessione: Connettore femmina M12 Metallo, numero degli slot: 6, numero poli: 5, codifica: A, occupazione slot: doppi, segnalazione di stato: sì, PNP; connessione linea principale: Morsetto a vite estraibile, schermatura: no

## Dati commerciali

| | |
|---|---|
| Codice articolo | 1516755 |
| Pezzi/conf. | 1 Pezzi |
| Quantità di ordinazione minima | 1 Pezzi |
| Nota | Produzione su ordinazione (non è possibile effettuare resi) |
| Codice vendita | AF3CCD |
| Codice prodotto | AF3CCD |
| GTIN | 4017918967482 |
| Peso per pezzo (confezione inclusa) | 252,9 g |
| Peso per pezzo (confezione esclusa) | 223,1 g |
| Numero tariffa doganale | 85366990 |
| Paese di origine | DE |

# Dati tecnici

## Note

| | |
|---|---|
| Nota per il montaggio | IMPORTANTE: Per la posa dei cavi, fare attenzione ai raggi di curvatura ammessi, perché le forze di flessione eccessive danneggiano il grado di protezione. Scaricare il connettore da carichi meccanici, ad es. con fascette per cavi. |
| Nota per l'utilizzo | Gli slot non utilizzati devono essere chiusi prima della messa in servizio. Gli elementi di chiusura adatti sono disponibili alla voce "Accessori". |

## Caratteristiche articolo

| | |
|---|---|
| Tipo di prodotto | Elemento base box di distribuzione con punti di connessione M8 fino a M12 |
| Applicazione | Standard, requisiti avanzati |
| Numero di poli | 5 |
| Numero degli slot | 6 |
| Codifica | A |
| LED | sì |

## Caratteristiche del sistema

### Diagnostica locale

| | |
|---|---|
| Funzione controllata | Tensione di alimentazione per modulo |
| rappresentazione visiva | LED verde |

## Caratteristiche elettriche

| | |
|---|---|
| Tensione d'esercizio massima $U_{max}$ | 30 V DC |
| Diagnostica locale | Tensione di alimentazione per modulo LED verde |
| | Segnalazione stato I/O LED giallo |
| Tensione nominale $U_N$ | 24 V DC |
| Corrente di dimensionamento totale | 10 A |
| | 2x 8 A (in caso di separazione del potenziale) |
| Amperaggio per conduttore max. | 2 A |
| Carico di corrente per punto di connessione | 4 A |

## Segnalazione

| | |
|---|---|
| Indicazione di stato disponibile | sì |

## Dimensioni

| | |
|---|---|
| Disegno quotato | 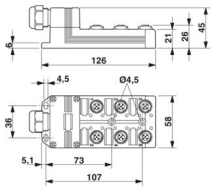  |
| Larghezza | 58 mm |
| Altezza | 26 mm |
| Lunghezza | 126 mm |

## Indicazioni materiale

| | |
|---|---|
| Materiale Boccola filettata | Zinco pressofuso |
| Materiale Custodia | PBT |
| Materiale Massa di tenuta | PUR |
| Classe di combustibilità a norma UL 94 | V0 |
| Materiale guarnizione O-ring | NBR |
| Materiale contatto | Lega Cu |
| Materiale superficie contatti | dorato |
| Materiale inserto portacontatti | PA |
| Materiale contatti lato cavo di uscita | lega Cu |
| Materiale inserti portacontatti lato cavo di uscita | PA 6.6 V0 |
| Materiale superficie contatti lato cavo di uscita | dorato |

## Cavo / linea

| | |
|---|---|
| Collegamento | Morsetto a vite estraibile |

## Condizioni ambientali e della vita elettrica

### Condizioni ambientali

| | |
|---|---|
| Grado di protezione | IP65 |
| | IP67 |
| | IP69K |
| Temperatura ambiente (esercizio) | -30 °C ... 80 °C |

## Normative e prescrizioni

| | |
|---|---|
| Definizione norma | Connettore M12 |
| Norme/disposizioni | IEC 61076-2-101 |

## Disegni

Disegno quotato

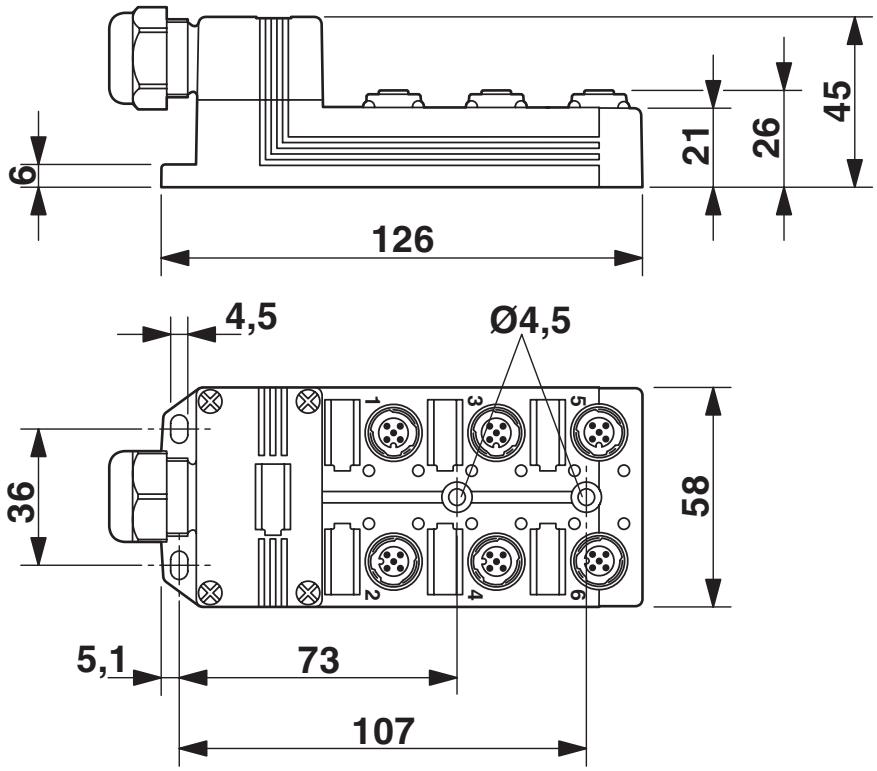

Disegno schema

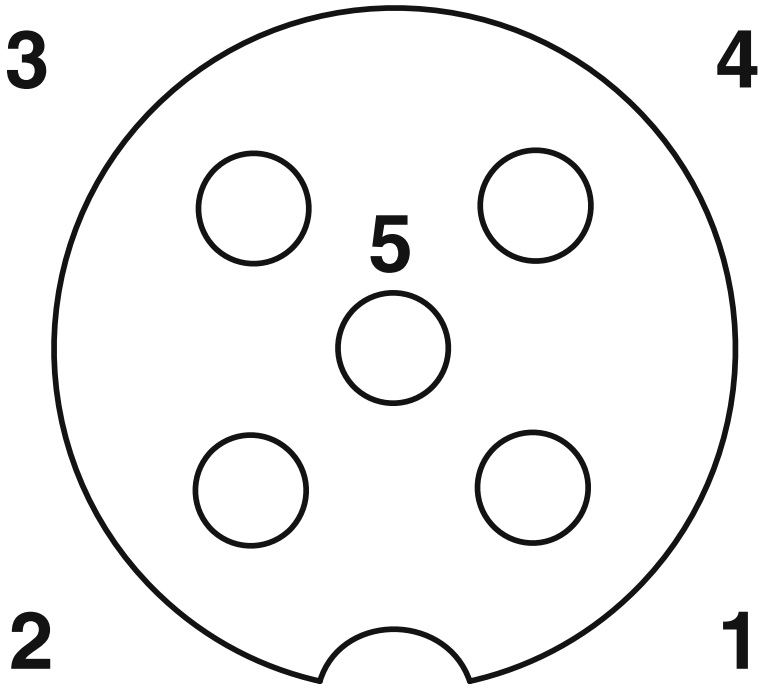


Punto di connessione femmina M12, 5 poli

Disegno schema

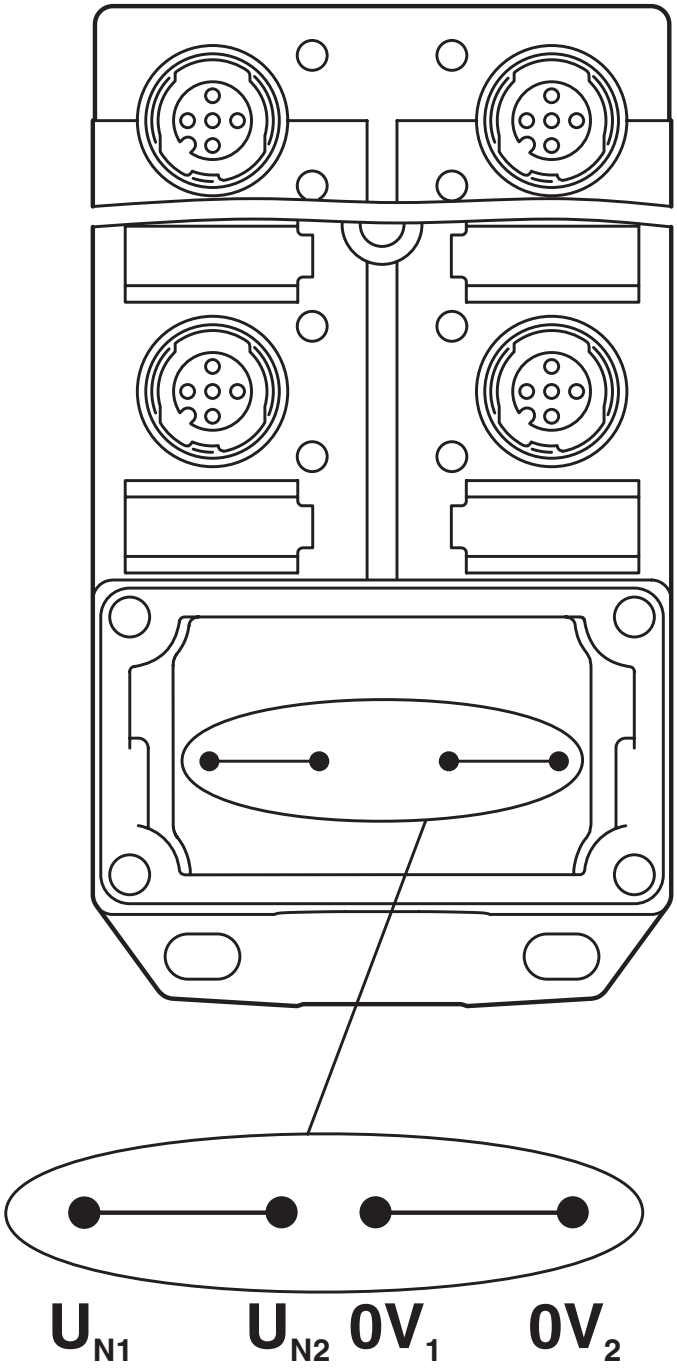


Potenziale $U_{N1}$ e $U_{N2}$ ponticellato. Assegnazione potenziale: $U_{N1}$ = $U_{N2}$ = slot 1,2,3,4,5,6.

Disegno schema

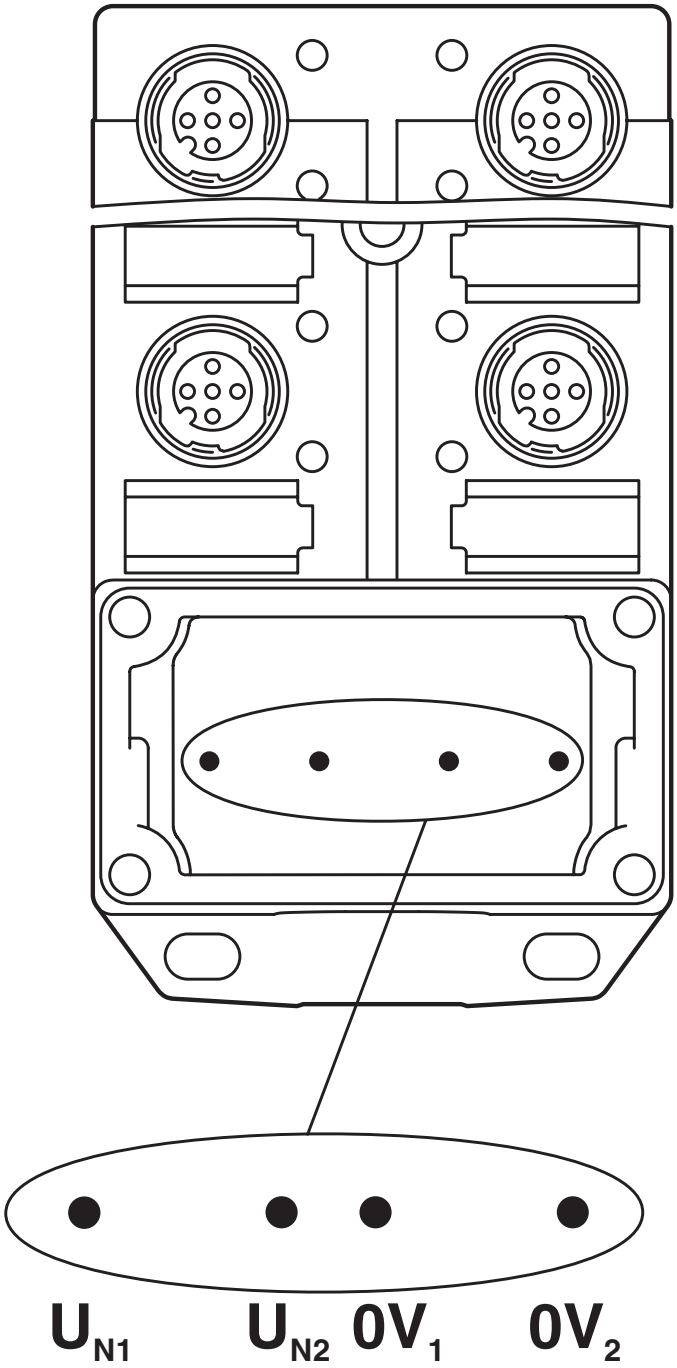


Potenziale separato. Assegnazione potenziale: $U_{N1}$ = slot 1,3,5 e $U_{N2}$ = slot 2,4,6.

Schema di collegamento

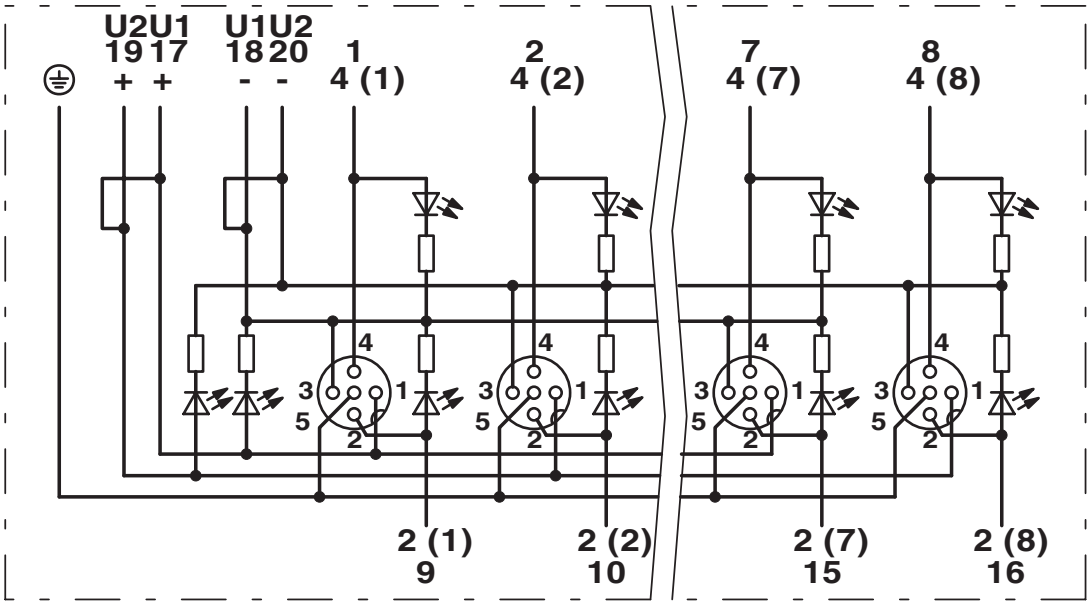

## Omologazioni

To download certificates, visit the product detail page: https://www.phoenixcontact.com/it/prodotti/1516755

**cUL Recognized**
ID omologazione: E118976

| | Tensione nominale $U_N$ | Corrente nominale $I_N$ | Sezione AWG | Sezione $mm^2$ |
|---|---|---|---|---|
| keine | | | | |
| | 24 V | 3 A | - | - |

**UL Recognized**
ID omologazione: E118976

| | Tensione nominale $U_N$ | Corrente nominale $I_N$ | Sezione AWG | Sezione $mm^2$ |
|---|---|---|---|---|
| keine | | | | |
| | 24 V | 3 A | - | - |

**EAC**
ID omologazione: RU C-DE.AI30.B.01102

## Classifiche

### ECLASS

| | |
|---|---|
| ECLASS-13.0 | 27440111 |
| ECLASS-15.0 | 27440111 |

### ETIM

| | |
|---|---|
| ETIM 10.0 | EC003558 |

### UNSPSC

| | |
|---|---|
| UNSPSC 21.0 | 31251500 |

## Environmental product compliance

EU RoHS

| | |
|---|---|
| Soddisfa i requisiti della direttiva RoHS | Sì, Nessuna deroga |

China RoHS

| | |
|---|---|
| Environment friendly use period (EFUP) | EFUP-E |
| | Nessuna sostanza pericolosa al di sopra dei valori limite |

EU REACH SVHC

| | |
|---|---|
| Avviso di sostanza candidata REACH (n. CAS) | Nessuna sostanza con una percentuale di massa maggiore dello 0,1% |


Phoenix Contact 2026 © - Tutti i diritti riservati
https://www.phoenixcontact.com



PHOENIX CONTACT S.p.a.
Via Bellini, 39/41
20095 Cusano Milanino (MI)
+39 02 660591
info_it@phoenixcontact.com