PTCB TM1 3A F2 NO P - Interruttore di protezione termomagnetico

1509522

https://www.phoenixcontact.com/it/prodotti/1509522

Si prega di notare che i dati visualizzati in questo PDF sono stati generati dal nostro catalogo online. I dati completi sono disponibili nella documentazione per l'utente. Si applicano le condizioni generali di utilizzo per i download.

Interruttore di protezione termomagnetico, 1-poli, curva caratteristica di intervento: F2, tipo di montaggio: Con elemento base su guida DIN 35 mm secondo EN 60715, corrente nominale: 3 A

I vantaggi

- Più spazio nel quadro elettrico: protezione e segnalazione in una larghezza di installazione di soli 8 mm
- Applicazioni facili da realizzare grazie all'utilizzo flessibile di spine con correnti nominali fisse
- Trasparenza sullo stato di carico e di commutazione grazie alla segnalazione a distanza integrata
- Gestione autonoma dalla messa in servizio alla manutenzione grazie alle funzionalità e alla condizione di funzionamento sempre chiare e univoche

Dati commerciali

Codice articolo	1509522
Pezzi/conf.	4 Pezzi
Quantità di ordinazione minima	4 Pezzi
Nota	Produzione su ordinazione (non è possibile effettuare resi)
Codice vendita	CLA127
Codice prodotto	CLA127
GTIN	4063151971243
Peso per pezzo (confezione inclusa)	26,3 g
Peso per pezzo (confezione esclusa)	21,205 g
Numero tariffa doganale	85362010
Paese di origine	DE

Dati tecnici

Caratteristiche articolo

Tipo di prodotto	Interruttori di protezione magnetotermici
Famiglia di prodotti	PTCB TM
Numero di poli	1
Numero di canali	1
Vita meccanica	25 cicli di innesto

Caratteristiche di isolamento

Classe di protezione	II (secondo EN 61140 per l'area di funzionamento)
Categoria di sovratensione	II (250 V AC / IEC 60934)
	III (UL 1077)
	III (80 V DC / IEC 60934)
Grado di inquinamento	2 (250 V AC / IEC 60934)
	3 (UL 1077)
	2 (80 V DC / IEC 60934)

Caratteristiche elettriche

Note generali

Tensione di esercizio	10 V AC ... 277 V AC (UL 1077)
	10 V AC ... 240 V AC (IEC 60934)
	10 V DC ... 56 V DC
Tensione nominale	240 V AC (IEC 60934)
	277 V AC (UL 1077)
	56 V DC (IEC 60934)
	56 V DC (UL 1077)
Tensione d'isolamento nominale U_i	250 V AC (IEC 60934)
	80 V DC (IEC 60934)
	277 V AC (UL 1077)
Corr. di dimensionam. I_N	3 A
Tensione impulsiva di dimensionamento	2,5 kV (IEC 60934, isolamento rinforzato tra il circuito di carico e il circuito ausiliario e nell'area di azionamento)
Resistenza d'isolamento R_{iso}	> 100 MΩ (500 V DC)
Modo di azionamento	Tipo S
Tipo di sgancio	TM (termomagnetico)
Grado della protezione	Intervento automatico (positivo)
Resistenza del dispositivo	121 mΩ
Prefusibile necessario	16 A (I > Icn, RK5 (UL 1077), tipo gG (IEC 60934))
Potere di interruzione cortocircuito di misurazione I_{cn}	300 A (240 V AC / IEC 60934)
	600 A (56 V DC / IEC 60934)
Potere di interruzione cortocircuito	1000 A (277 V AC C1 / UL 1077)

	1000 A (56 V DC C1 / UL 1077)
Resistenza alla tensione	3000 V AC (Campo di azionamento)
	3000 V AC (tra il circuito di carico e il circuito ausiliario secondo la norma IEC 60934)
	1554 V AC (tra i contatti aperti secondo UL 1077)
Max. cicli di manovre	6000 (a bassa induzione, UL 1077)
	3000 (IEC 60934, 240 V AC / 56 V DC, induttivo, -5° C ... +60° C)
	1000 (IEC 60934, 240 V AC / 56 V DC, induttivo, -30° C ... +60° C)
Fusibile	F2
Potenza dissipata	0 W (A vuoto)
	1,1 W (Funzionamento nominale)
Tensione dissipata	0,36 V (a 1 x I_n)

Indicazione/segnalazione a distanza

Denominazione collegamento	Connessione 3 / 4
Funzione di inserzione	Contatto in chiusura
Tensione di esercizio	10 V AC ... 277 V AC
	10 V DC ... 56 V DC
Corrente d'esercizio	10 mA AC ... 200 mA AC
	10 mA DC ... 200 mA DC

Dimensioni

Disegno quotato	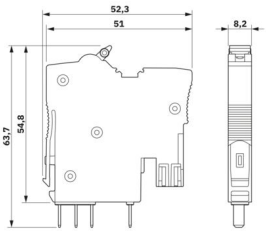
Larghezza	8,2 mm
Altezza	52,3 mm
Profondità	63,7 mm

Indicazioni materiale

Colore	grigio chiaro (RAL 7035)
Materiale	PA
Classe di combustibilità a norma UL 94	V-0
Gruppo materiale isolante	I
Protezione antincendio per veicoli su rotaia (DIN EN 45545-2) R22	HL 1 - HL 3
Protezione antincendio per veicoli su rotaia (DIN EN 45545-2) R23	HL 1 - HL 3

Caratteristiche meccaniche

Dati meccanici

Parete laterale aperta	No

Condizioni ambientali e della vita elettrica

Condizioni ambientali

Grado di protezione	IP20 (Area di connessione)
	IP30 (Campo di azionamento)
Temperatura ambiente (esercizio)	-30 °C ... 60 °C
Temperatura ambiente (stoccaggio/trasporto)	-40 °C ... 80 °C
Posizione elevata	≤ 2000 m (250 V AC / IEC 60934)
Prova dell'umidità	96 h, 95 % RH, 40 °C
Urti (esercizio)	30g (IEC 60068-2-27, Test Ea)
	Categoria 1, classe B (DIN EN 61373)
Vibrazione (esercizio)	10 Hz ... 150 Hz, 20 cicli (IEC 60068-2-6, Test Fc)
	10 Hz ... 75 Hz (Ampiezza ± 0,35 mm; secondo IEC 60068-2-6; Test Fc)
	75 Hz ... 150 Hz (8g)
	Categoria 1, classe B (DIN EN 61373)

Omologazioni

Omologazione UL

Siglatura	UL Recognized UL 1077

CSA, Canada

Siglatura	CSA C22.2 No. 235-04

Normative e prescrizioni

Norme/disposizioni	IEC 60934
Nota	2019
Norme/disposizioni	UL 1077
Nota	Dispositivi di protezione aggiuntivi per l'uso in mezzi d'esercizio elettrici
Norme/disposizioni	CSA C22.2 No. 235-04
Nota	2017
Norme/disposizioni	IEC 60068-2-6
Nota	Influssi ambientali - Vibrazioni (sinusoidali)
Norme/disposizioni	IEC 60068-2-11
Nota	Influenze ambientali - resistenza alla corrosione / nebbia salina, Test Ka
Norme/disposizioni	EN 60068-2-27
Nota	Influssi ambientali - Urti

Norme/disposizioni	EN 60068-2-78
Nota	Influssi ambientali - Umidità e calore, costante
Norme/disposizioni	DIN EN 50274
Nota	Protezione delle dita e del dorso della mano
Norme/disposizioni	IEC 60529
Nota	2019
Norme/disposizioni	EN 61373
Nota	Applicazioni ferroviarie – Mezzi d'esercizio dei veicoli su rotaia – Prove di urto e vibrazioni
Norme/disposizioni	EN 45545-2
Nota	Applicazioni ferroviarie – Protezione antincendio in veicoli su rotaia – Parte 2: Requisiti per la reazione al fuoco di materiali e componenti

Montaggio

Tipo di montaggio	Con elemento base su guida DIN 35 mm secondo EN 60715

Disegni

Disegno quotato

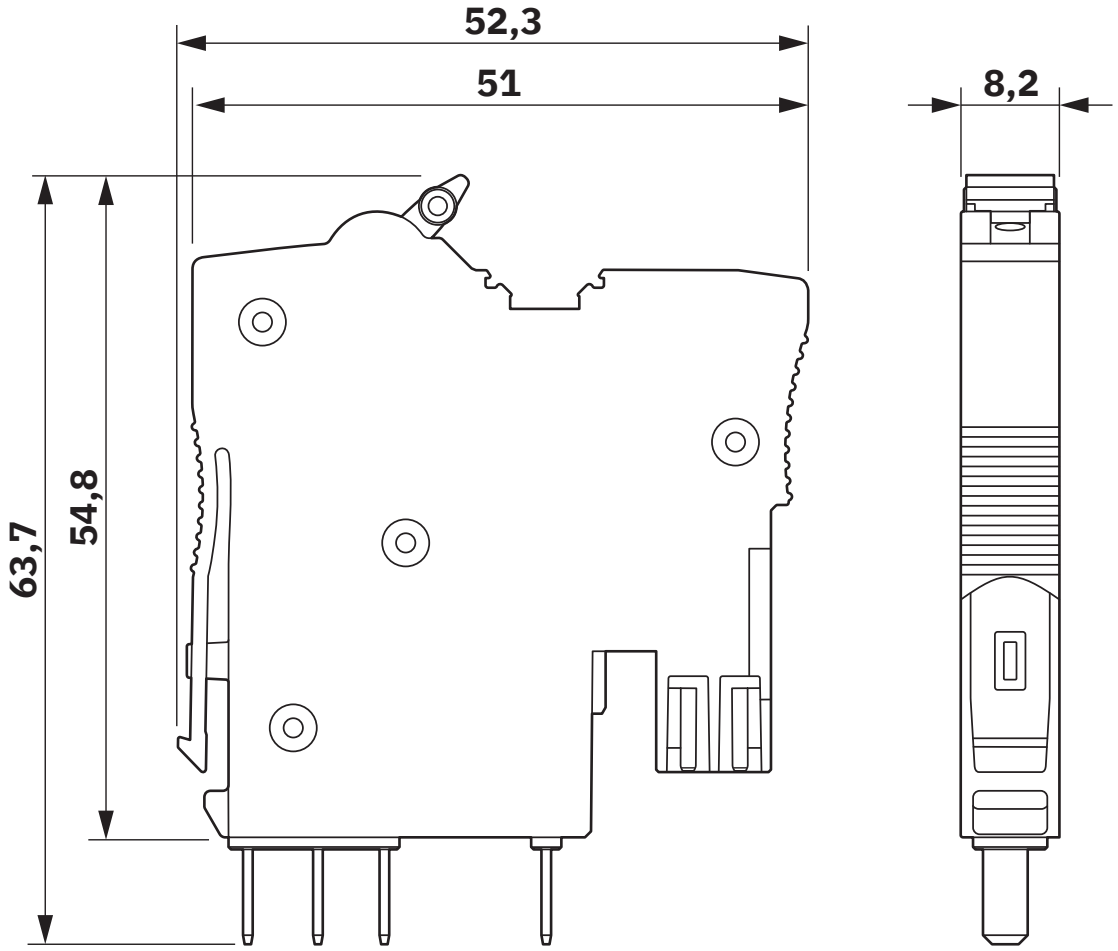

Disegno quotato

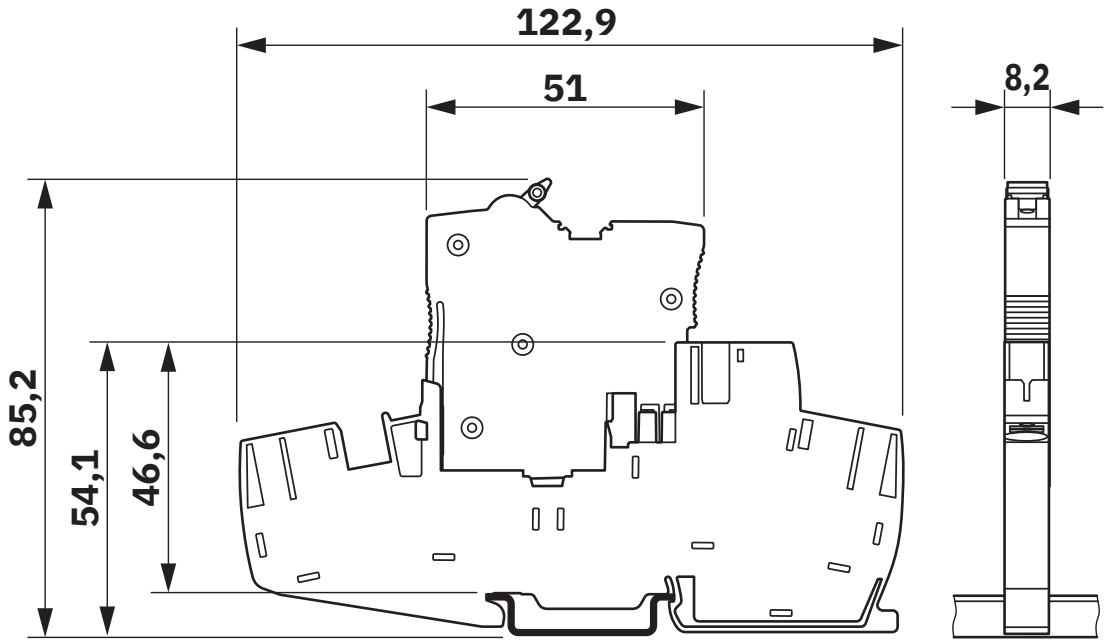

La figura illustra il modulo completo, costituito da elemento base e spina.

Disegno applicazione

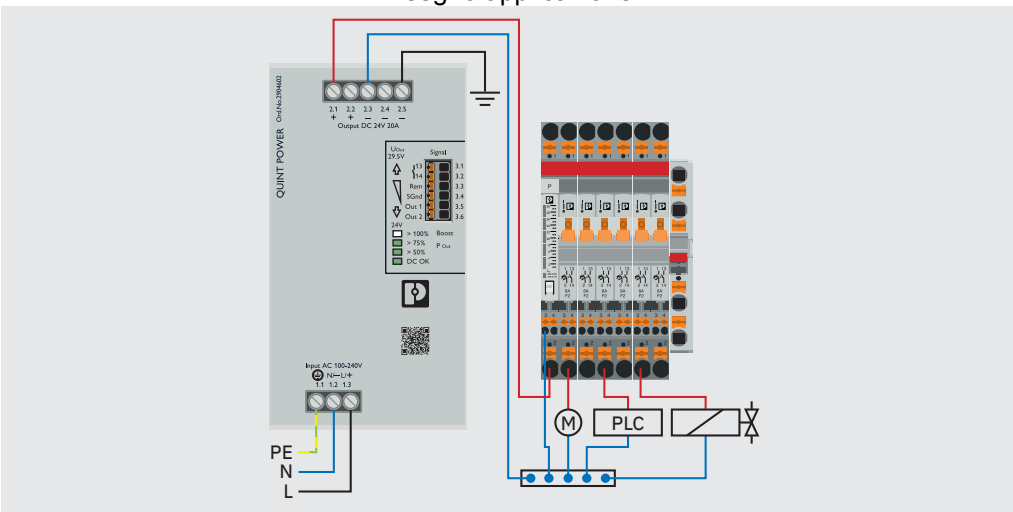

Monitoraggio del sistema e dell'energia

Disegno collegamento

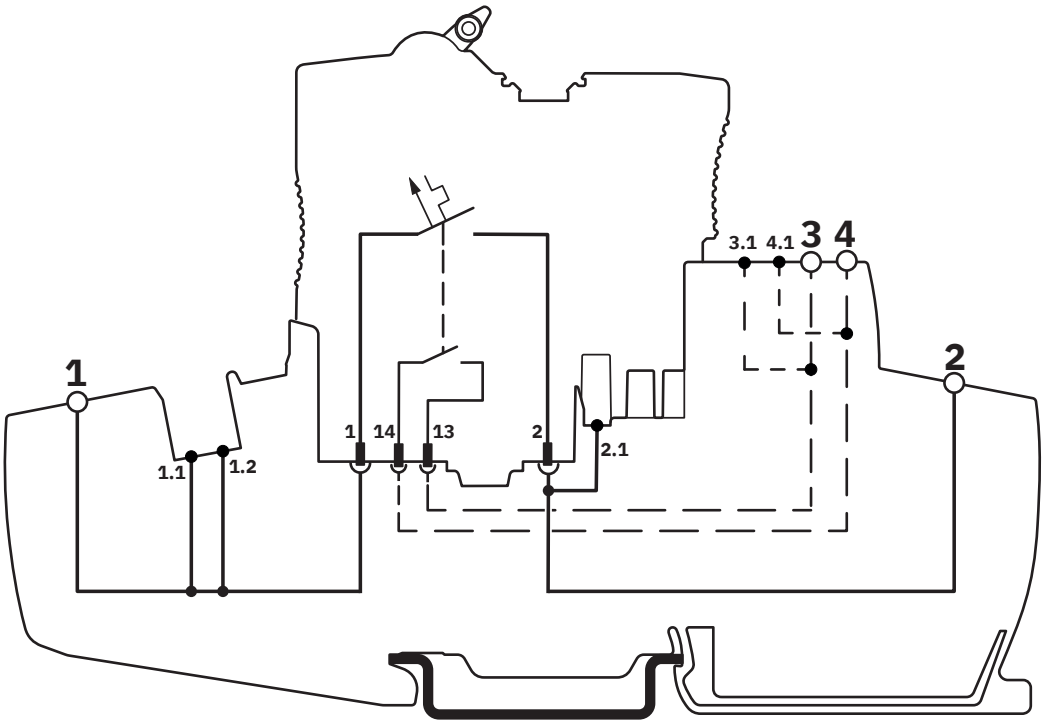

Disegno schema

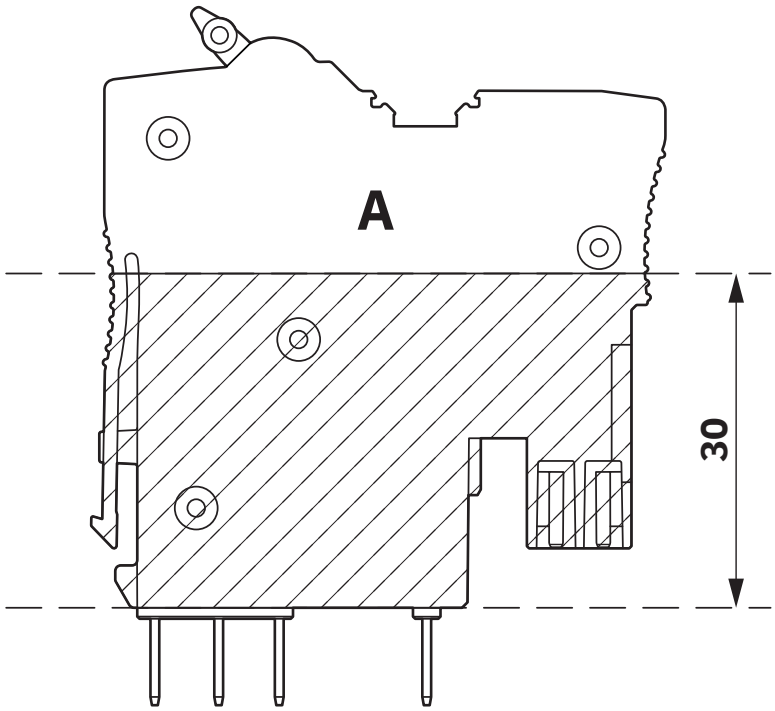

Area di funzionamento A

Diagramma

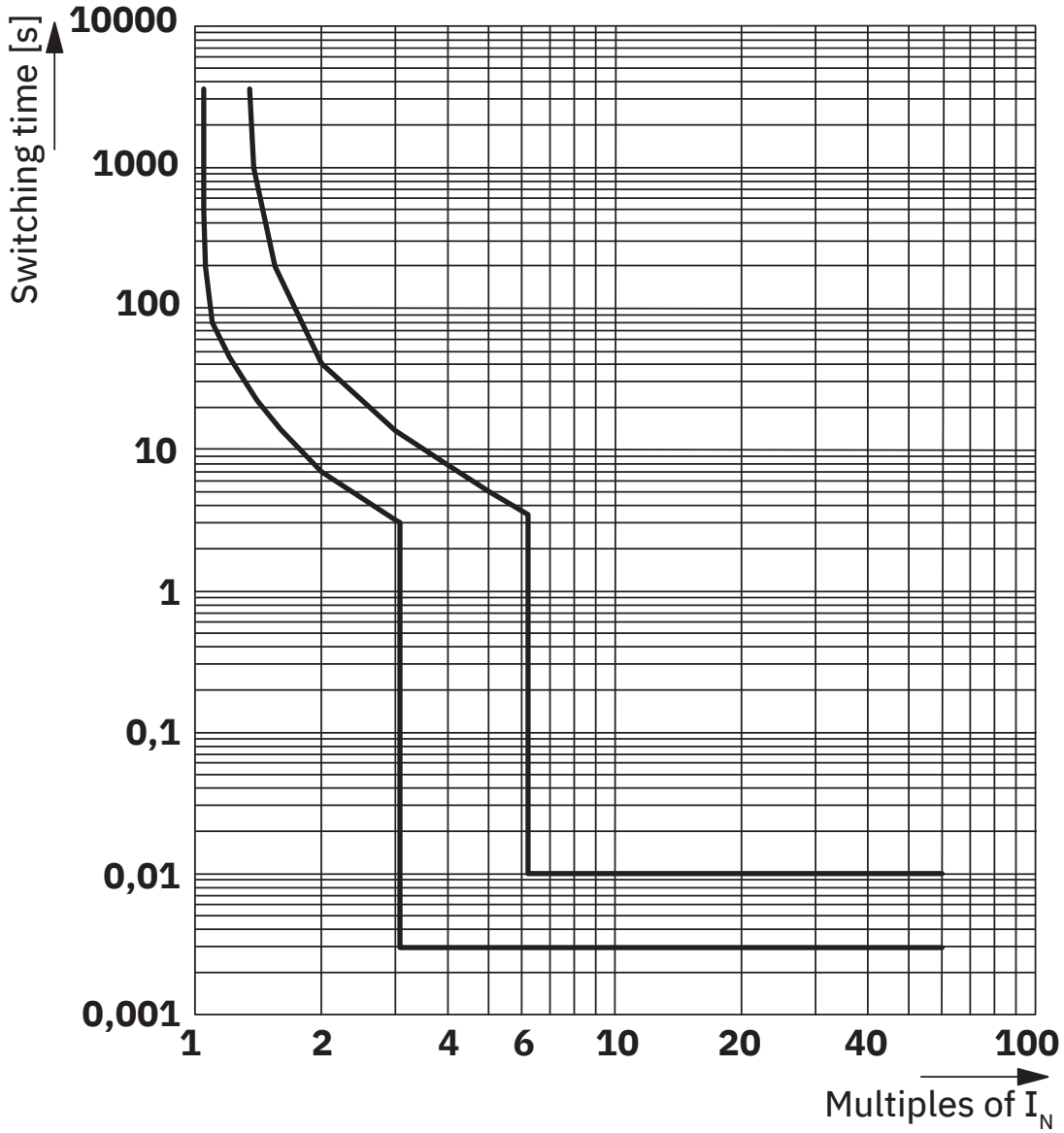

Curva caratteristica di intervento in area AC

Diagramma

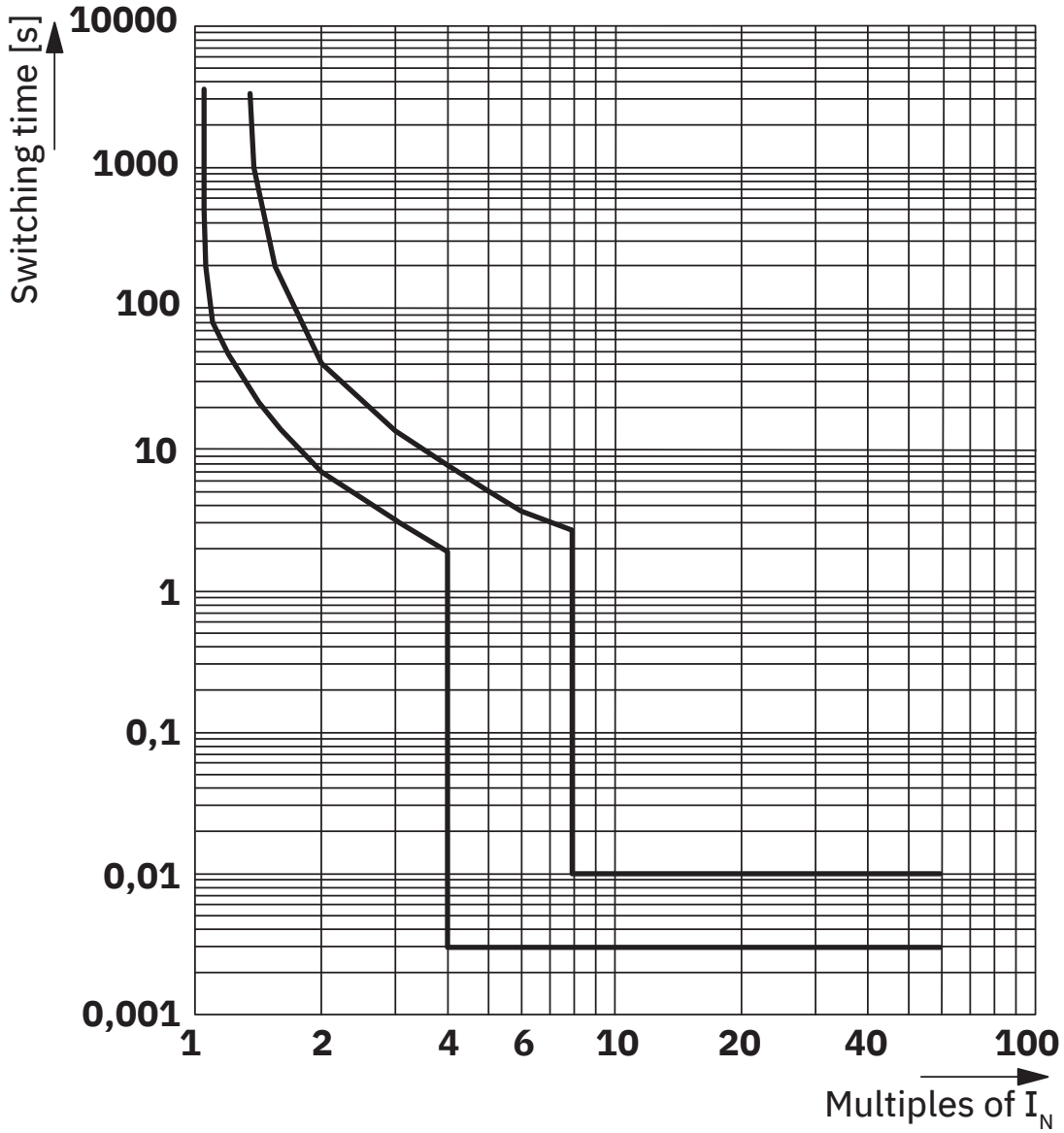

Curva d'intervento in area DC

Diagramma

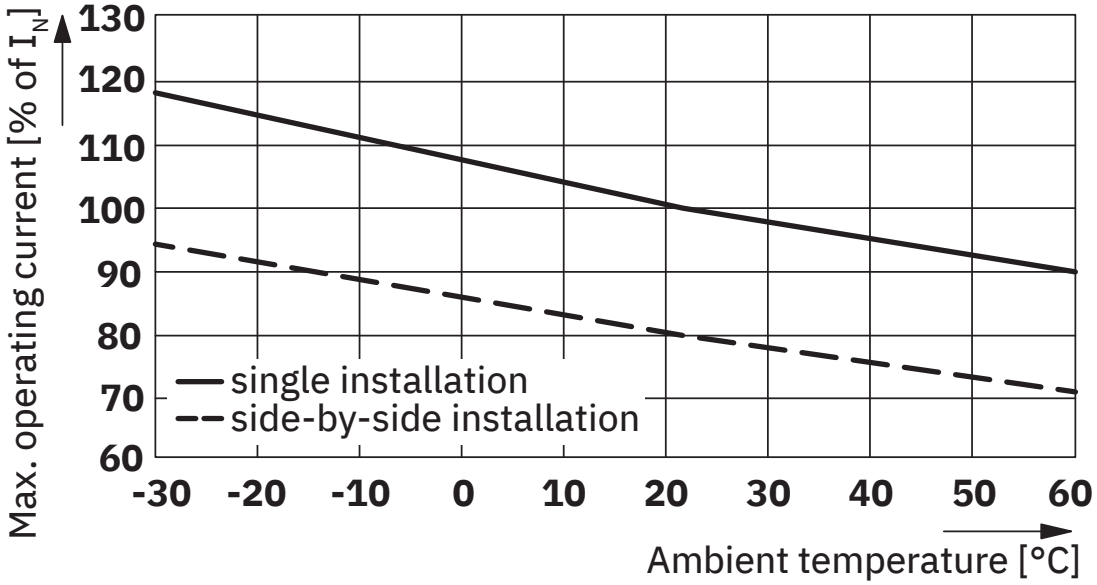

Fattore di correzione corrente d'esercizio

Schema di collegamento

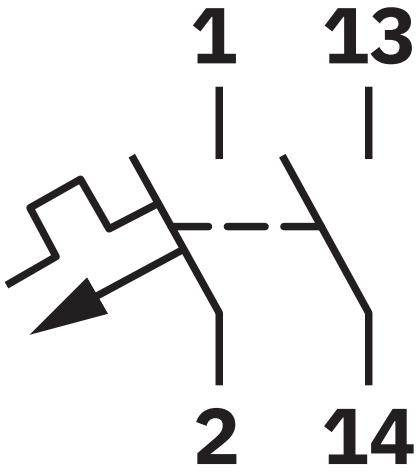

Simboli grafici

Schema di collegamento

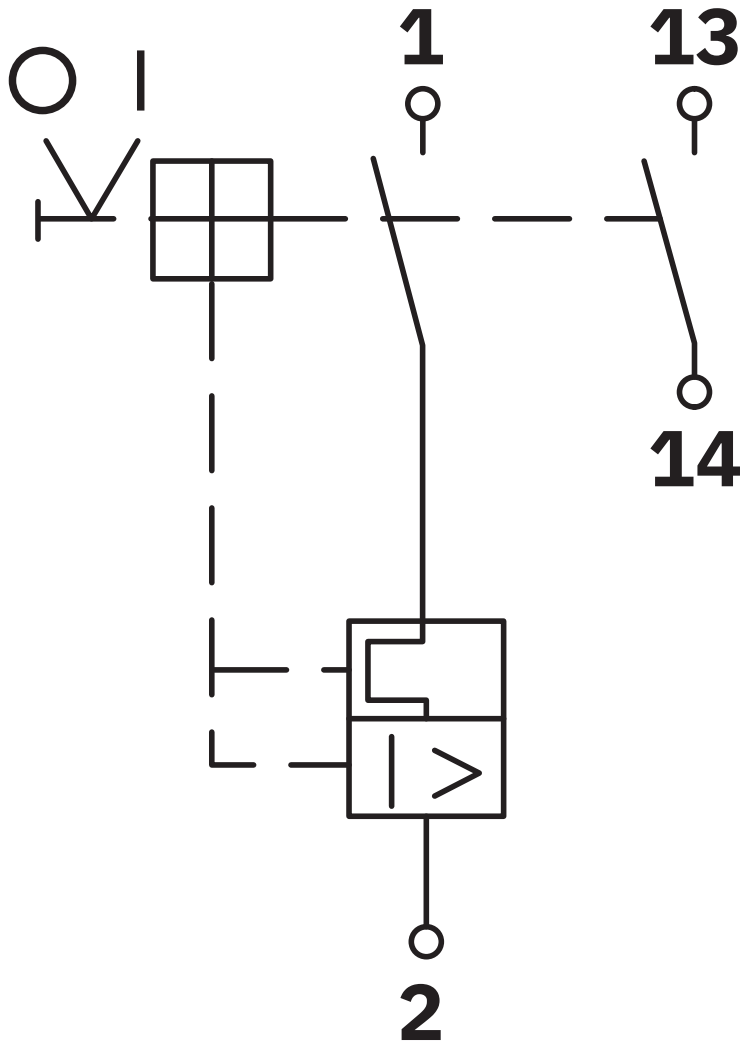

Simboli grafici

Diagramma a blocchi

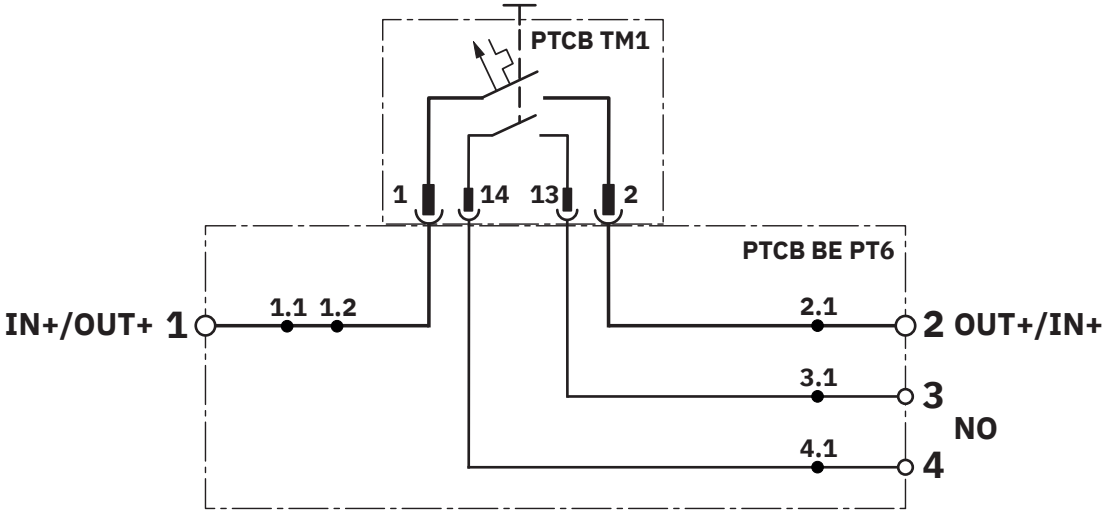

Omologazioni

To download certificates, visit the product detail page: https://www.phoenixcontact.com/it/prodotti/1509522

IECEE CB Scheme
ID omologazione: DE1-69241

cULus Recognized
ID omologazione: E140459

CSA
ID omologazione: 80247832

VDE Zeichengenehmigung
ID omologazione: 40060968

CCA
ID omologazione: CCA/DE1 35015

Classifiche

ECLASS

ECLASS-13.0	27140401
ECLASS-15.0	27140401

ETIM

ETIM 10.0	EC003538

UNSPSC

UNSPSC 21.0	39121410

Environmental product compliance

EU RoHS

Soddisfa i requisiti della direttiva RoHS	Sì, Nessuna deroga

China RoHS

Environment friendly use period (EFUP)	EFUP-E
	Nessuna sostanza pericolosa al di sopra dei valori limite

EU REACH SVHC

Avviso di sostanza candidata REACH (n. CAS)	Nessuna sostanza con una percentuale di massa maggiore dello 0,1%

Phoenix Contact 2026 © - Tutti i diritti riservati
https://www.phoenixcontact.com

PHOENIX CONTACT S.p.a.
Via Bellini, 39/41
20095 Cusano Milanino (MI)
+39 02 660591
info_it@phoenixcontact.com