# SACB-6/12-L-C SCO P - Scatola di distribuzione

1452835

https://www.phoenixcontact.com/it/prodotti/1452835

Si prega di notare che i dati visualizzati in questo PDF sono stati generati dal nostro catalogo online. I dati completi sono disponibili nella documentazione per l'utente. Si applicano le condizioni generali di utilizzo per i download.

Scatola di distribuzione, applicazione: Standard, tipo di connessione: Connettore femmina M12 Plastica, numero degli slot: 6, numero poli: 5, codifica: A, occupazione slot: doppi, segnalazione di stato: sì, PNP; connessione linea principale: Morsetto a vite estraibile 180°, schermatura: no

## I vantaggi

- Sicurezza sul campo grazie alla custodia sigillata e all'elevata protezione
- Comodo: maggiore disponibilità dell'impianto grazie a una diagnosi rapida e semplice
- Salvaspazio: box di distribuzione con equipaggiamento doppio per due sensori in uno slot
- Risparmio di tempo grazie all'installazione con il bloccaggio rapido SPEEDCON
- Flessibile: box di distribuzione con copertura di collegamento per il confezionamento sul campo

## Dati commerciali

| | |
|---|---|
| Codice articolo | 1452835 |
| Pezzi/conf. | 1 Pezzi |
| Quantità di ordinazione minima | 1 Pezzi |
| Nota | Produzione su ordinazione (non è possibile effettuare resi) |
| Codice vendita | AF3CBD |
| Codice prodotto | AF3CBD |
| GTIN | 4046356553698 |
| Peso per pezzo (confezione inclusa) | 196,6 g |
| Peso per pezzo (confezione esclusa) | 196,6 g |
| Numero tariffa doganale | 85366990 |
| Paese di origine | DE |

## Dati tecnici

### Note

| | |
|---|---|
| Indicazione sulla documentazione | Per i dettagli sui connettori per circuiti stampati utilizzati vedere i dati tecnici dell'articolo MC 1,5/10-STF-3,5 - 1847204 |
| Nota per il montaggio | IMPORTANTE: Per la posa dei cavi, fare attenzione ai raggi di curvatura ammessi, perché le forze di flessione eccessive danneggiano il grado di protezione. Scaricare il connettore da carichi meccanici, ad es. con fascette per cavi. |
| Nota per l'utilizzo | Gli slot non utilizzati devono essere chiusi prima della messa in servizio. Gli elementi di chiusura adatti sono disponibili alla voce "Accessori". |

### Caratteristiche articolo

| | |
|---|---|
| Tipo di prodotto | Scatola di distribuzione |
| Applicazione | Standard |
| Numero di poli | 5 |
| Numero degli slot | 6 |
| Codifica | A |
| LED | sì |

### Caratteristiche del sistema

#### Diagnostica locale

| | |
|---|---|
| Funzione controllata | Tensione di alimentazione |
| rappresentazione visiva | LED verde |

### Caratteristiche elettriche

| | |
|---|---|
| Tensione d'esercizio massima $U_{max}$ | 30 V DC |
| Diagnostica locale | Tensione di alimentazione LED verde |
| | Segnalazione stato I/O LED giallo |
| Tensione nominale $U_N$ | 24 V DC |
| Corrente di dimensionamento totale | 10 A |
| Amperaggio per conduttore max. | 2 A |
| Carico di corrente per punto di connessione | 4 A |

### Dati di collegamento

#### Connessione conduttori

| | |
|---|---|
| Tipo di attacco sensore-attuatore | Connettore femmina M12 |
| Sezione di collegamento Linea segnale flessibile | 0,14 mm² ... 1,5 mm² |
| Sezione di collegamento Alimentazione di tensione flessibile | 0,14 mm² ... 1,5 mm² |
| Sezione di collegamento AWG Linea segnale flessibile | 26 ... 16 |
| Sezione di collegamento AWG Alimentazione di tensione flessibile | 26 ... 16 |
| Lunghezza del tratto da spelare Linea di segnale | 7 mm |

| | |
|---|---|
| Lunghezza del tratto da spelare Alimentazione di tensione | 7 mm |
| Lunghezza di spelatura della guaina isolante | 50 mm (Linea principale) |
| Coppia di serraggio viti coperchio | 1 Nm |
| Coppia di serraggio slot cavo sensore-attuatore | 0,4 Nm |
| Coppia di serraggio vite di montaggio per fissaggio custodia | 0,5 Nm |
| Coppia di serraggio dadi | 2,5 Nm |

Piedinatura

| | |
|---|---|
| Slot/polo = colore conduttore o connessione | 1 / 4 (A) = WH |
| | 1 / 2 (B) = GYPK |
| | 2 / 4 (A) = GN |
| | 2 / 2 (B) = RDBU |
| | 3 / 4 (A) = YE |
| | 3 / 2 (B) = WHGN |
| | 4 / 4 (A) = GY |
| | 4 / 2 (B) = BNGN |
| | 5 / 4 (A) = PK |
| | 5 / 2 (B) = WHYE |
| | 6 / 4 (A) = RD |
| | 6 / 2 (B) = YEBN |
| | 1-6 / 1 (+ 24 V) = BN |
| | 1-6 / 3 (0 V) = BU |
| | 1-6 / 5 (PE) = GNYE |

## Segnalazione

| | |
|---|---|
| Indicazione di stato disponibile | sì |

## Dimensioni

| | |
|---|---|
| Disegno quotato | 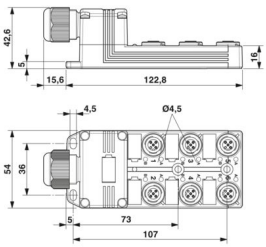  |
| Larghezza | 54 mm |
| Altezza | 43 mm |
| Lunghezza | 123 mm |

## Indicazioni materiale

| | |
|---|---|
| Materiale Boccola filettata | PBT |
| Materiale Custodia | PBT |
| Materiale Massa di tenuta | PUR |
| Classe di combustibilità a norma UL 94 | V0 |

| | |
|---|---|
| Materiale guarnizione O-ring | NBR |
| Materiale contatto | Lega Cu |
| Materiale superficie contatti | dorato |
| Materiale inserto portacontatti | PA |
| Materiale contatti lato cavo di uscita | lega Cu |
| Materiale inserti portacontatti lato cavo di uscita | PA |
| Materiale superficie contatti lato cavo di uscita | Sn |

## Cavo / linea

| | |
|---|---|
| Diametro esterno conduttore | 7 mm ... 12 mm |
| Collegamento | Morsetto a vite estraibile |

## Condizioni ambientali e della vita elettrica

### Condizioni ambientali

| | |
|---|---|
| Grado di protezione | IP65 |
| | IP67 |
| Temperatura ambiente (esercizio) | -25 °C ... 80 °C |

## Normative e prescrizioni

| | |
|---|---|
| Definizione norma | Connettore M12 |
| Norme/disposizioni | IEC 61076-2-101 |

## Disegni

Disegno quotato

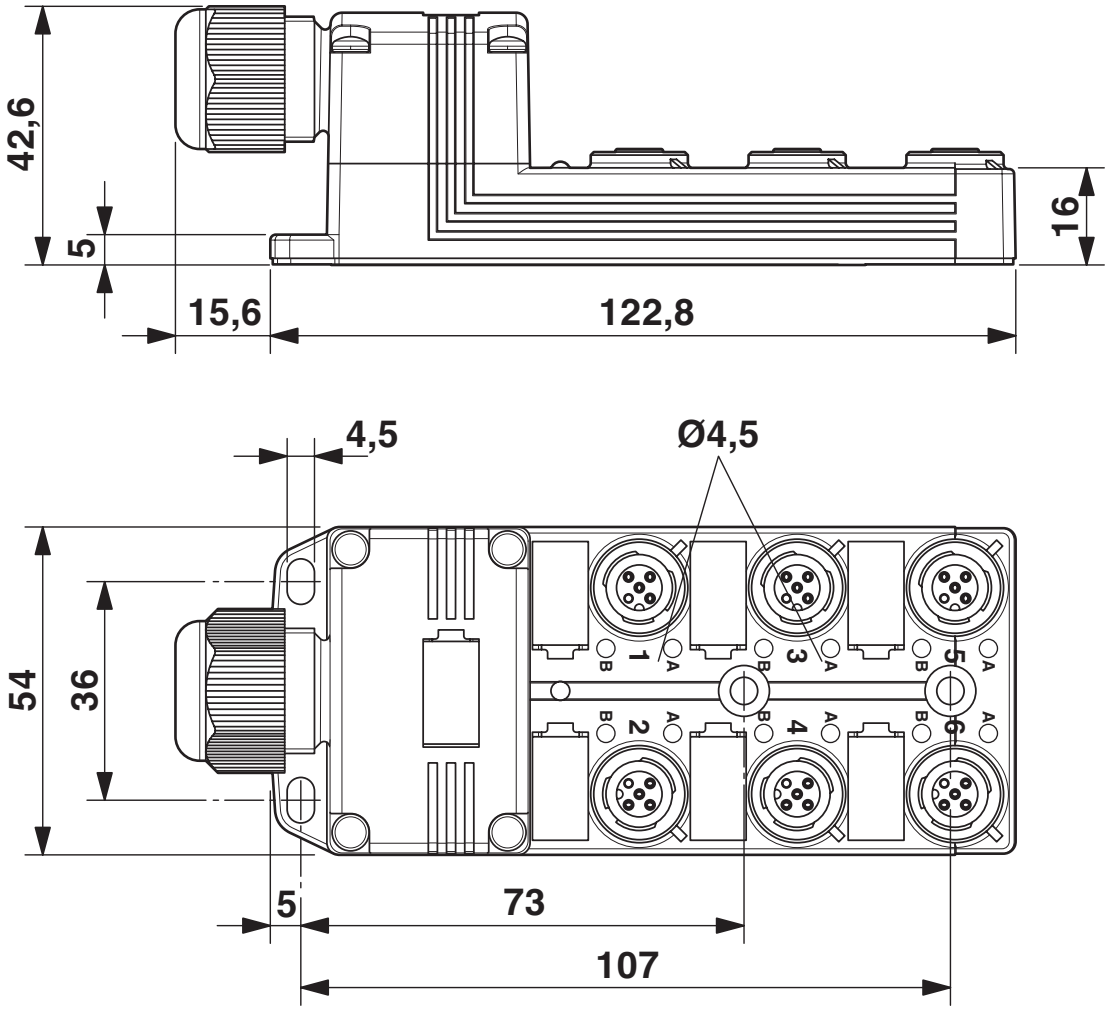

Disegno schema

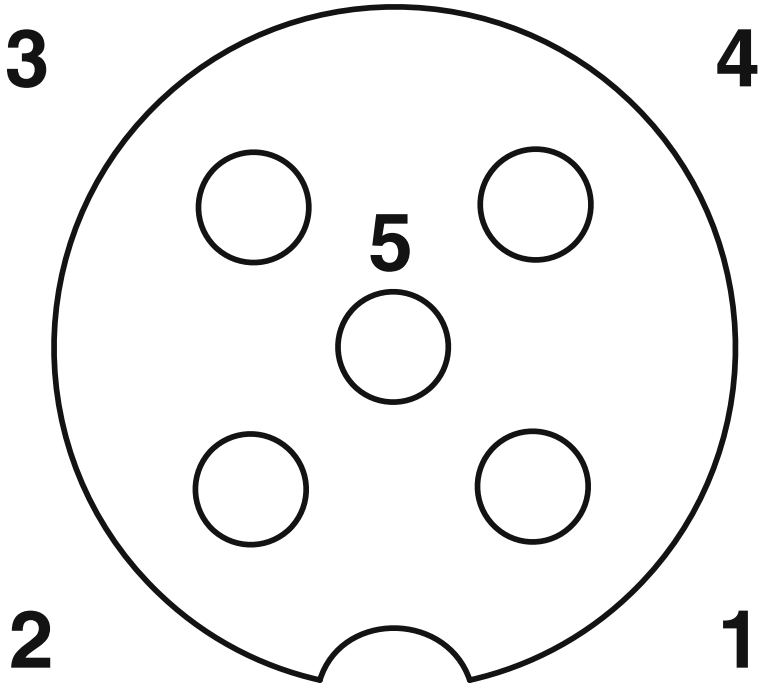


Punto di connessione femmina M12, 5 poli

Schema di collegamento

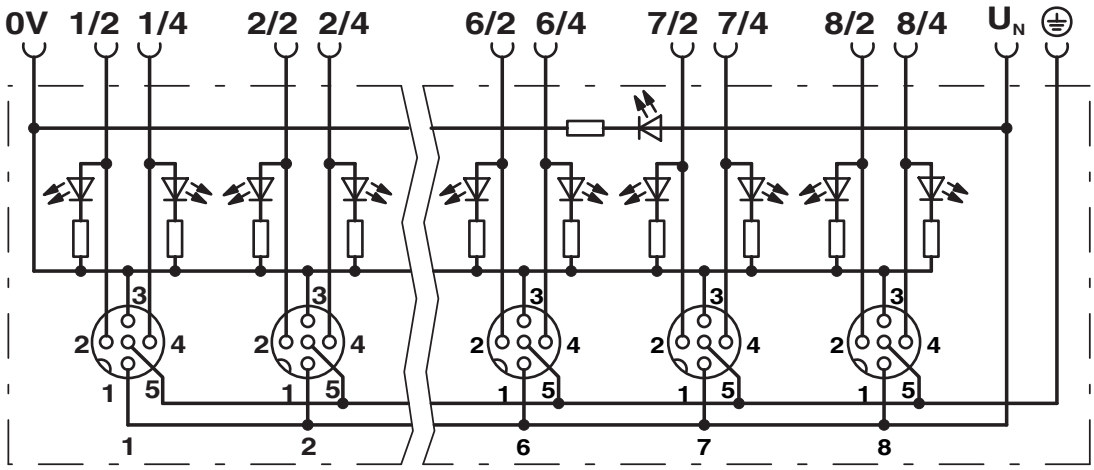

## Omologazioni

To download certificates, visit the product detail page: https://www.phoenixcontact.com/it/prodotti/1452835

**cUL Recognized**
ID omologazione: E118976

| | Tensione nominale $U_N$ | Corrente nominale $I_N$ | Sezione AWG | Sezione $mm^2$ |
|---|---|---|---|---|
| keine | | | | |
| | 24 V | - | - | - |

**UL Recognized**
ID omologazione: E118976

| | Tensione nominale $U_N$ | Corrente nominale $I_N$ | Sezione AWG | Sezione $mm^2$ |
|---|---|---|---|---|
| keine | | | | |
| | 24 V | - | - | - |

## Classifiche

### ECLASS

| | |
|---|---|
| ECLASS-13.0 | 27440111 |
| ECLASS-15.0 | 27440111 |

### ETIM

| | |
|---|---|
| ETIM 10.0 | EC003558 |

### UNSPSC

| | |
|---|---|
| UNSPSC 21.0 | 31251500 |

## Environmental product compliance

EU RoHS

| | |
|---|---|
| Soddisfa i requisiti della direttiva RoHS | Sì, Nessuna deroga |

China RoHS

| | |
|---|---|
| Environment friendly use period (EFUP) | EFUP-E |
| | Nessuna sostanza pericolosa al di sopra dei valori limite |

EU REACH SVHC

| | |
|---|---|
| Avviso di sostanza candidata REACH (n. CAS) | Nessuna sostanza con una percentuale di massa maggiore dello 0,1% |

Phoenix Contact 2026 © - Tutti i diritti riservati
https://www.phoenixcontact.com

PHOENIX CONTACT S.p.a.
Via Bellini, 39/41
20095 Cusano Milanino (MI)
+39 02 660591
info_it@phoenixcontact.com