# SACB-4/ 8-C SCO P - Scatola di distribuzione

1452754

https://www.phoenixcontact.com/it/prodotti/1452754

Si prega di notare che i dati visualizzati in questo PDF sono stati generati dal nostro catalogo online. I dati completi sono disponibili nella documentazione per l'utente. Si applicano le condizioni generali di utilizzo per i download.

Scatola di distribuzione, applicazione: Standard, tipo di connessione: Connettore femmina M12 Plastica, numero degli slot: 4, numero poli: 5, codifica: A, occupazione slot: doppi, segnalazione di stato: no, Universale; connessione linea principale: Morsetto a vite estraibile 180°, schermatura: no

## I vantaggi

- Sicurezza sul campo grazie alla custodia sigillata e all'elevata protezione
- Salvaspazio: box di distribuzione con equipaggiamento doppio per due sensori in uno slot
- Risparmio di tempo grazie all'installazione con il bloccaggio rapido SPEEDCON
- Flessibile: box di distribuzione con copertura di collegamento per il confezionamento sul campo

## Dati commerciali

| | |
|---|---|
| Codice articolo | 1452754 |
| Pezzi/conf. | 1 Pezzi |
| Quantità di ordinazione minima | 1 Pezzi |
| Nota | Produzione su ordinazione (non è possibile effettuare resi) |
| Codice vendita | AF3CBD |
| Codice prodotto | AF3CBD |
| GTIN | 4046356553490 |
| Peso per pezzo (confezione inclusa) | 171 g |
| Peso per pezzo (confezione esclusa) | 117 g |
| Numero tariffa doganale | 85366990 |
| Paese di origine | DE |

## Dati tecnici

### Note

| | |
|---|---|
| Indicazione sulla documentazione | Per i dettagli sui connettori per circuiti stampati utilizzati vedere i dati tecnici dell'articolo MC 1,5/10-STF-3,5 - 1847204 |
| Nota per il montaggio | IMPORTANTE: Per la posa dei cavi, fare attenzione ai raggi di curvatura ammessi, perché le forze di flessione eccessive danneggiano il grado di protezione. Scaricare il connettore da carichi meccanici, ad es. con fascette per cavi. |
| Nota per l'utilizzo | Gli slot non utilizzati devono essere chiusi prima della messa in servizio. Gli elementi di chiusura adatti sono disponibili alla voce "Accessori". |

### Caratteristiche articolo

| | |
|---|---|
| Tipo di prodotto | Scatola di distribuzione |
| Applicazione | Standard |
| Numero di poli | 5 |
| Numero degli slot | 4 |
| Codifica | A |
| LED | no |

### Caratteristiche elettriche

| | |
|---|---|
| Tensione nominale $U_N$ | 120 V AC |
| | 120 V DC |
| Corrente di dimensionamento totale | 10 A |
| Amperaggio per conduttore max. | 2 A |
| Carico di corrente per punto di connessione | 4 A |

### Dati di collegamento

#### Connessione conduttori

| | |
|---|---|
| Tipo di attacco sensore-attuatore | Connettore femmina M12 |
| Sezione di collegamento Linea segnale flessibile | 0,14 mm² ... 1,5 mm² |
| Sezione di collegamento Alimentazione di tensione flessibile | 0,14 mm² ... 1,5 mm² |
| Sezione di collegamento AWG Linea segnale flessibile | 26 ... 16 |
| Sezione di collegamento AWG Alimentazione di tensione flessibile | 26 ... 16 |
| Lunghezza del tratto da spelare Linea di segnale | 7 mm |
| Lunghezza del tratto da spelare Alimentazione di tensione | 7 mm |
| Lunghezza di spelatura della guaina isolante | 50 mm (Linea principale) |
| Coppia di serraggio viti coperchio | 1 Nm |
| Coppia di serraggio slot cavo sensore-attuatore | 0,4 Nm |
| Coppia di serraggio vite di montaggio per fissaggio custodia | 0,5 Nm |
| Coppia di serraggio dadi | 2,5 Nm |

#### Piedinatura

| | |
|---|---|
| Slot/polo = colore conduttore o connessione | 1 / 4 (A) = WH |
| | 1 / 2 (B) = GYPK |
| | 2 / 4 (A) = GN |
| | 2 / 2 (B) = RDBU |
| | 3 / 4 (A) = YE |
| | 3 / 2 (B) = WHGN |
| | 4 / 4 (A) = GY |
| | 4 / 2 (B) = BNGN |
| | 1-4 / 1 (+ 120 V) = BN |
| | 1-4 / 3 (0 V) = BU |
| | 1-4 / 5 (PE) = GNYE |

## Segnalazione

| | |
|---|---|
| Indicazione di stato disponibile | no |

## Dimensioni

| | |
|---|---|
| Disegno quotato | 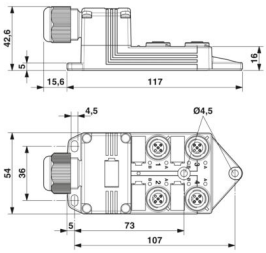  |
| Larghezza | 54 mm |
| Altezza | 43 mm |
| Lunghezza | 117 mm |

## Indicazioni materiale

| | |
|---|---|
| Materiale Boccola filettata | PBT |
| Materiale Custodia | PBT |
| Materiale Massa di tenuta | PUR |
| Classe di combustibilità a norma UL 94 | V0 |
| Materiale guarnizione O-ring | NBR |
| Materiale contatto | Lega Cu |
| Materiale superficie contatti | dorato |
| Materiale inserto portacontatti | PA |
| Materiale contatti lato cavo di uscita | lega Cu |
| Materiale inserti portacontatti lato cavo di uscita | PA |
| Materiale superficie contatti lato cavo di uscita | Sn |

## Cavo / linea

| | |
|---|---|
| Diametro esterno conduttore | 7 mm ... 12 mm |
| Collegamento | Morsetto a vite estraibile |

## Condizioni ambientali e della vita elettrica

Condizioni ambientali

| | |
|---|---|
| Grado di protezione | IP65 |
| | IP67 |
| Temperatura ambiente (esercizio) | -25 °C ... 80 °C |

## Normative e prescrizioni

M12

| | |
|---|---|
| Definizione norma | Connettore M12 |
| Norme/disposizioni | IEC 61076-2-101 |

## Disegni

Disegno quotato

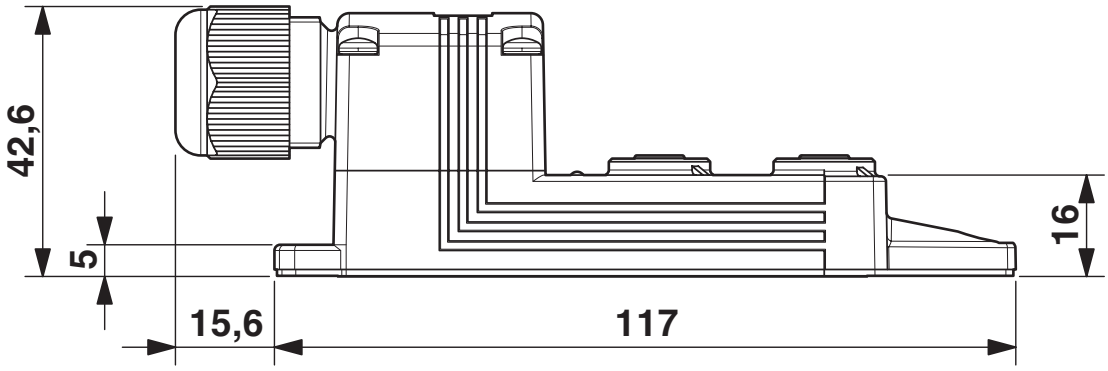


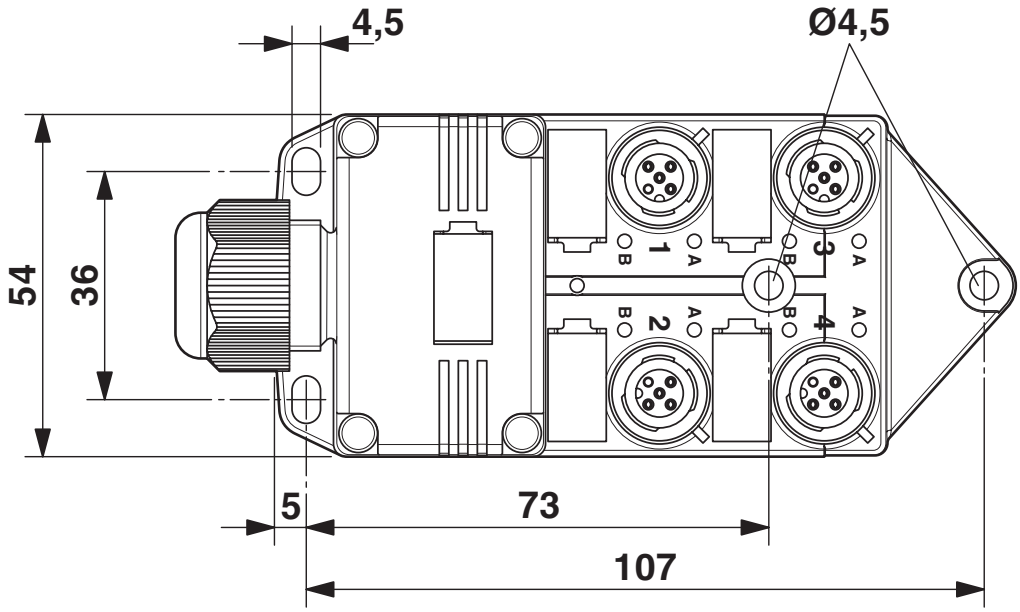

Disegno schema

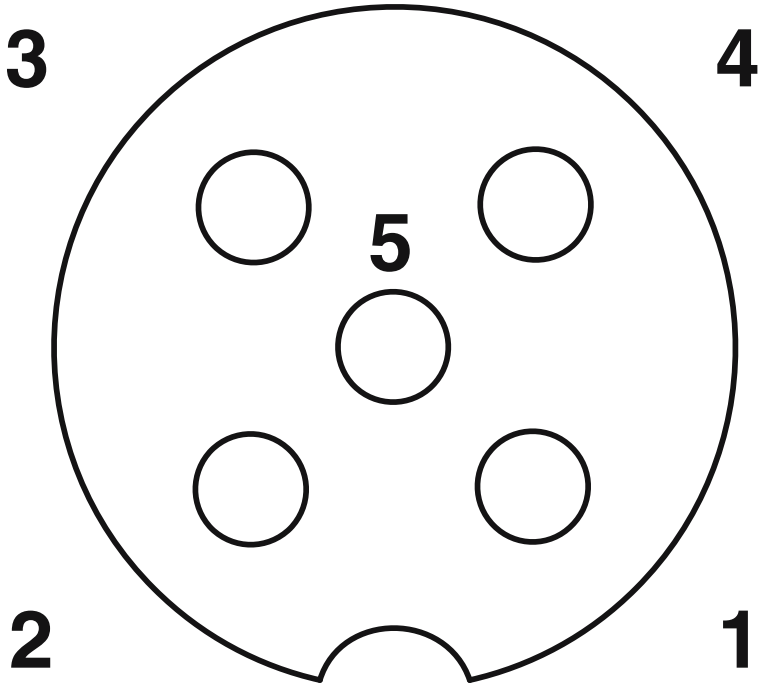


Punto di connessione femmina M12, 5 poli

Schema di collegamento

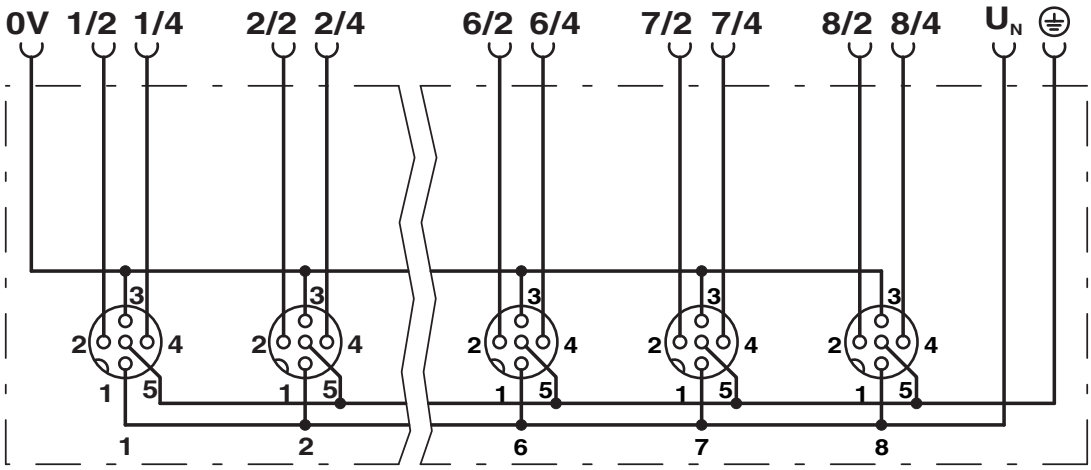

## Omologazioni

To download certificates, visit the product detail page: https://www.phoenixcontact.com/it/prodotti/1452754

**cUL Recognized**
ID omologazione: E118976

| | Tensione nominale $U_N$ | Corrente nominale $I_N$ | Sezione AWG | Sezione $mm^2$ |
|---|---|---|---|---|
| keine | | | | |
| | 120 V | - | - | - |

**UL Recognized**
ID omologazione: E118976

| | Tensione nominale $U_N$ | Corrente nominale $I_N$ | Sezione AWG | Sezione $mm^2$ |
|---|---|---|---|---|
| keine | | | | |
| | 120 V | - | - | - |

## Classifiche

### ECLASS

| | |
|---|---|
| ECLASS-13.0 | 27440111 |
| ECLASS-15.0 | 27440111 |

### ETIM

| | |
|---|---|
| ETIM 10.0 | EC003558 |

### UNSPSC

| | |
|---|---|
| UNSPSC 21.0 | 31251500 |

## Environmental product compliance

EU RoHS

| | |
|---|---|
| Soddisfa i requisiti della direttiva RoHS | Sì |
| con eccezione delle deroghe, se note | 6(c) |

China RoHS

| | |
|---|---|
| Environment friendly use period (EFUP) | EFUP-50 |
| | Una tabella per la dichiarazione China RoHS in base allarticolo è disponibile nellarea di download di ciascun articolo alla voce "Dichiarazione del produttore". Per tutti gli articoli con EFUP-E non viene allestita né richiesta alcuna tabella per la dichiarazione China RoHS. |

EU REACH SVHC

| | |
|---|---|
| Avviso di sostanza candidata REACH (n. CAS) | Lead(n. CAS: 7439-92-1) |
| SCIP | f82e0f72-dffe-4f86-af9e-90bdc4b43988 |


Phoenix Contact 2026 © - Tutti i diritti riservati
https://www.phoenixcontact.com



PHOENIX CONTACT S.p.a.
Via Bellini, 39/41
20095 Cusano Milanino (MI)
+39 02 660591
info_it@phoenixcontact.com