SAC-5P-M12FS CAN TR VA - Resistenza terminale

1403810

https://www.phoenixcontact.com/it/prodotti/1403810

Si prega di notare che i dati visualizzati in questo PDF sono stati generati dal nostro catalogo online. I dati completi sono disponibili nella documentazione per l'utente. Si applicano le condizioni generali di utilizzo per i download.

come figura, ma con ghiera VA

Resistenza terminale

Dati commerciali

Codice articolo	1403810
Pezzi/conf.	1 Pezzi
Quantità di ordinazione minima	50 Pezzi
Nota	Produzione su ordinazione (non è possibile effettuare resi)
Codice vendita	AF1GVX
Codice prodotto	AF1GVX
GTIN	4046356669030
Peso per pezzo (confezione inclusa)	20,1 g
Peso per pezzo (confezione esclusa)	13,98 g
Numero tariffa doganale	85332100
Paese di origine	DE

Dati tecnici

Caratteristiche articolo

Tipo di prodotto	Resistenza terminale

Disegni

Disegno quotato

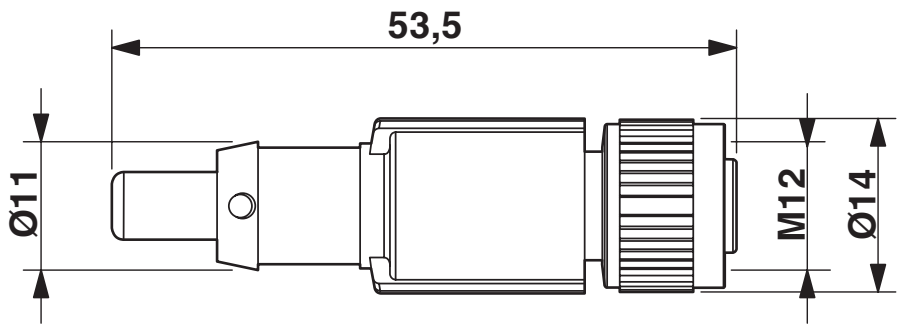

Connettore femmina M12 x 1, diritto

Disegno schema

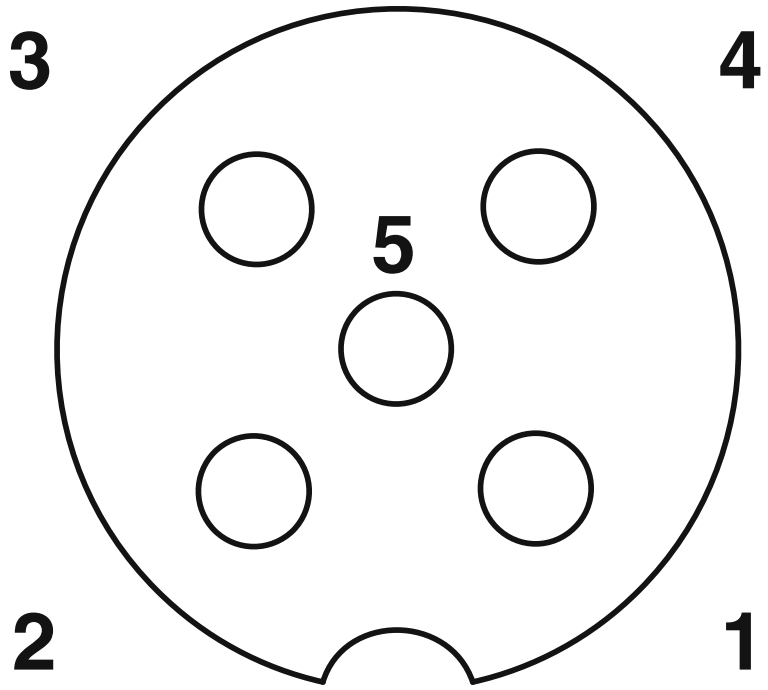

Pinning connettore femmina M12, 5 poli, codifica A

Classifiche

ECLASS

ECLASS-13.0	19070403
ECLASS-15.0	19070403

ETIM

ETIM 10.0	EC000448

UNSPSC

UNSPSC 21.0	32121600

Environmental product compliance

EU RoHS

Soddisfa i requisiti della direttiva RoHS	Sì, Nessuna deroga

China RoHS

Environment friendly use period (EFUP)	EFUP-E
	Nessuna sostanza pericolosa al di sopra dei valori limite

EU REACH SVHC

Avviso di sostanza candidata REACH (n. CAS)	Nessuna sostanza con una percentuale di massa maggiore dello 0,1%

Phoenix Contact 2026 © - Tutti i diritti riservati
https://www.phoenixcontact.com

PHOENIX CONTACT S.p.a.
Via Bellini, 39/41
20095 Cusano Milanino (MI)
+39 02 660591
info_it@phoenixcontact.com