SACB-PT-H180- 8/3-M8 HD - Custodia mobile

1197657

https://www.phoenixcontact.com/it/prodotti/1197657

Si prega di notare che i dati visualizzati in questo PDF sono stati generati dal nostro catalogo online. I dati completi sono disponibili nella documentazione per l'utente. Si applicano le condizioni generali di utilizzo per i download.

Custodia mobile, applicazione: Standard, tipo di connessione: Connettore femmina M8 Metallo, numero degli slot: 8, numero poli: 3, occupazione slot: singolo, segnalazione di stato: no, Universale; connessione linea principale: connessione a molla Push-in innestabile 180°, schermatura: no

I vantaggi

- Fasciatura flessibile e decentrata dei segnali in una linea principale

Dati commerciali

Codice articolo	1197657
Pezzi/conf.	1 Pezzi
Quantità di ordinazione minima	1 Pezzi
Nota	Produzione su ordinazione (non è possibile effettuare resi)
Codice vendita	AF3BCG
Codice prodotto	AF3BCG
GTIN	4063151256876
Peso per pezzo (confezione inclusa)	72,04 g
Peso per pezzo (confezione esclusa)	72,04 g
Numero tariffa doganale	85444290
Paese di origine	DE

Dati tecnici

Note

Nota per il montaggio	IMPORTANTE: Per la posa dei cavi, fare attenzione ai raggi di curvatura ammessi, perché le forze di flessione eccessive danneggiano il grado di protezione. Scaricare il connettore da carichi meccanici, ad es. con fascette per cavi.

Caratteristiche articolo

Tipo di prodotto	Custodia mobile
Applicazione	Standard
Numero di poli	3
Numero degli slot	8

Caratteristiche elettriche

Tensione d'esercizio massima U_{max}	30 V DC
Tensione nominale U_N	24 V DC
Corrente di dimensionamento totale	8 A
Amperaggio per conduttore max.	2 A
Carico di corrente per punto di connessione	2 A

Dati di collegamento

Connessione conduttori

Tipo di attacco sensore-attuatore	Connettore femmina M8
Collegamento	connessione a molla Push-in innestabile
Sezione di collegamento Linea segnale flessibile	0,2 mm² ... 1,5 mm²
Sezione di collegamento Alimentazione di tensione flessibile	0,2 mm² ... 1,5 mm²
Sezione di collegamento AWG Linea segnale flessibile	24 ... 16
Sezione di collegamento AWG Alimentazione di tensione flessibile	24 ... 16
Lunghezza del tratto da spelare Linea di segnale	10 mm
Lunghezza di spelatura della guaina isolante	70 mm (Linea principale)
Coppia di serraggio viti coperchio	1 Nm

Piedinatura

Slot/polo = colore conduttore o connessione	1 / 4 (A) = 1 / 4
	2 / 4 (A) = 2 / 4
	3 / 4 (A) = 3 / 4
	4 / 4 (A) = 4 / 4
	5 / 4 (A) = 5 / 4
	6 / 4 (A) = 6 / 4
	7 / 4 (A) = 7 / 4
	8 / 4 (A) = 8 / 4
	1-8 / 1 (+ 24 V) = U_N

	1-8 / 3 (0 V) = 0 V

Segnalazione

Indicazione di stato disponibile	no

Dimensioni

Disegno quotato	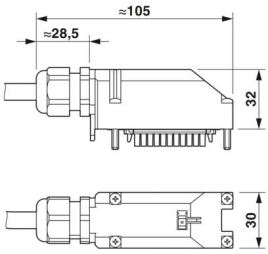
Apertura chiave dadi	24 mm
Apertura chiave controdadi	24 mm

Indicazioni materiale

Materiale Custodia	PBT
Materiale Pressacavi	PA 6 (Pressacavi)
Materiale guarnizione	CR/NBR
Materiale contatti lato cavo di uscita	lega Cu
Materiale inserti portacontatti lato cavo di uscita	PA
Materiale superficie contatti lato cavo di uscita	stagnato

Cavo / linea

Diametro esterno conduttore	6 mm ... 12 mm
Collegamento	connessione a molla Push-in innestabile

Condizioni ambientali e della vita elettrica

Condizioni ambientali

Grado di protezione	IP67
Temperatura ambiente (esercizio)	-25 °C ... 80 °C

Disegni

Disegno quotato

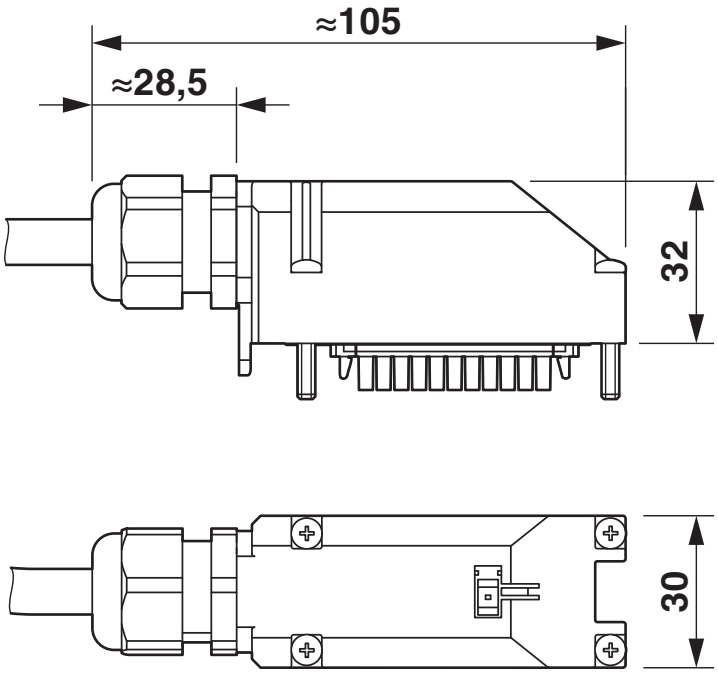

Disegno schema

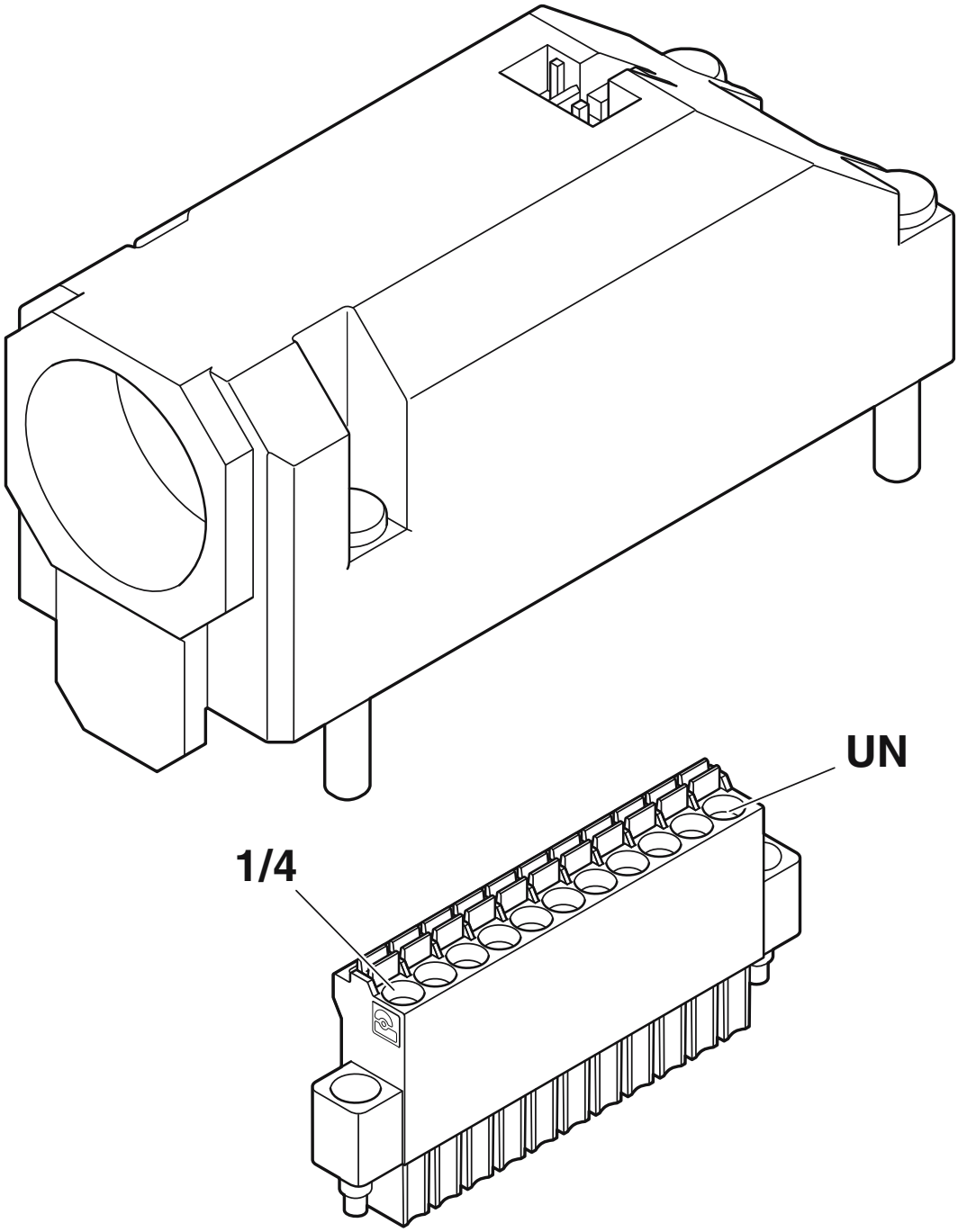

Posizionamento dei connettori per circuiti stampati: la connessione UN si trova all'estremità della custodia mobile di fronte al pressacavi

Classifiche

ECLASS

ECLASS-13.0	27440111
ECLASS-15.0	27440111

ETIM

ETIM 10.0	EC003558

UNSPSC

UNSPSC 21.0	31251500

Environmental product compliance

EU RoHS

Soddisfa i requisiti della direttiva RoHS	Sì, Nessuna deroga

China RoHS

Environment friendly use period (EFUP)	EFUP-E
	Nessuna sostanza pericolosa al di sopra dei valori limite

EU REACH SVHC

Avviso di sostanza candidata REACH (n. CAS)	Nessuna sostanza con una percentuale di massa maggiore dello 0,1%

Phoenix Contact 2026 © - Tutti i diritti riservati
https://www.phoenixcontact.com

PHOENIX CONTACT S.p.a.
Via Bellini, 39/41
20095 Cusano Milanino (MI)
+39 02 660591
info_it@phoenixcontact.com