# SACB-PT-H180- 6/3-M8 HD - Custodia mobile

1197654

https://www.phoenixcontact.com/it/prodotti/1197654

Si prega di notare che i dati visualizzati in questo PDF sono stati generati dal nostro catalogo online. I dati completi sono disponibili nella documentazione per l'utente. Si applicano le condizioni generali di utilizzo per i download.

Custodia mobile, applicazione: Standard, tipo di connessione: Connettore femmina M8 Metallo, numero degli slot: 6, numero poli: 3, occupazione slot: singolo, segnalazione di stato: no, Universale; connessione linea principale: connessione a molla Push-in innestabile 180°, schermatura: no

## I vantaggi

- Fasciatura flessibile e decentrata dei segnali in una linea principale

## Dati commerciali

| | |
|---|---|
| Codice articolo | 1197654 |
| Pezzi/conf. | 1 Pezzi |
| Quantità di ordinazione minima | 1 Pezzi |
| Nota | Produzione su ordinazione (non è possibile effettuare resi) |
| Codice vendita | AF3BCG |
| Codice prodotto | AF3BCG |
| GTIN | 4063151257491 |
| Peso per pezzo (confezione inclusa) | 71,5 g |
| Peso per pezzo (confezione esclusa) | 71 g |
| Numero tariffa doganale | 85444290 |
| Paese di origine | DE |

## Dati tecnici

### Note

| | |
|---|---|
| Nota per il montaggio | IMPORTANTE: Per la posa dei cavi, fare attenzione ai raggi di curvatura ammessi, perché le forze di flessione eccessive danneggiano il grado di protezione. Scaricare il connettore da carichi meccanici, ad es. con fascette per cavi. |

### Caratteristiche articolo

| | |
|---|---|
| Tipo di prodotto | Custodia mobile |
| Applicazione | Standard |
| Numero di poli | 3 |
| Numero degli slot | 6 |

### Caratteristiche elettriche

| | |
|---|---|
| Tensione d'esercizio massima $U_{max}$ | 30 V DC |
| Tensione nominale $U_N$ | 24 V DC |
| Corrente di dimensionamento totale | 8 A |
| Amperaggio per conduttore max. | 2 A |
| Carico di corrente per punto di connessione | 2 A |

### Dati di collegamento

#### Connessione conduttori

| | |
|---|---|
| Tipo di attacco sensore-attuatore | Connettore femmina M8 |
| Collegamento | connessione a molla Push-in innestabile |
| Sezione di collegamento Linea segnale flessibile | 0,2 mm² ... 1,5 mm² |
| Sezione di collegamento Alimentazione di tensione flessibile | 0,2 mm² ... 1,5 mm² |
| Sezione di collegamento AWG Linea segnale flessibile | 24 ... 16 |
| Sezione di collegamento AWG Alimentazione di tensione flessibile | 24 ... 16 |
| Lunghezza del tratto da spelare Linea di segnale | 10 mm |
| Lunghezza di spelatura della guaina isolante | 70 mm (Linea principale) |
| Coppia di serraggio viti coperchio | 1 Nm |

#### Piedinatura

| | |
|---|---|
| Slot/polo = colore conduttore o connessione | 1 / 4 (A) = 1 / 4 |
| | 2 / 4 (A) = 2 / 4 |
| | 3 / 4 (A) = 3 / 4 |
| | 4 / 4 (A) = 4 / 4 |
| | 5 / 4 (A) = 5 / 4 |
| | 6 / 4 (A) = 6 / 4 |
| | 1-6 / 1 (+ 24 V) = $U_N$ |
| | 1-6 / 3 (0 V) = 0 V |

## Segnalazione

| | |
|---|---|
| Indicazione di stato disponibile | no |

## Dimensioni

| | |
|---|---|
| Disegno quotato | 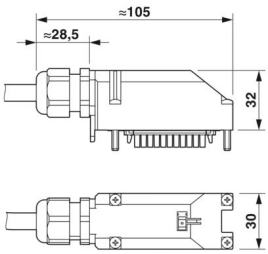 |
| Apertura chiave dadi | 24 mm |
| Apertura chiave controdadi | 24 mm |

## Indicazioni materiale

| | |
|---|---|
| Materiale Custodia | PBT |
| Materiale Pressacavi | PA 6 (Pressacavi) |
| Materiale guarnizione | CR/NBR |
| Materiale contatti lato cavo di uscita | lega Cu |
| Materiale inserti portacontatti lato cavo di uscita | PA |
| Materiale superficie contatti lato cavo di uscita | stagnato |

## Cavo / linea

| | |
|---|---|
| Diametro esterno conduttore | 6 mm ... 12 mm |
| Collegamento | connessione a molla Push-in innestabile |

## Condizioni ambientali e della vita elettrica

### Condizioni ambientali

| | |
|---|---|
| Grado di protezione | IP67 |
| Temperatura ambiente (esercizio) | -25 °C ... 80 °C |

## Disegni

Disegno quotato

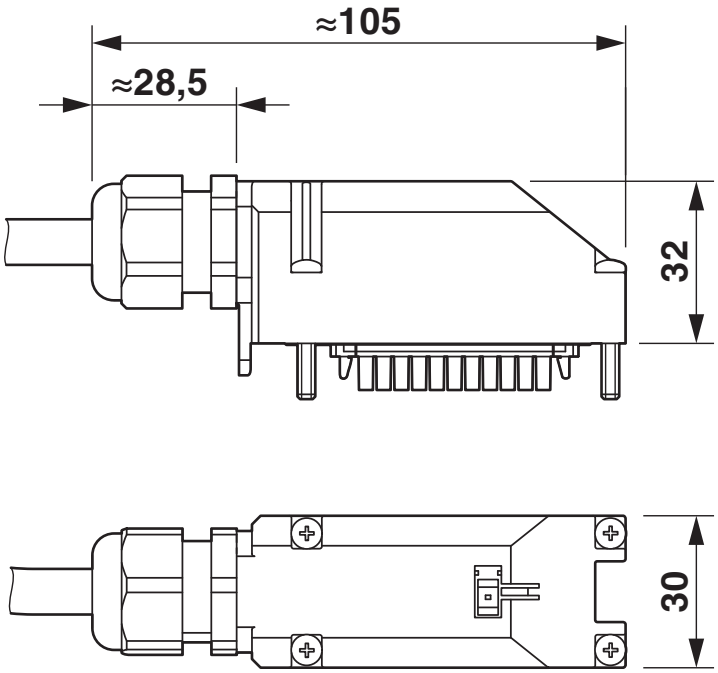

Disegno schema

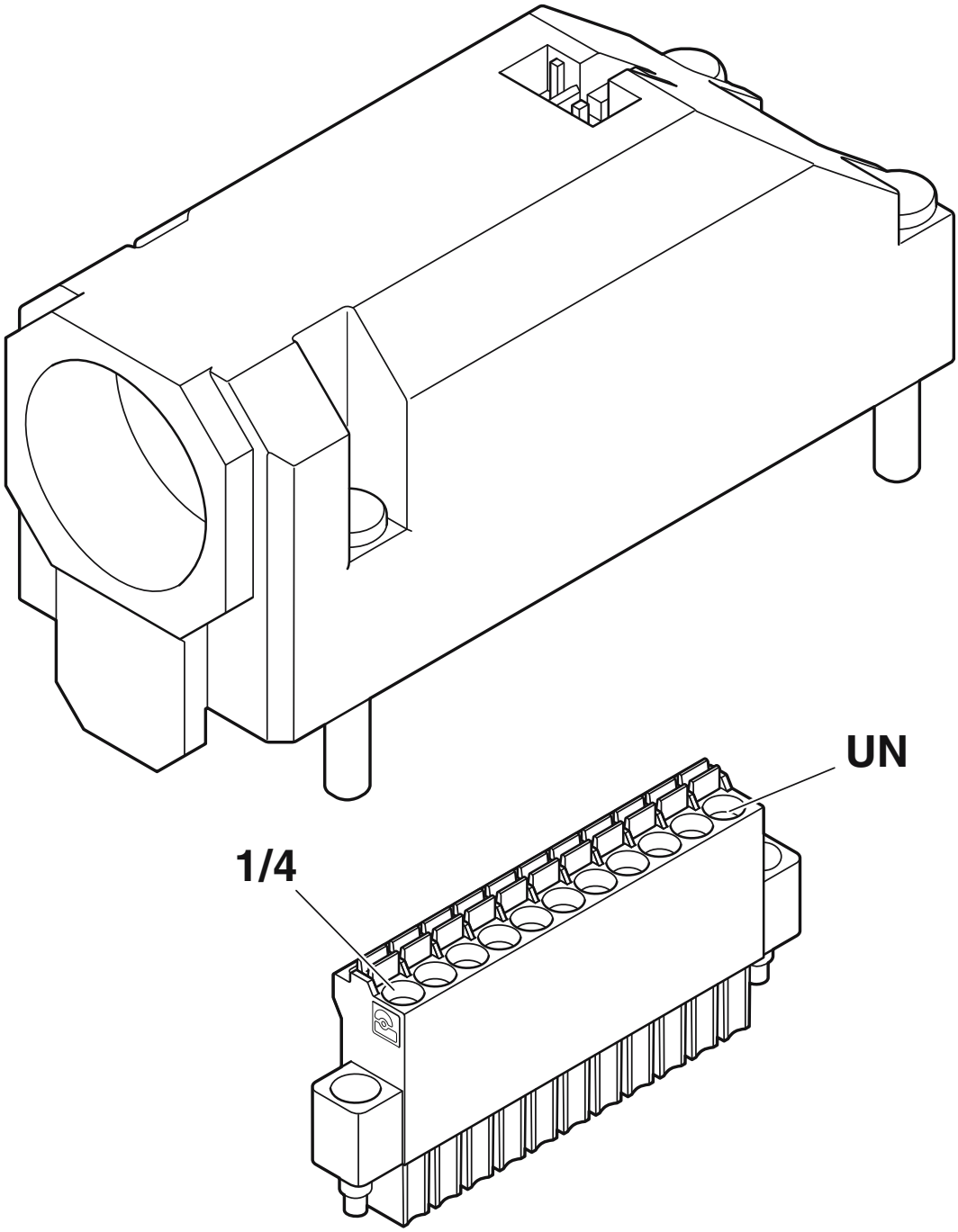


Posizionamento dei connettori per circuiti stampati: la connessione UN si trova all'estremità della custodia mobile di fronte al pressacavi

## Classifiche

### ECLASS

| | |
|---|---|
| ECLASS-13.0 | 27440111 |
| ECLASS-15.0 | 27440111 |

### ETIM

| | |
|---|---|
| ETIM 10.0 | EC003558 |

### UNSPSC

| | |
|---|---|
| UNSPSC 21.0 | 31251500 |

## Environmental product compliance

EU RoHS

| | |
|---|---|
| Soddisfa i requisiti della direttiva RoHS | Sì, Nessuna deroga |

China RoHS

| | |
|---|---|
| Environment friendly use period (EFUP) | EFUP-E |
| | Nessuna sostanza pericolosa al di sopra dei valori limite |

EU REACH SVHC

| | |
|---|---|
| Avviso di sostanza candidata REACH (n. CAS) | Nessuna sostanza con una percentuale di massa maggiore dello 0,1% |

Phoenix Contact 2026 © - Tutti i diritti riservati
https://www.phoenixcontact.com

PHOENIX CONTACT S.p.a.
Via Bellini, 39/41
20095 Cusano Milanino (MI)
+39 02 660591
info_it@phoenixcontact.com