TTC-6P-4-24DC-I-P - Spina di protezione contro la sovratensione

1106015

https://www.phoenixcontact.com/it/prodotti/1106015

Si prega di notare che i dati visualizzati in questo PDF sono stati generati dal nostro catalogo online. I dati completi sono disponibili nella documentazione per l'utente. Si applicano le condizioni generali di utilizzo per i download.

Spina di protezione contro la sovratensione con indicatore di stato integrato sul modulo per un circuito del segnale a potenziale zero a 4 fili con elevata corrente nominale. Tensione nominale: 24 V DC

I vantaggi

- Riduzione efficiente dell'ingombro: la protezione contro la sovratensione a innesto più compatta per applicazioni a 4 conduttori
- Monitoraggio semplificato delle funzioni: in campo oppure, come opzione, tramite segnalazione a distanza con monitoraggio ottico senza ulteriori interventi
- Manutenzione senza compromissione del segnale: sostituzione del modulo di protezione contro la sovratensione senza compromissione del segnale di misura
- Scelta flessibile: connessione Push-in o a vite

Dati commerciali

Codice articolo	1106015
Pezzi/conf.	1 Pezzi
Quantità di ordinazione minima	1 Pezzi
Nota	Produzione su ordinazione (non è possibile effettuare resi)
Codice vendita	CL216Z
Codice prodotto	CL216Z
GTIN	4055626990569
Peso per pezzo (confezione inclusa)	17,12 g
Peso per pezzo (confezione esclusa)	16,62 g
Numero tariffa doganale	85363010
Paese di origine	DE

TTC-6P-4-24DC-I-P - Spina di protezione contro la sovratensione

1106015

https://www.phoenixcontact.com/it/prodotti/1106015

Dati tecnici

Caratteristiche articolo

Tipo di prodotto	Spine di ricambio
Famiglia di prodotti	TERMITRAB complete
Tipo	maschio

Caratteristiche di isolamento

Categoria di sovratensione	III
Grado di inquinamento	2

Caratteristiche elettriche

Tensione nominale U_N	24 V DC
	24 V AC

Dati di collegamento

Collegamento	a innesto

Dimensioni

Disegno quotato	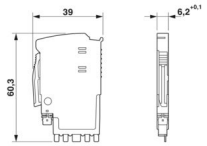
Larghezza	6,2 mm +0,1 mm
Altezza	39 mm
Profondità	60,3 mm

Indicazioni materiale

Colore	grigio chiaro (RAL 7035)
Classe di combustibilità a norma UL 94	V-0
Materiale isolante	PBT
Materiale custodia	PBT

Circuito di protezione

Direzione di azione	Line-Line & Line-Earth Ground
Tensione nominale U_N	24 V DC
	24 V AC
Tensione massima continuativa U_C	36 V DC
	30 V AC
Corrente nominale	2,5 A (60 °C, per sistemi isolati)
Segnalazione protezione contro le sovratensioni guasta	ottico

Condizioni ambientali e della vita elettrica

Condizioni ambientali

Grado di protezione	IP20
Temperatura ambiente (esercizio)	-40 °C ... 85 °C
Temperatura ambiente (stoccaggio/trasporto)	-40 °C ... 85 °C
Posizione elevata	≤ 4000 m (s.l.m.)
Umidità dell'aria consentita (esercizio)	5 % ... 95 %

Normative e prescrizioni

Norme/disposizioni	IEC 61643-21
Nota	2000 + rettifica 2001 + A1:2008, modificato + A2:2012

EN 61643-21

Norme/disposizioni	EN 61643-21
Nota	2001 + A1:2009 + A2:2013

Montaggio

Tipo di montaggio	sull’elemento base

Disegni

Disegno quotato

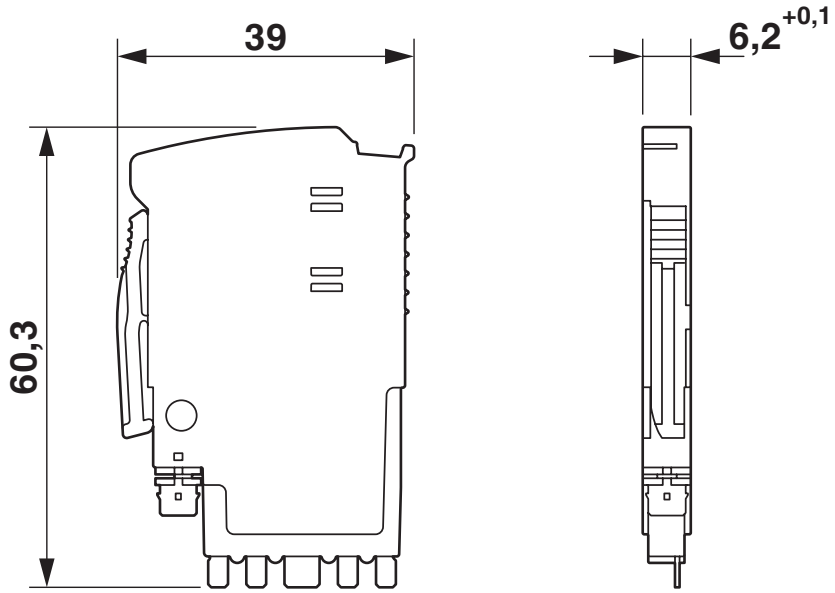

Schema di collegamento

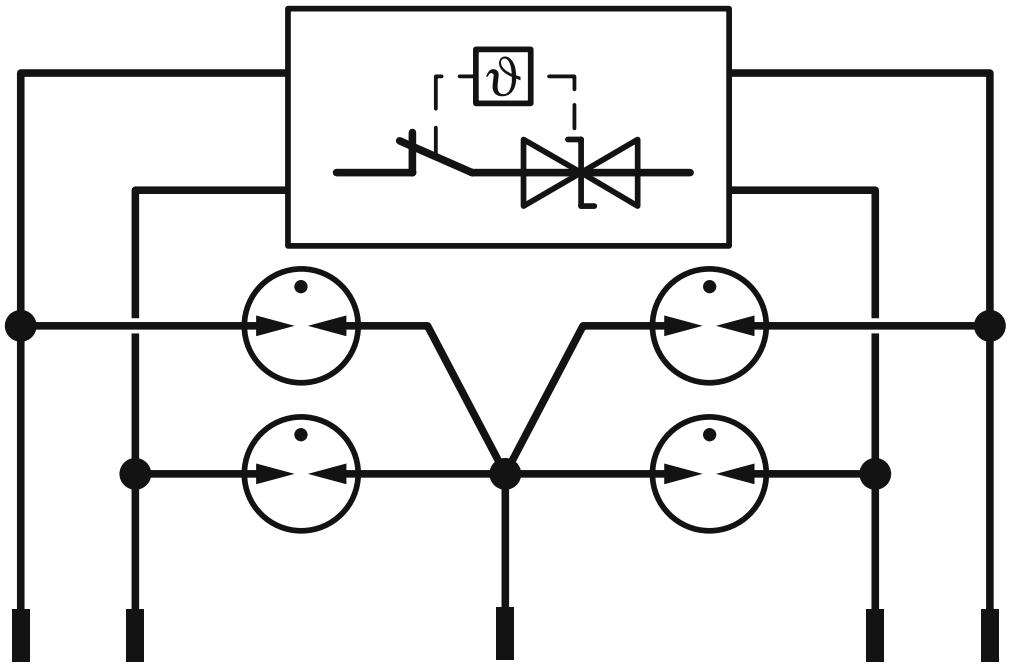

Omologazioni

To download certificates, visit the product detail page: https://www.phoenixcontact.com/it/prodotti/1106015

UL Listed
ID omologazione: FILE E 138168

UAE-RoHS
ID omologazione: 22-06-16783

UL Listed
ID omologazione: FILE E 138168

cUL Listed
ID omologazione: FILE E 333250

UL Listed
ID omologazione: FILE E 333250

cULus Listed
ID omologazione: File E 333250

Classifiche

ECLASS

ECLASS-13.0	27171592
ECLASS-15.0	27171592

ETIM

ETIM 10.0	EC002497

UNSPSC

UNSPSC 21.0	39121600

Environmental product compliance

EU RoHS

Soddisfa i requisiti della direttiva RoHS	Sì
con eccezione delle deroghe, se note	7(a)

China RoHS

Environment friendly use period (EFUP)	EFUP-50
	Una tabella per la dichiarazione China RoHS in base allarticolo è disponibile nellarea di download di ciascun articolo alla voce "Dichiarazione del produttore". Per tutti gli articoli con EFUP-E non viene allestita né richiesta alcuna tabella per la dichiarazione China RoHS.

EU REACH SVHC

Avviso di sostanza candidata REACH (n. CAS)	Lead(n. CAS: 7439-92-1)
SCIP	757da08a-0abb-444a-bf4b-bfa26b245432

EF3.1 Cambiamento climatico

CO2e kg	1,047 kg CO2e

Phoenix Contact 2026 © - Tutti i diritti riservati
https://www.phoenixcontact.com

PHOENIX CONTACT S.p.a.
Via Bellini, 39/41
20095 Cusano Milanino (MI)
+39 02 660591
info_it@phoenixcontact.com