IPD W 5P2,5 M 0,5 M25 BK - Passaparete

1088697

https://www.phoenixcontact.com/it/prodotti/1088697

Si prega di notare che i dati visualizzati in questo PDF sono stati generati dal nostro catalogo online. I dati completi sono disponibili nella documentazione per l'utente. Si applicano le condizioni generali di utilizzo per i download.



Passaparete, per connettori, tipo di connessione: Fili singoli, numero poli: 4+PE, M25, Spina, 450 V, 17,5 A, PA, nero, codifica: P, 2,5 mm^2, lunghezza cavo: 0,5 m

I vantaggi

- Distribuzione di alimentazione semplice, poiché i componenti sono collegati direttamente alla rete
- Cablaggio semplice e veloce sul campo grazie alla connessione Push-Lock
- Installazioni affidabili in ambienti difficili grazie ai gradi di protezione IP66, IP68, IP69K su tutto il sistema
- Bloccaggio sicuro e senza utensili anche in situazioni di installazione particolarmente difficili
- Messa in servizio rapida grazie ai gruppi di cavi preassemblati

Dati commerciali

Codice articolo	1088697
Pezzi/conf.	1 Pezzi
Quantità di ordinazione minima	1 Pezzi
Nota	Produzione su ordinazione (non è possibile effettuare resi)
Codice vendita	AF6LCB
Codice prodotto	AF6LCB
GTIN	4055626891125
Peso per pezzo (confezione inclusa)	122,5 g
Peso per pezzo (confezione esclusa)	122,5 g
Numero tariffa doganale	85444290
Paese di origine	CN

Dati tecnici

Caratteristiche articolo

Tipo di prodotto	Passaparete
Famiglia di prodotti	IPD
Numero di poli	5
Piano d'inserimento	4+PE
Polarità	1, 2, 3, N, PE
Codifica	P

Caratteristiche di isolamento

Categoria di sovratensione	III
Grado d'inquinamento	3

Dati di collegamento

Tecnologia di connessione

Collegamento lato apparecchio	Fili singoli

Dimensioni

Disegno quotato	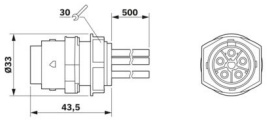
Larghezza	33 mm
Altezza	33 mm
Lunghezza	43,4 mm

Caratteristiche elettriche

Tensione impulsiva di dimensionamento (III/3)	6 kV
Corrente nominale	17,5 A
Tensione di dimensionamento (III/3)	450 V
Tensione nominale U_N	450 V AC
	450 V DC
Corrente nominale I_N	17,5 A

Caratteristiche meccaniche

Dati meccanici

Cicli di manovra	50 (IP66/IP68/IP69K)
	100 (IP66)

Indicazioni materiale

Colore	nero (RAL 9005)
Materiale	PA

Materiale Guarnizione	EPDM
Materiale contatto	Cu
Materiale superficie contatti	Ni/Ag/Sn

Cavo / linea

Lunghezza cavo	0,5 m
Struttura fili in conformità con VDE 0295 / Diametro minimo trefolo	VDE 0295 Kl.5
Polarità	1, 2, 3, N, PE
Conduttore singolo, colore	blu, marrone, nero, grigio, verde/giallo
Sezione delle linee	2,5 mm²
Materiale isolamento fili	PVC
Assenza di alogeni	no

Montaggio

Tipo di montaggio	Montaggio anteriore M25

Condizioni ambientali e della vita elettrica

Condizioni ambientali

Grado di protezione	IP66
	IP68 (2 m / 24 h)
	IP69K
	Protezione delle dita anche quando il connettore non è inserito nella controparte (IP2X)
Resistenza agli urti	IK07
Temperatura ambiente (esercizio)	-30 °C ... 90 °C
Temperatura per collegamento linee	-5 °C ... 50 °C
Temperatura ambiente (stoccaggio/trasporto)	-30 °C ... 90 °C
Resistenza ai raggi UV	sì

Disegni

Disegno quotato

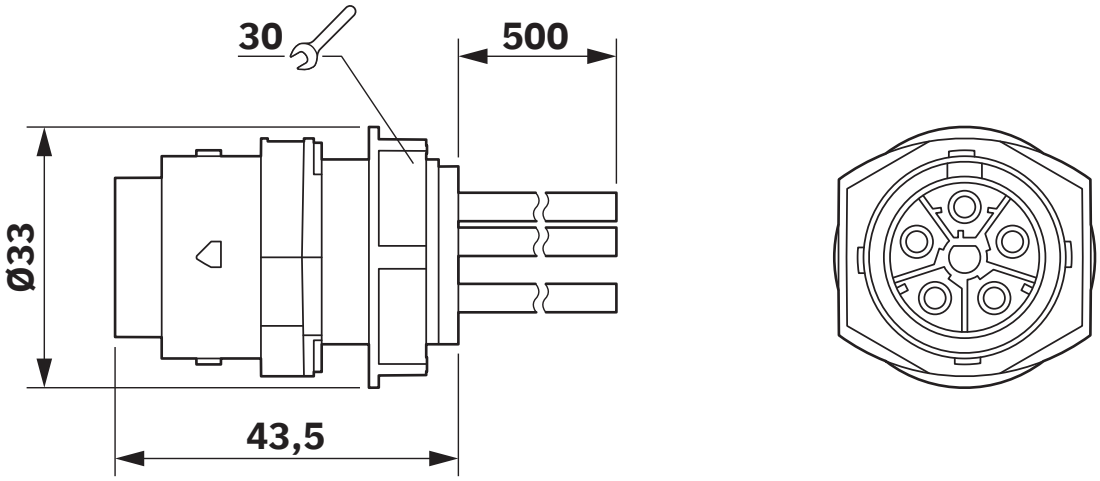

Diagramma

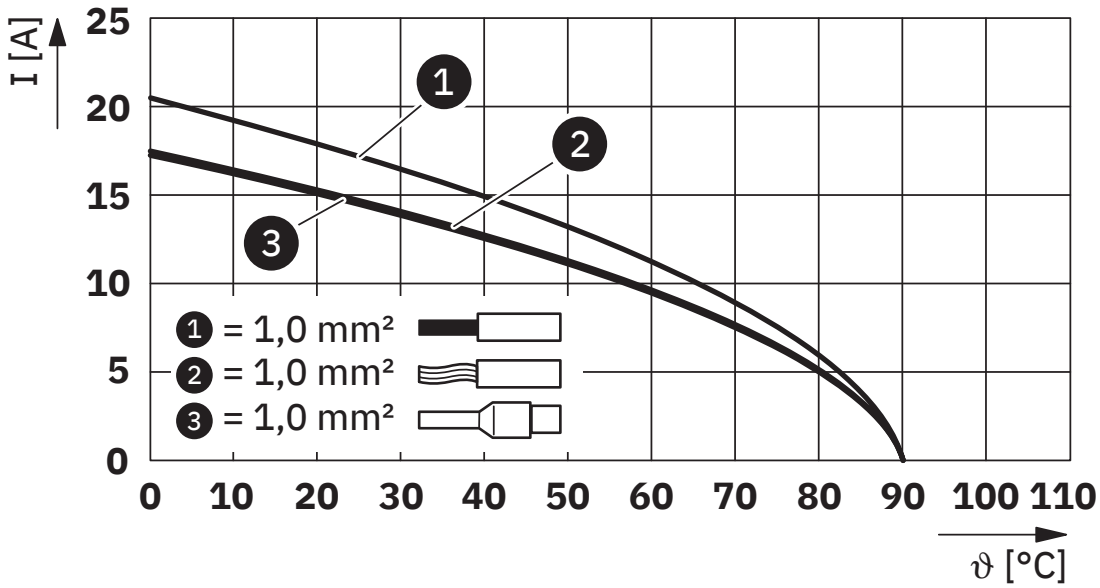

Diagramma di derating per 1,0 mm^2

Diagramma

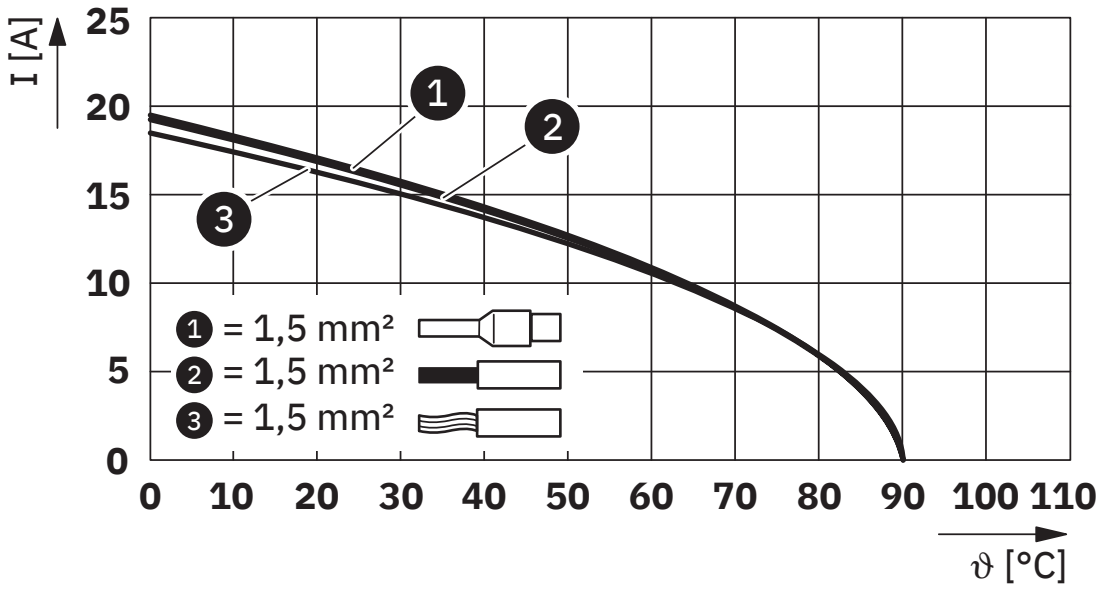

Diagramma di derating per 1,5 mm^2

Diagramma

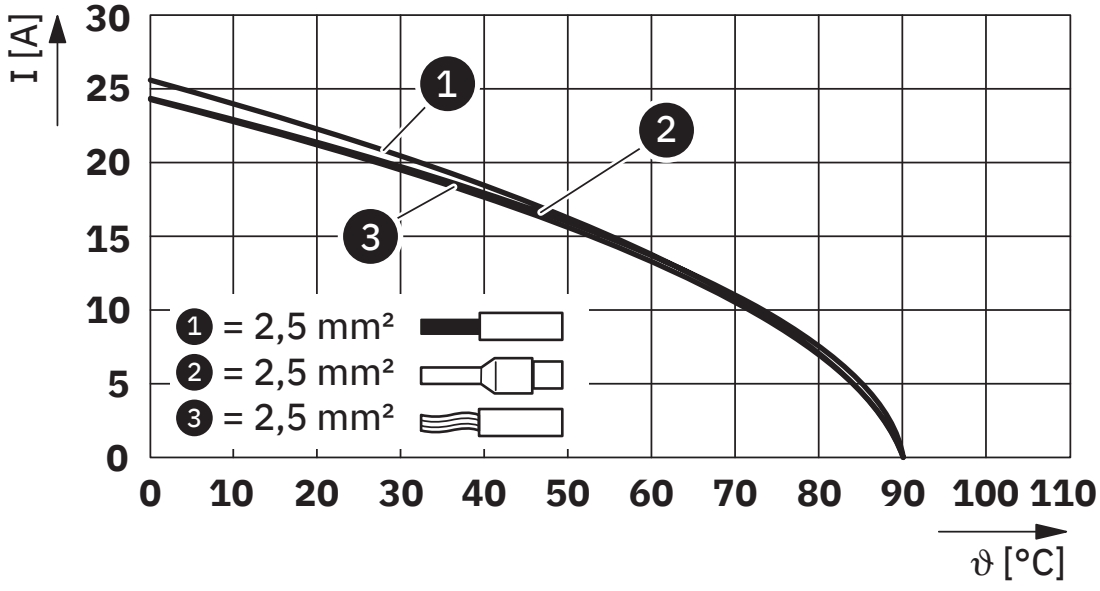

Diagramma di derating per 2,5 mm^2

Omologazioni

To download certificates, visit the product detail page: https://www.phoenixcontact.com/it/prodotti/1088697

VDE Zeichengenehmigung
ID omologazione: 40059408

cULus Listed
ID omologazione: E468743

	Tensione nominale U_N	Corrente nominale I_N	Sezione AWG	Sezione mm^2
keine				
Solo conduttori flessibili	600 V	20 A	- 14	-
Solo conduttori rigidi	600 V	20 A	- 14	-
a più fili con puntalino	600 V	20 A	- 14	-

Classifiche

ECLASS

ECLASS-13.0	27440602
ECLASS-15.0	27440602

ETIM

ETIM 10.0	EC002566

UNSPSC

UNSPSC 21.0	39121500

Environmental product compliance

EU RoHS

Soddisfa i requisiti della direttiva RoHS	Sì, Nessuna deroga

China RoHS

Environment friendly use period (EFUP)	EFUP-E
	Nessuna sostanza pericolosa al di sopra dei valori limite

EU REACH SVHC

Avviso di sostanza candidata REACH (n. CAS)	Nessuna sostanza con una percentuale di massa maggiore dello 0,1%

Phoenix Contact 2026 © - Tutti i diritti riservati
https://www.phoenixcontact.com

PHOENIX CONTACT S.p.a.
Via Bellini, 39/41
20095 Cusano Milanino (MI)
+39 02 660591
info_it@phoenixcontact.com