CLT-10P/2-2-24V-I-P - Spina di protezione contro la sovratensione

1088570

https://www.phoenixcontact.com/it/prodotti/1088570

Si prega di notare che i dati visualizzati in questo PDF sono stati generati dal nostro catalogo online. I dati completi sono disponibili nella documentazione per l'utente. Si applicano le condizioni generali di utilizzo per i download.

Spina di protezione contro la sovratensione a innesto diretto su 2 morsetti componibili, con indicatore di stato integrato sul modulo per un circuito del segnale a 2 fili a potenziale di terra zero. Tensione nominale: 24 V DC

I vantaggi

- Facile installazione grazie ai morsetti componibili Push-in con protezione contro la sovratensione a innesto
- Massima disponibilità dell'impianto grazie al potente circuito di protezione con protezione da sovraccarico integrata
- Diagnostica rapida e veloce con segnalazione a distanza opzionale per l'integrazione in infrastrutture digitali
- Tre per due - protezione di due percorsi di segnale con solo due morsetti componibili su una larghezza di 10,3 mm
- A prova di futuro - soddisfa le norme e le direttive internazionali, come ad es. la DB RIL 819.0808 specifica per il settore ferroviario

Dati commerciali

Codice articolo	1088570
Pezzi/conf.	1 Pezzi
Quantità di ordinazione minima	1 Pezzi
Nota	Produzione su ordinazione (non è possibile effettuare resi)
Codice vendita	CL2171
Codice prodotto	CL2171
GTIN	4055626890326
Peso per pezzo (confezione inclusa)	46,7 g
Peso per pezzo (confezione esclusa)	27,6 g
Numero tariffa doganale	85363010
Paese di origine	DE

CLT-10P/2-2-24V-I-P - Spina di protezione contro la sovratensione

1088570

https://www.phoenixcontact.com/it/prodotti/1088570

Dati tecnici

Caratteristiche articolo

Tipo di prodotto	Protezione contro le sovratensioni per tecnica MSR
Famiglia di prodotti	CLIXTRAB
Classe di prova IEC	C1
	C2
	C3
	D1
Tipo	maschio

Caratteristiche di isolamento

Categoria di sovratensione	III
Grado di inquinamento	3

Caratteristiche elettriche

Tensione nominale U_N	24 V DC

Dati di collegamento

Collegamento	a innesto

Dimensioni

Disegno quotato	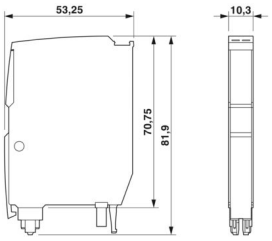
Larghezza	10,3 mm
Altezza	53,25 mm
Profondità	81,9 mm

Indicazioni materiale

Colore	grigio chiaro (RAL 7035)
Classe di combustibilità a norma UL 94	V-0
Materiale isolante	PA 6.6+GV 20 %
Materiale custodia	PA 6.6+GV 20 %

Caratteristiche meccaniche

Dati meccanici

Parete laterale aperta	No

Circuito di protezione

Direzione di azione	Line-Line & Line-Earth Ground
Tensione nominale U_N	24 V DC
Tensione massima continuativa U_C	30 V DC
	21 V AC
Corrente nominale	200 mA (80 °C)
Corrente attiva di esercizio I_C a U_C	≤ 5 µA
Corrente conduttori di terra I_{PE}	≤ 1 µA
Corrente dispersa I_{Total} (8/20) µs	10 kA
Livello di protezione U_p (conduttore-conduttore)	≤ 60 V (C1 - 700 V / 350 A)
	≤ 95 V (C3 - 100 A)
Livello di protezione U_p (conduttore-terra)	≤ 900 V (C1 - 2 kV / 1 kA)
	≤ 900 V (C2 - 10 kV / 5 kA)
	≤ 1050 V (C3 - 100 A)
Tempo di eccitazione t_A (filo-filo)	≤ 1 ns
Tempo di eccitazione tA (filo-terra)	≤ 100 ns
Attenuazione d’inserzione aE, simm.	tip. 0,3 dB (≤ 8,5 MHz/150 Ω)
Attenuazione d’inserzione aE, asimm.	tip. 0,3 dB (≤ 14,5 MHz / 150 Ω)
Frequenza limite fg (3 dB), simm. nel sistema a 150 Ω	tip. 60 MHz
Frequenza limite fg (3 dB), asimm. (massa del segnale) nel sistema da 150 Ω	tip. 60 MHz
Capacità (filo-filo)	tip. 45 pF
Capacità (massa segnale fili)	tip. 30 pF
Segnalazione protezione contro le sovratensioni guasta	ottico
Prefusibile necessario massimo	200 mA (T)
Resistenza corrente impulsiva (conduttore-conduttore)	C1 - 700 V / 350 A
	C3 - 100 A
Resistenza corrente impulsiva (conduttore-terra)	C1 - 2 kV / 1 kA
	C2 – 10 kV / 5 kA
	C3 - 100 A
	D1 - 1,25 kA
Tempo di reset impulso (conduttore-terra)	≤ 200 ms

Condizioni ambientali e della vita elettrica

Condizioni ambientali

Grado di protezione	IP20
Temperatura ambiente (esercizio)	-40 °C ... 80 °C
Temperatura ambiente (stoccaggio/trasporto)	-40 °C ... 80 °C
Posizione elevata	≤ 2000 m (s.l.m.)
Umidità dell'aria consentita (esercizio)	5 % ... 95 %
	5g (Semisinusoidale / 11 ms / 3x ±X, ±Y, ±Z)

Urti (esercizio)	10g (Semisinusoidale / 8 ms / 3x ±X, ±Y, ±Z)
	5g (Semisinusoidale / 30 ms / 3x ±X, ±Y, ±Z)
Vibrazione (esercizio)	0,58g (5 ... 150 Hz / 5 h / X, Y, Z)
	1g (5 ... 2000 Hz / 5 h / X, Y, Z)

Normative e prescrizioni

Norme/disposizioni	IEC 61643-21
Nota	2000 + rettifica 2001 + A1:2008, modificato + A2:2012
Norme/disposizioni	EN 61643-21
Nota	2001 + A1:2009 + A2:2013

Montaggio

Tipo di montaggio	sull’elemento base

Disegni

Disegno quotato

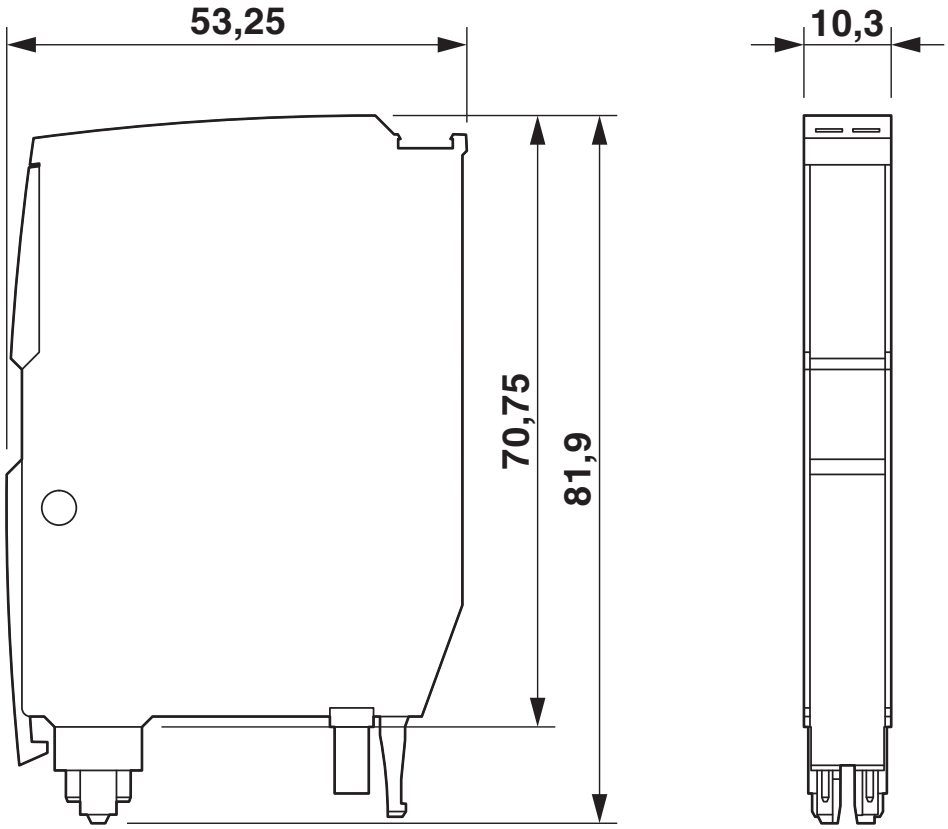

Disegno quotato

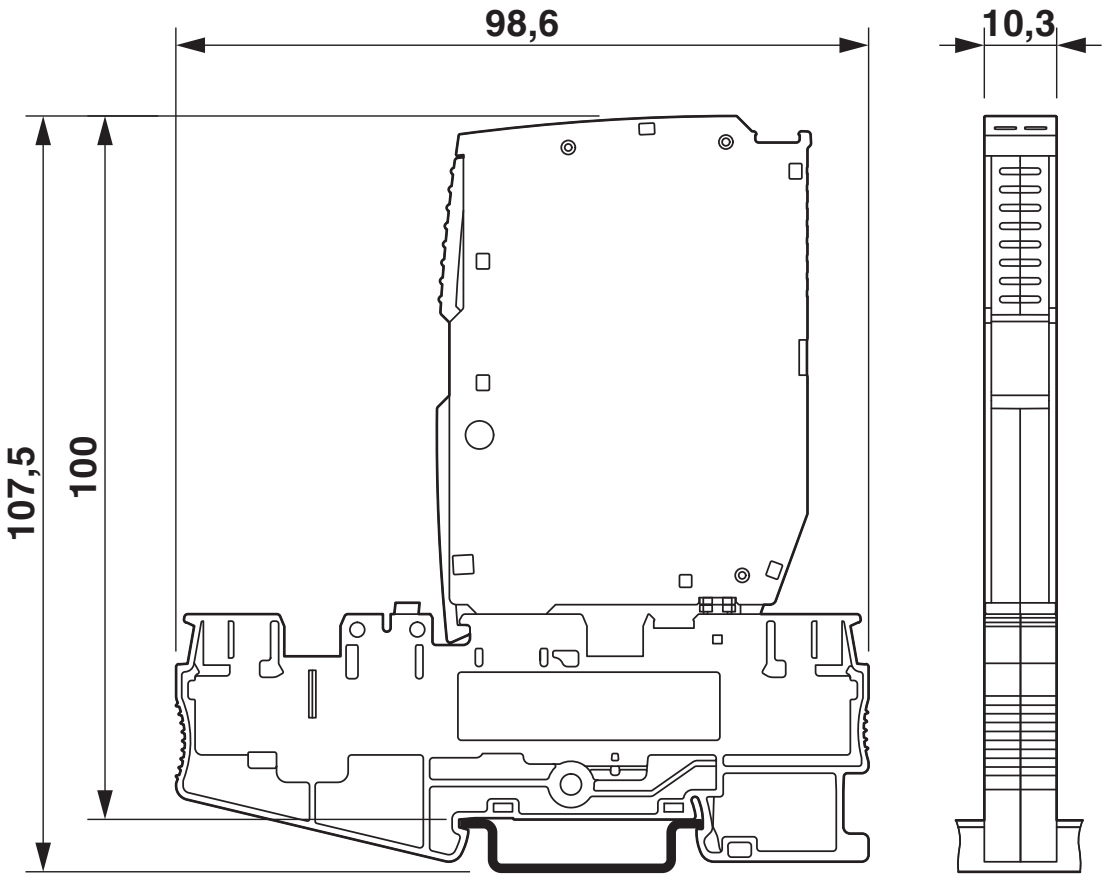

La figura mostra il prodotto con i relativi morsetti componibili

Disegno collegamento

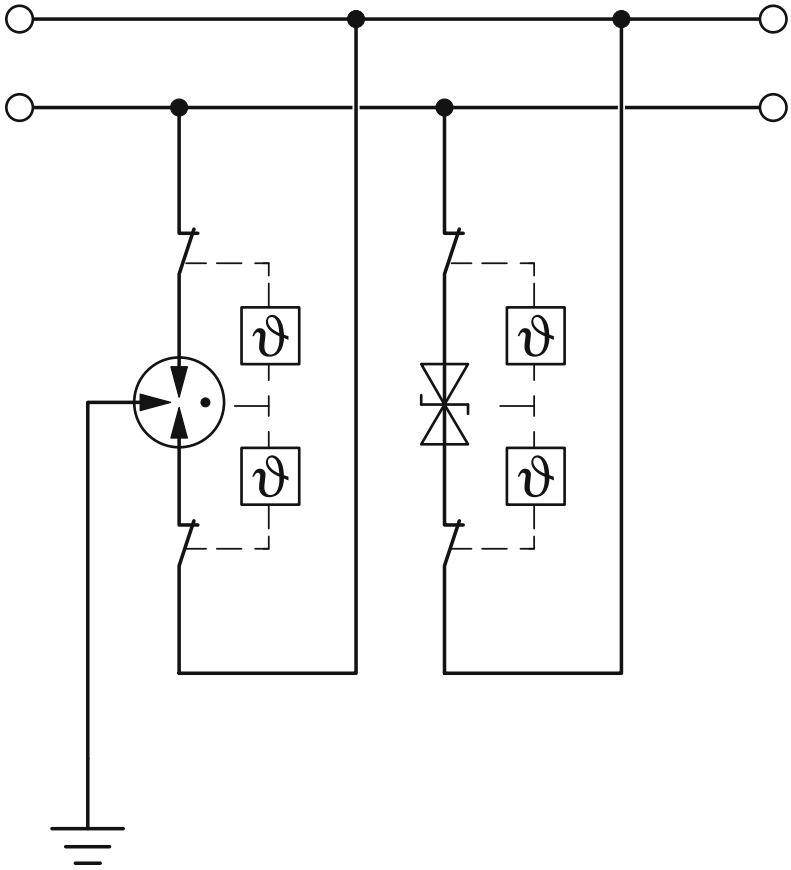

La figura si riferisce al prodotto in combinazione con i morsetti componibili PT 2,5-MT-CLT

Classifiche

ECLASS

ECLASS-13.0	27171501
ECLASS-15.0	27171501

ETIM

ETIM 10.0	EC001466

UNSPSC

UNSPSC 21.0	39121600

Environmental product compliance

EU RoHS

Soddisfa i requisiti della direttiva RoHS	Sì
con eccezione delle deroghe, se note	7(a)

China RoHS

Environment friendly use period (EFUP)	EFUP-50
	Una tabella per la dichiarazione China RoHS in base allarticolo è disponibile nellarea di download di ciascun articolo alla voce "Dichiarazione del produttore". Per tutti gli articoli con EFUP-E non viene allestita né richiesta alcuna tabella per la dichiarazione China RoHS.

EU REACH SVHC

Avviso di sostanza candidata REACH (n. CAS)	Lead(n. CAS: 7439-92-1)
SCIP	5c324c5f-a033-4cf9-bd06-870a23ffbfea

EF3.1 Cambiamento climatico

CO2e kg	0,777 kg CO2e

Phoenix Contact 2026 © - Tutti i diritti riservati
https://www.phoenixcontact.com

PHOENIX CONTACT S.p.a.
Via Bellini, 39/41
20095 Cusano Milanino (MI)
+39 02 660591
info_it@phoenixcontact.com