BTFE 6-3/24 - Connettore a innesto di prova

1029256

https://www.phoenixcontact.com/it/prodotti/1029256

Si prega di notare che i dati visualizzati in questo PDF sono stati generati dal nostro catalogo online. I dati completi sono disponibili nella documentazione per l'utente. Si applicano le condizioni generali di utilizzo per i download.

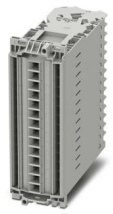

La figura mostra la versione a 14 poli

Connettore a innesto di prova, tensione nominale: 400 V, corrente nominale: 24 A, numero poli: 24, tipo di connessione: Capocorda ad anello, 1. piano, tipo di montaggio: Montaggio a parete, colore: grigio

Dati commerciali

Codice articolo	1029256
Pezzi/conf.	1 Pezzi
Quantità di ordinazione minima	1 Pezzi
Nota	Produzione su ordinazione (non è possibile effettuare resi)
Codice vendita	BE6114
Codice prodotto	BE6114
GTIN	4055626531120
Peso per pezzo (confezione inclusa)	1.122,5 g
Peso per pezzo (confezione esclusa)	1.122,5 g
Numero tariffa doganale	85366990
Paese di origine	PL

Dati tecnici

Caratteristiche articolo

Tipo di prodotto	Presa per spina di prova
Famiglia di prodotti	FAME 3 RACK
Numero di poli	24

Caratteristiche di isolamento

Categoria di sovratensione	III

Caratteristiche elettriche

Tensione impulsiva di dimensionamento	4 kV
Potenza dissipata massima in condizioni nominali	1,02 W
Tensione impulsiva di prova	5 kV

Dati di collegamento

Sezione nominale	4 mm²

1. piano

Collegamento	Capocorda ad anello
Coppia di serraggio	1 ... 1,3 Nm
Calibro a tampone	A5
Attacco a norma	IEC 60947-7-1
Sezione conduttore flessibile	0,5 mm² ... 6 mm²
Sezione conduttore flessibile [AWG]	24 ... 10 (convertito secondo IEC)
Corrente nominale	24 A
Corrente di carico massima	24 A
Tensione nominale	400 V

Connessione capocorda DIN 46237:1970-07

Attacco a norma	DIN 46237:1970-07
Sezione	0,5 mm² ... 2,5 mm²
Sezione AWG	(convertito secondo IEC)
Diametro occhiello	3,7 mm
Larghezza	6,8 mm
Diametro bullone	3,5 mm
Colore distintivo capocorda ad anello : rosso	1 mm²
Colore distintivo capocorda ad anello : blu	2,5 mm²
Sezione	4 mm² ... 6 mm²
Testo aggiuntivo	Tipo RS PRO n. di ord. 267-3919, crimpatura verticale
Sezione AWG	(convertito secondo IEC)
Diametro occhiello	3,7 mm
Larghezza	7,2 mm
Diametro bullone	3,5 mm

Indicazioni materiale

Colore	grigio (RAL 7042)
Classe di combustibilità a norma UL 94	V0
Gruppo materiale isolante	I
Materiale isolante	PA

Caratteristiche meccaniche

Dati meccanici

Parete laterale aperta	No

Normative e prescrizioni

Attacco a norma	IEC 60947-7-1

Montaggio

Tipo di montaggio	Montaggio a parete

Disegni

Disegno quotato

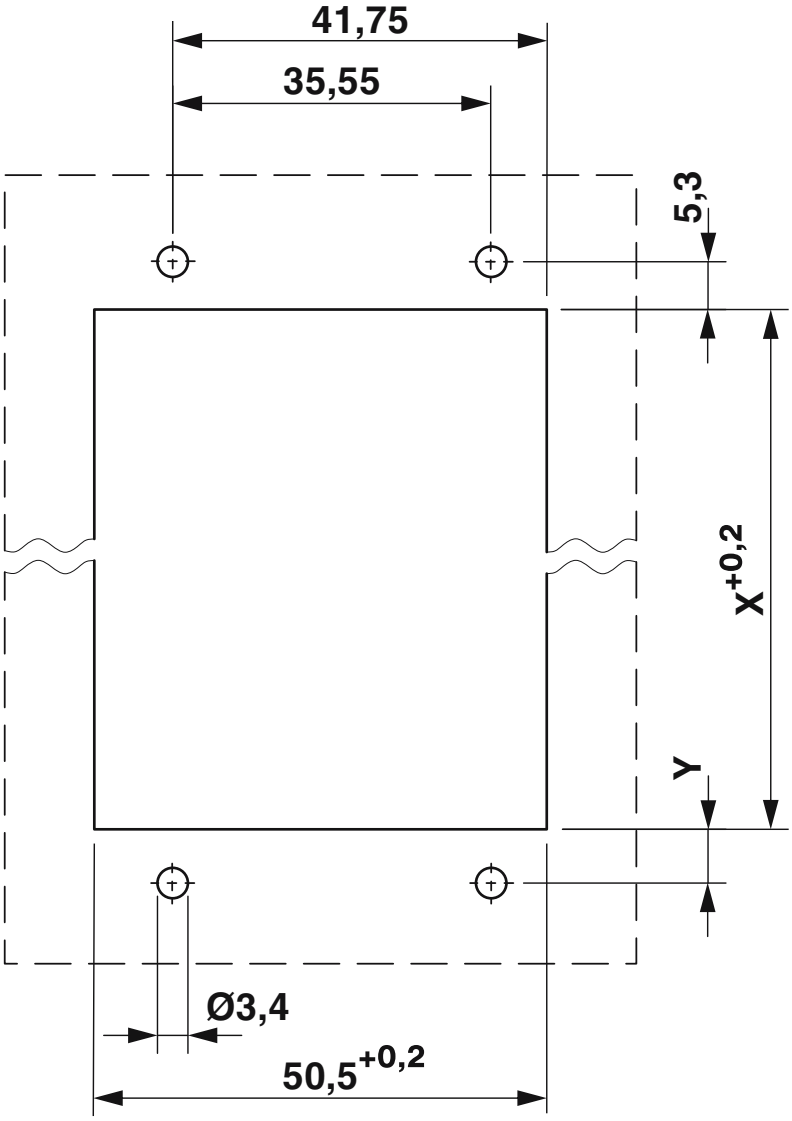

X = 205,6 mm
Y = 6,0 mm

Disegno quotato

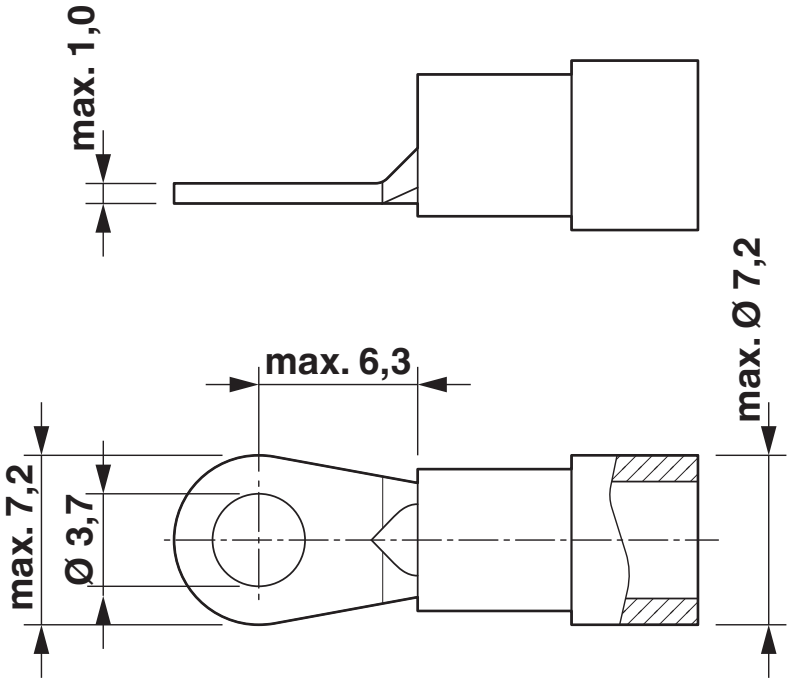

Disegno quotato

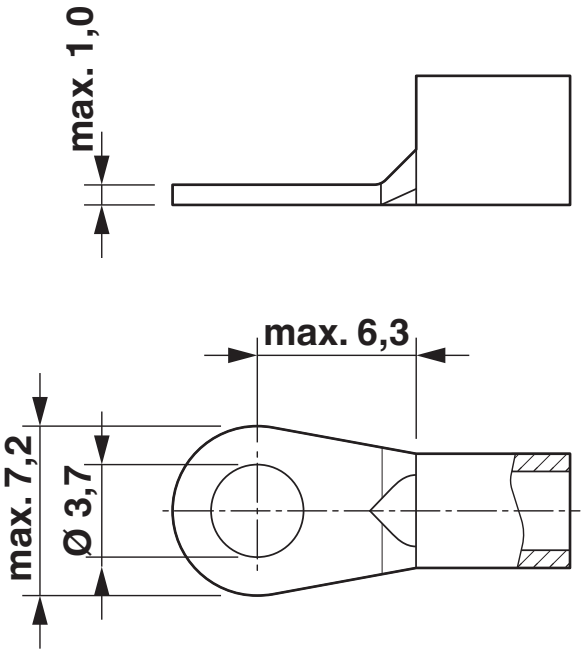

Schema di collegamento

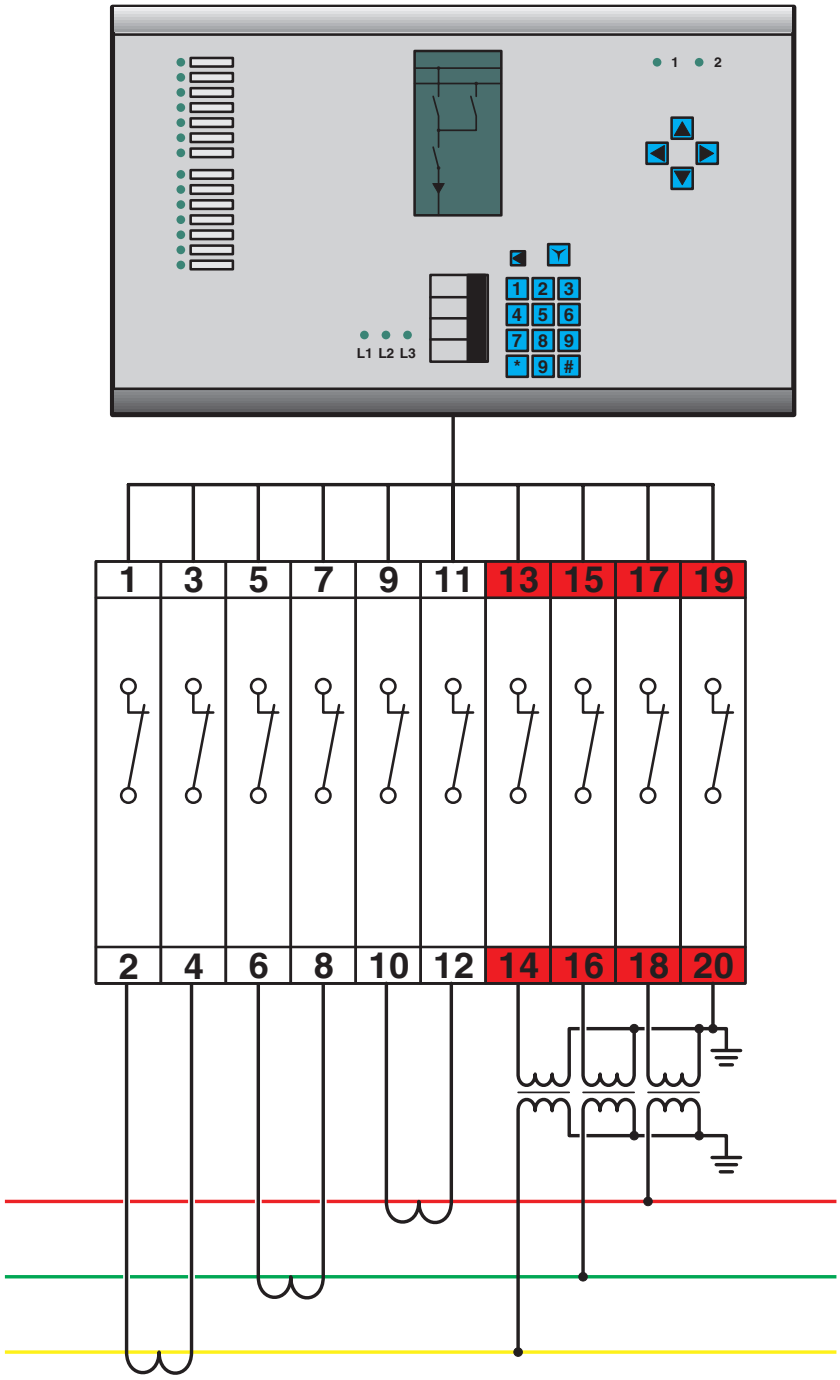

Schema di collegamento

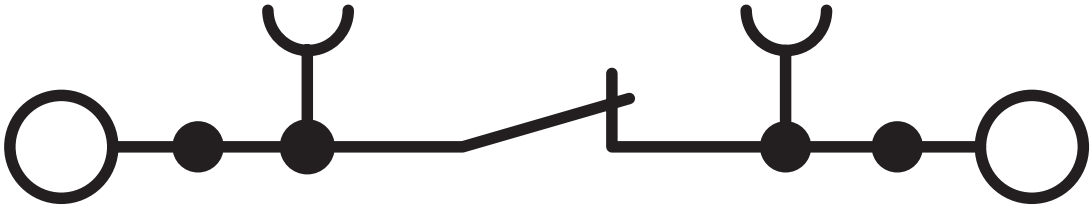

Omologazioni

To download certificates, visit the product detail page: https://www.phoenixcontact.com/it/prodotti/1029256

CSA
ID omologazione: 13631

	Tensione nominale U_N	Corrente nominale I_N	Sezione AWG	Sezione mm^2
B				
	300 V	30 A	20 - 10	-
C				
	300 V	30 A	20 - 10	-

cUL Recognized
ID omologazione: FILE E 60425

	Tensione nominale U_N	Corrente nominale I_N	Sezione AWG	Sezione mm^2
B				
	300 V	30 A	20 - 10	-
C				
	300 V	30 A	20 - 10	-
F				
	400 V	30 A	20 - 10	-
D				
	600 V	5 A	20 - 10	-

UL Recognized
ID omologazione: FILE E 60425

	Tensione nominale U_N	Corrente nominale I_N	Sezione AWG	Sezione mm^2
B				
	300 V	30 A	20 - 10	-
C				
	300 V	30 A	20 - 10	-
F				
	400 V	30 A	20 - 10	-
D				
	600 V	5 A	20 - 10	-

Classifiche

ECLASS

ECLASS-15.0	27250190
ECLASS-13.0	27250190

ETIM

ETIM 10.0	EC002848

UNSPSC

UNSPSC 21.0	39121400

Environmental product compliance

EU RoHS

Soddisfa i requisiti della direttiva RoHS	Sì
con eccezione delle deroghe, se note	6(c)

China RoHS

Environment friendly use period (EFUP)	EFUP-50
	Una tabella per la dichiarazione China RoHS in base allarticolo è disponibile nellarea di download di ciascun articolo alla voce "Dichiarazione del produttore". Per tutti gli articoli con EFUP-E non viene allestita né richiesta alcuna tabella per la dichiarazione China RoHS.

EU REACH SVHC

Avviso di sostanza candidata REACH (n. CAS)	Lead(n. CAS: 7439-92-1)
SCIP	66a68107-2a17-4866-bde5-054ea78451c5

Phoenix Contact 2026 © - Tutti i diritti riservati
https://www.phoenixcontact.com

PHOENIX CONTACT S.p.a.
Via Bellini, 39/41
20095 Cusano Milanino (MI)
+39 02 660591
info_it@phoenixcontact.com